パーツカタログ

4サイクル　エンジン

FC420V

製品コード	備　考
FC420V-DG80	乗用モアー(RM85) (RM86) (RM90V)
EG80	

川崎重工業株式会社

P/N 99911-B143-00

目　次

1. シリンダ／クランクケース.....1
2. ピストン／クランクシャフト.....2
3. バルブ／カムシャフト.....3
4. 潤滑装置.....4
5. 冷却装置.....5
6. 電装品.....6
7. コントロール装置.....7
8. キャブレタ.....8
9. エアフィルタ／マフラ.....10
10. フユーエルタンク／フユーエルバルブ.....11
11. スタータ.....12
12. ラベル.....13

E0110-A069E

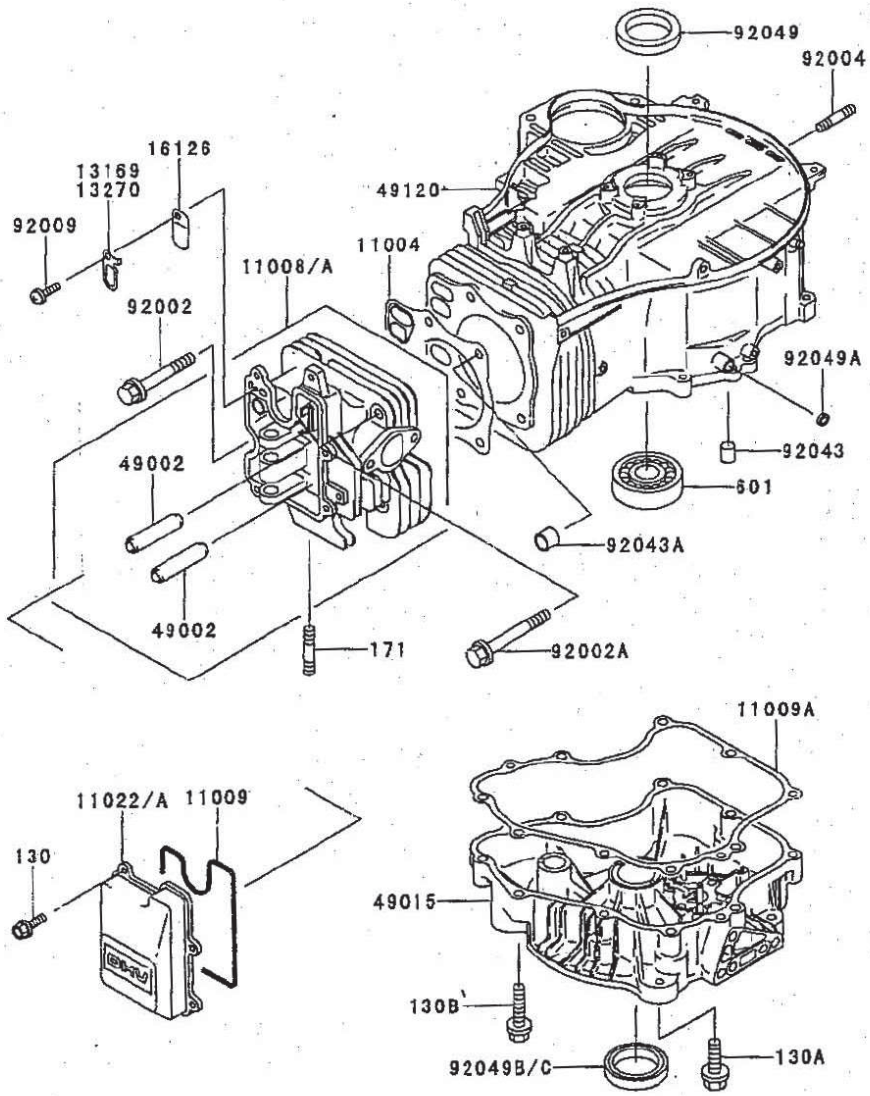

見出番号	部品番号	部品名		個数 D
11004	11004-2096	ガスケット(ヘッド)		1
×11008	11008-6016	ヘッドコンプ(シリンダ)		*
	(	-	FC420-B40164)	
11008A	11008-6026	ヘッドコンプ(シリンダ)		1
	(	FC420-B40165 -	)	
11009	11009-2433	ガスケット,ロツカ ケース		1
11009A	11009-2947	ガスケット,クランクケース カバー		1
11022	11022-2055	ケース(ロツカ)		*
	(	-	FC420-B40164)	
11022A	11022-2070	ケース(ロツカ)		1
	(	FC420-B40165 -	)	
13169	13169-2436	プレート		*
	(	-	FC420-B40164)	
13270	13270-2055	プレート		1
	(	FC420-B40165 -	)	
16126	16126-2113	バルブ		1
49002	49002-2107	ガイド(バルブ)		2
49015	49015-6174	カバー(クランクケース)		1
49120	49120-6106	クランクケースコンプ		1
92002	92002-2273	ボルト		3
92002A	92002-2310	ボルト		2
92004	92004-2083	スタッド,6X14		4
92009	92009-2308	スクリュー		1
92043	92043-1263	ピン		2
92043A	92043-1266	ピン		2
92049	92049-2096	シール(オイル)		1
92049A	92049-2097	シール(オイル)		1
92049B	92049-2104	シール(オイル)		*
	(	-	FC420-B82707)	
92049C	92049-2227	シール(オイル)		1
	(	FC420-B82708 -	)	
130	130B0614	ボルト(ツバツキ)		4
130A	130G0825	ボルト(ツバツキ)		4
130B	130T0845	ボルト(ツバツキ)		9
171	171G0820	ウエコミ ボルト		2
601	601A6307	ボールベアリング		1

2.ピストン／クランクシャフト

E0120-A063B

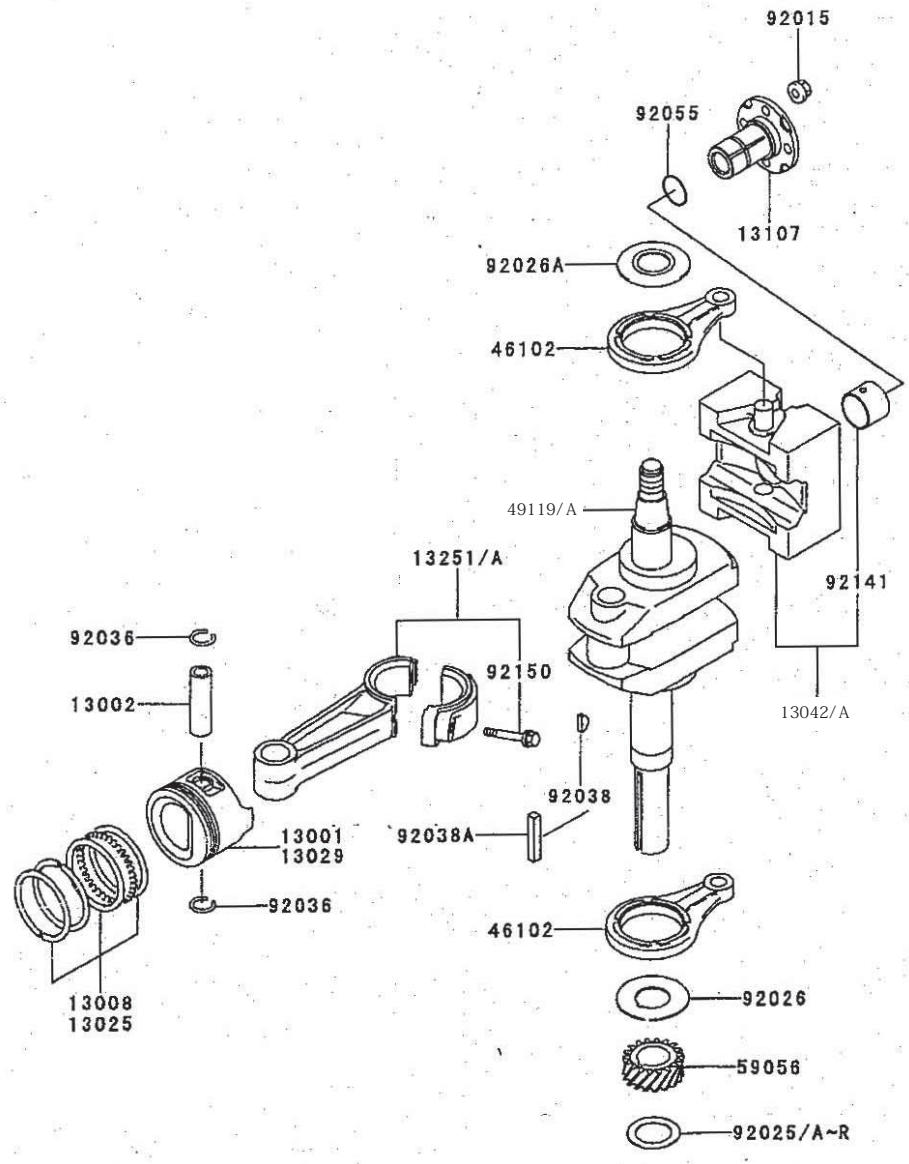

見出番号	部品番号	部品名	個数 D	個数 E
13001	13001-2130	ピストン(エンジン)	1	1
13002	13002-2078	ピン(ピストン)	1	1
13008	13008-6053	リングセット(ピストン)	1	1
13025	13025-6020	リングセット(ピストンエル),0.50	AR	AR
13029	13029-2106	ピストン(エンジンエル),0.50	AR	AR
13042	13042-6010	ウエイト	1	
13042A	13042-2102	ウエイト		1
13107	13107-2088	シャフト	1	1
13251	13251-6039	ロッドアッシ(コネクテイング)	1	1
13251A	13251-6041	ロッドアッシ(コネクテイング),U/S=0.50	AR	AR
46102	46102-2077	ロッド	2	2
49119	49119-2176	クランクシャフトアッシ	1	
49119A	49119-2193	クランクシャフトアッシ		1
59056	59056-2101	ギヤ(ヘリカル)	1	1
92015	92015-1193	ナット	4	4
92025	92025-2210	シム,T=1.18	AR	AR
92025A	92025-2211	シム,T=1.215	AR	AR
92025B	92025-2212	シム,T=1.25	AR	AR
92025C	92025-2213	シム,T=1.285	AR	AR
92025D	92025-2214	シム,T=1.32	AR	AR
92025E	92025-2215	シム,T=1.355	AR	AR
92025F	92025-2216	シム,T=1.39	AR	AR
92025G	92025-2217	シム,T=1.425	AR	AR
92025H	92025-2218	シム,T=1.46	AR	AR
92025I	92025-2219	シム,T=1.495	AR	AR
92025J	92025-2220	シム,T=1.53	AR	AR
92025K	92025-2221	シム,T=1.565	AR	AR
92025L	92025-2222	シム,T=1.60	AR	AR
92025M	92025-2223	シム,T=1.635	AR	AR
92025N	92025-2224	シム,T=1.67	AR	AR
92025O	92025-2225	シム,T=1.705	AR	AR
92025P	92025-2226	シム,T=1.74	AR	AR
92025Q	92025-2227	シム,T=1.775	AR	AR
92025R	92025-2228	シム,T=1.81	AR	AR
92026	92026-2156	スペーサ	1	1
92026A	92026-2160	スペーサ	1	1
92036	92036-008	サークリップ	2	2
92038	92038-2094	キー	1	1
92038A	92038-2101	キー	1	1
92055	92055-2072	リング(0)	1	1
92141	92141-2112	ベアリング(プレーン)	1	1
92150	92150-2193	ボルト	2	2

E0130-A054C

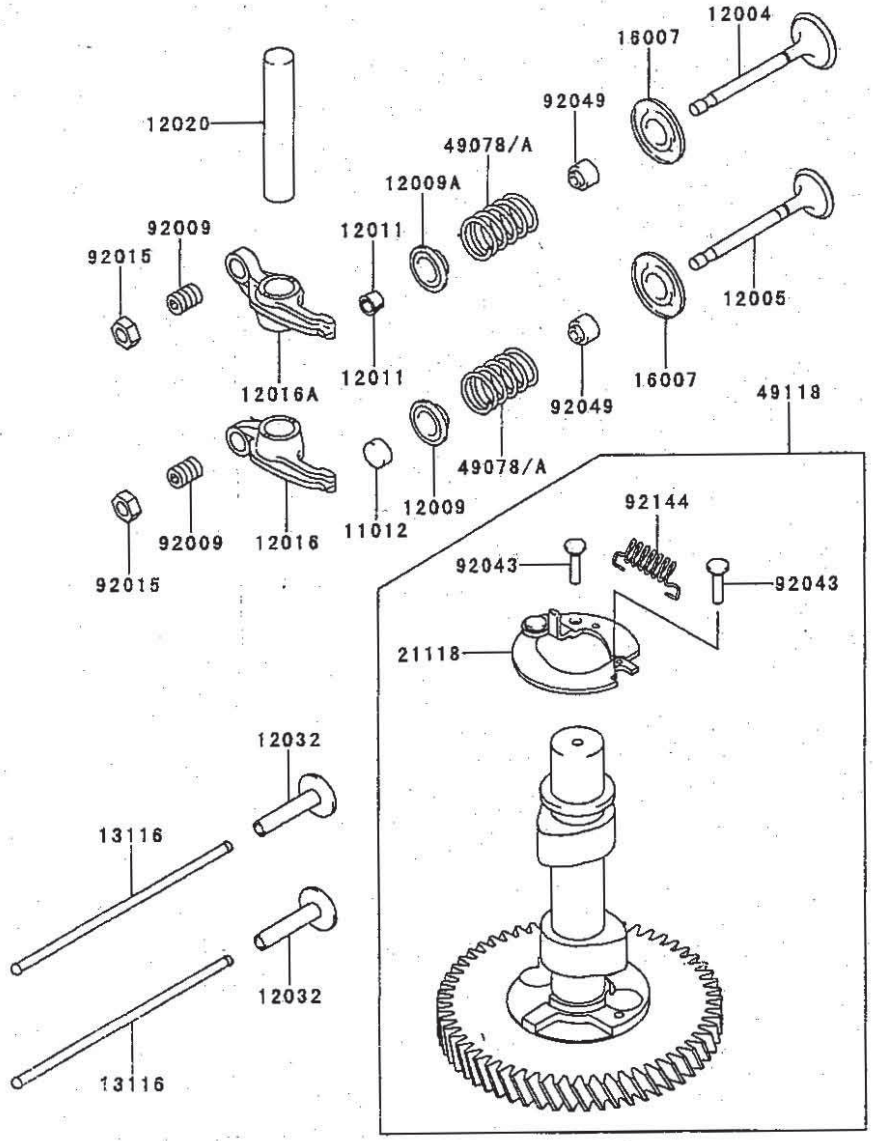

3.バルブ／カムシヤフト

見出番号	部品番号	部品名	個数 D
11012	11012-2189	キヤツブ,バルブ	1
12004	12004-2097	バルブ(インテーク)	1
12005	12005-2086	バルブ(エキゾースト)	1
12009	12009-2058	リテーナ(バルブスプリング)	1
12009A	12009-2060	リテーナ(バルブスプリング)	1
12011	12011-2052	コレツト	2
12016	12016-2054	アーム(ロツカ)	1
12016A	12016-2055	アーム(ロツカ)	1
12020	12020-2058	シヤフト(ロツカ)	1
12032	12032-2068	タペツト	2
13116	13116-2056	ロツド(プツシユ)	2
16007	16007-2052	シート(スプリング)	2
21118	21118-2083	デコンプレツサ	1
49078	49078-2068	スプリング(エンジンバルブ)	*
	(-	FC420-C12759)	
49078A	49078-2076	スプリング(エンジンバルブ)	2
	(	FC420-C12760 -)	
49118	49118-2132	カムシヤフトコンプ	1
92009	92009-2182	スクリユー	2
92015	92015-2139	ナツト	2
92043	92043-2113	ピン	2
92049	92049-2223	シール(オイル)	2
92144	92144-2323	スプリング	1

E0140-A032N

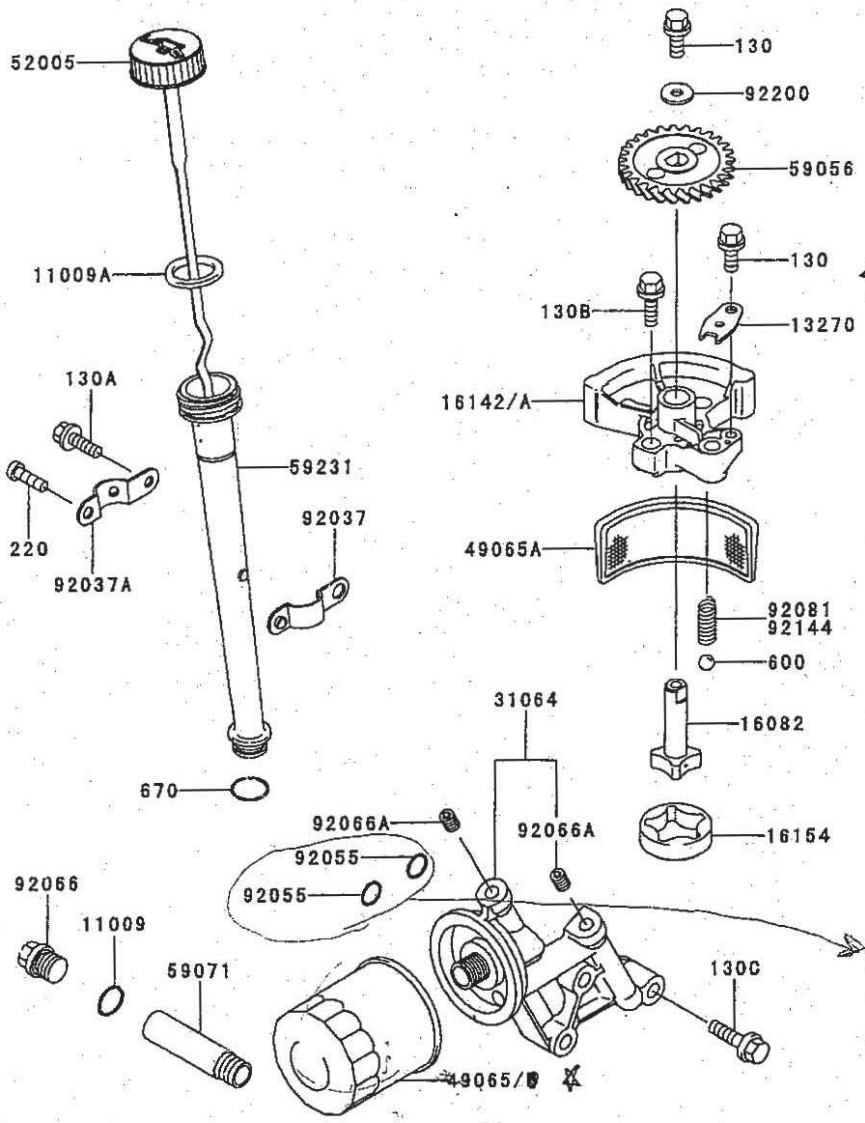

4.潤滑装置

見出番号	部品番号	部品名	D	個数
11009	11009-2175	ガスケット		1
11009A	11009-2346	ガスケット,オイル ゲージ		1
13270	13270-2054	プレート		1
16082	16082-2059	ポンプアッシ(オイル)		1
16142	16142-2053	カバー(ポンプ)		*
	(	- FC420-B46537)		
16142A	16142-2068	カバー(ポンプ)		1
	(	FC420-B46538 -)		
16154	16154-2052	ロータ(ポンプ)		1
31064	31064-6001	パイプコンプ		1
49065	49065-2071	フイルタ(オイル)		*
49065A	49065-2073	フイルタ(オイル)		1
~~49065B~~	~~49065-2078~~	~~フイルタ(オイル)~~ 49065-2071の旧品番		1
52005	52005-2105	ゲージ		1
59056	59056-2090	ギヤ(ヘリカル)		1
59071	59071-2063	ジヨイント		1
59231	59231-2062	フイラ		1
92037	92037-2199	クランプ		1
92037A	92037-2200	クランプ		1
92055	92055-2073	リング(0)		2
92066	92066-2092	プラグ		1
92066A	92066-2211	プラグ		2
92081	92081-2305	スプリング		*
	(	- FC420-B72873)		
92144	92144-2391	スプリング		1
	(	FC420-B72874 -)		
92200	92200-2035	ワツシヤ		1
130	130B0610	ボルト(ツバツキ)		2
130A	130B0614	ボルト(ツバツキ)		1
130B	130B0830	ボルト(ツバツキ)		2
130C	130B0840	ボルト(ツバツキ)		3
220	220B0608	ナベコネジ(+ジアナ)		1
600	600A1000	コウキユウ		1
670	670D2016	O リング(ウンドウヨウ)		1

※92055-2188 Oリング → FC420V EG80より変更
1台につき1コ使い

5.冷却装置

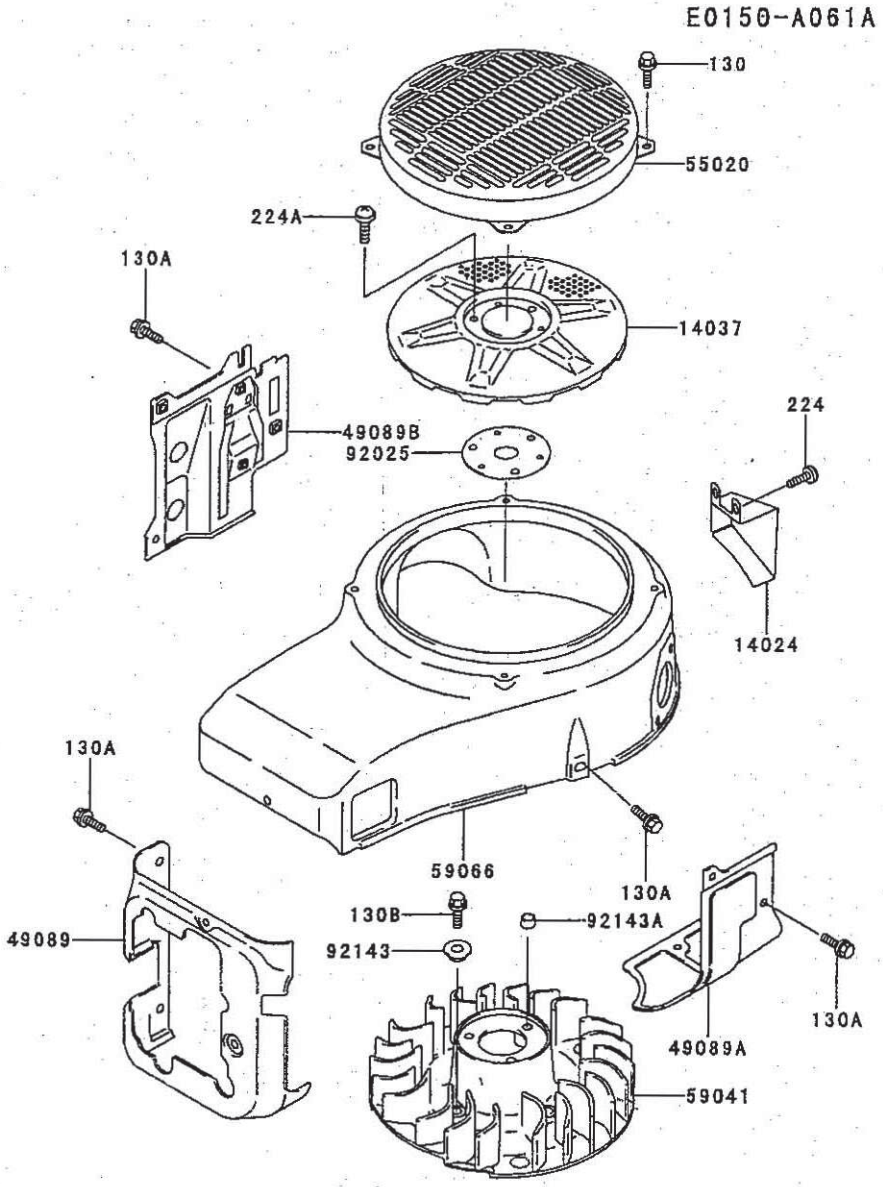

見出番号	部品番号	部品名	個数 D
14024	14024-2294-9H	カバー	1
14037	14037-2104-9H	スクリーン	1
49089	49089-2231-9H	シユラウド(エンジン)	1
49089A	49089-2232-9H	シユラウド(エンジン)	1
49089B	49089-2233-9H	シユラウド(エンジン)	1
55020	55020-2099-9H	ガード	1
59041	59041-2087	フアン	1
59066	59066-2564-9H	ハウジング(フアン)	1
92025	92025-2003	シム,T=1.20	AR
92143	92143-2179	カラー	4
92143A	92143-2182	カラー,6.2X7.8X5	3
130	130B0610	ボルト(ツバツキ)	4
130A	130G0612	ボルト(ツバツキ)	12
130B	130G0614	ボルト(ツバツキ)	4
224	224B0408	ナベコネジ(ヒラツキ+ジアナ)	2
224A	224B0616	ナベコネジ(ヒラツキ+ジアナ)	3

FC420V-□G80

E0160-A155B

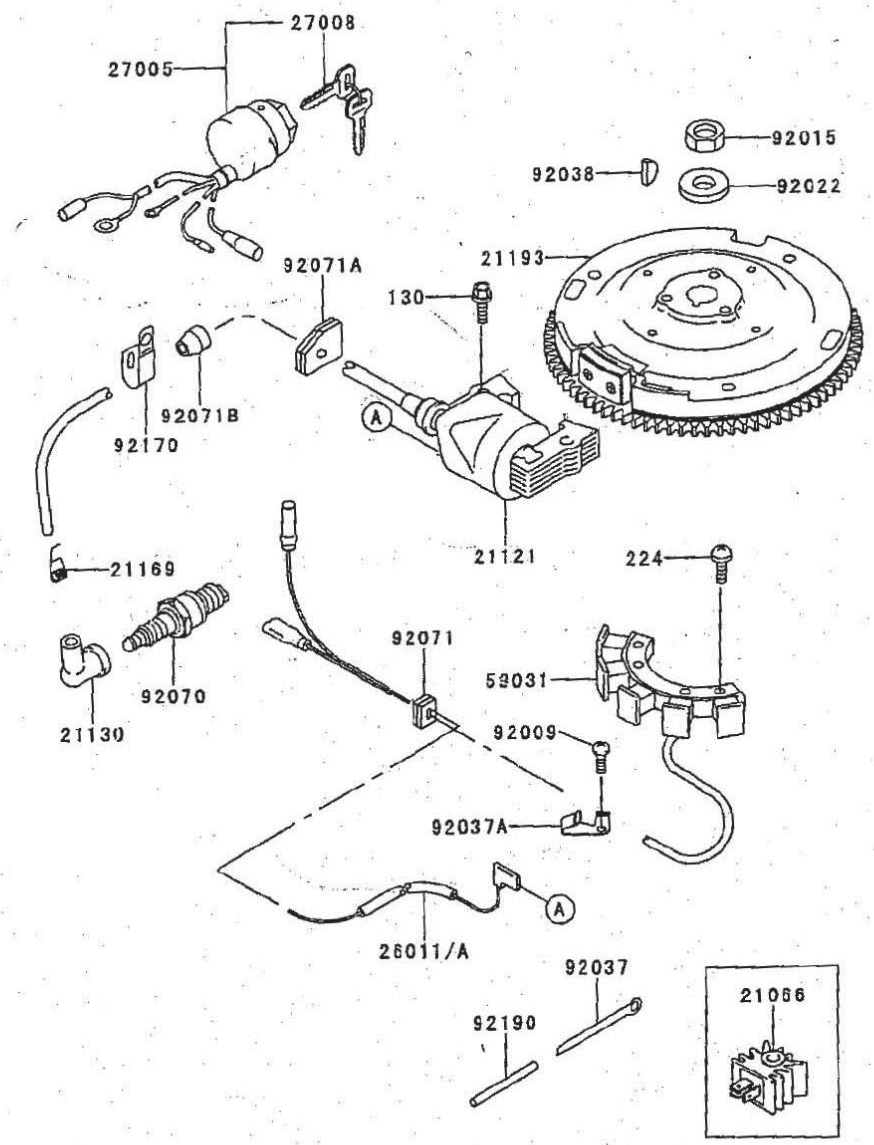

6.電装品

見出番号	部品番号	部品名	個数 D
21066	21066-1020	レギュレータ(ボルテージ)	1
21121	21121-2086	コイル(イグニション)	1
21130	21130-2066	キャップ(スパークプラグ)	1
21169	21169-2004	ターミナル	1
21193	21193-2154	フライホイールアッシ	1
26011	26011-2314	ワイヤ(リード) (- FC420-B52571)	
26011A	26011-2331	ワイヤ(リード) (FC420-B52572 -)	1
27005	27005-2056	スイッチアッシ(イグニション)(カップラ式)	1
27008	27008-2055	キー(ロック)	2
59031	59031-2086	コイル(チャージング)	1
92009	92009-2308	スクリュー	1
92015	92015-2167	ナット	1
92022	92022-2229	ワッシャ	1
92037	92037-2063	クランプ	1
92037A	92037-2177	クランプ	1
92038	92038-2094	キー	1
92070	92070-2075	プラグ(スパーク),RN11YC,ソリッド	1
92071	92071-2099	グロメット	1
92071A	92071-2112	グロメット	1
92071B	92071-517	GROMMET	1
92170	92170-2081	クランプ	1
92190	92190-2167	チューブ	1
130	130B0520	ボルト(ツバツキ)	2
224	224B0620	ナベコネジ(ヒラツキ+ジアナ)	2

一体型と(スニット型化)

別がある。
別・別型
(FC420V-BG80 旧型)

7.コントロール装置

E0170-A055F

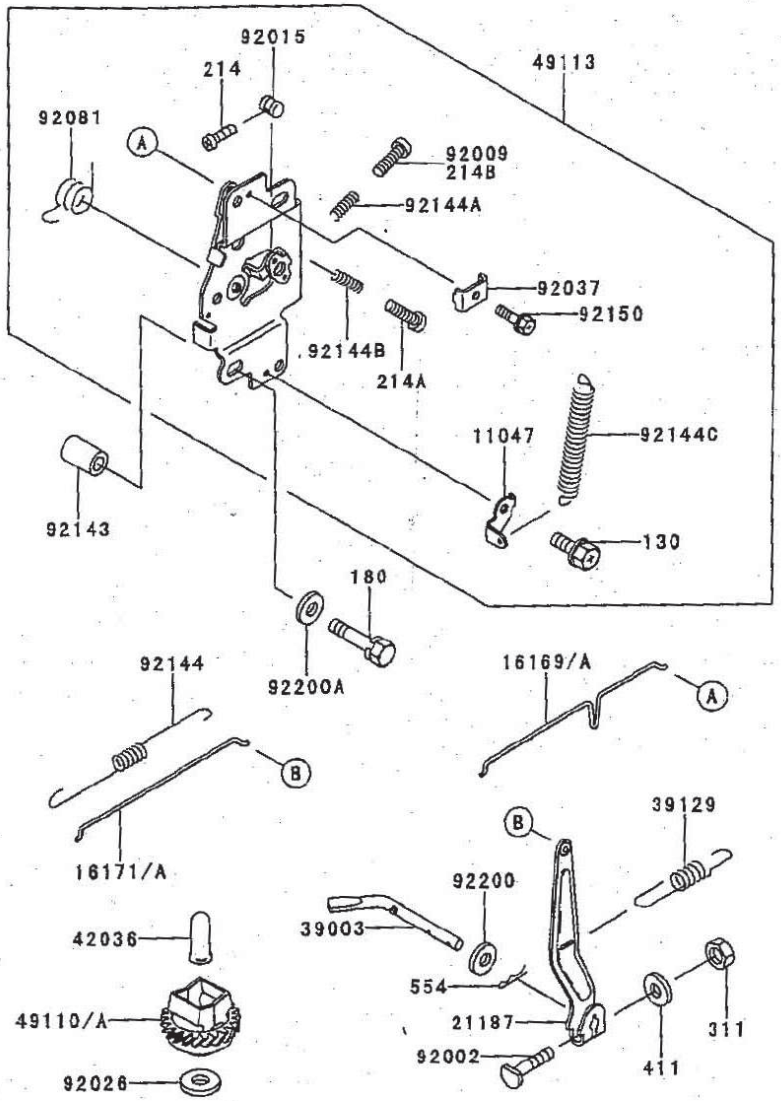

見出番号	部品番号	部品名	個数 D
11047	11047-2028	ブラケット	1
16169	16169-2088	リンク(チヨーク)	*
16169A	16169-2130	リンク(チヨーク)	1
16171	16171-2056	リンク,ガバナ	*
16171A	16171-2079	リンク,ガバナ	1
21187	21187-2055	アームアツシ	1
39003	39003-2073	アーム(ピボツト)	1
39129	39129-2011	スプリング(ガバナ)	1
42036	42036-2060	スリーブ	1
49110	49110-2067	ガバナアツシ	*
	(-	FC420-C13729)	
49110A	49110-2084	ガバナアツシ	1
	(	FC420-C13730 -)	
49113	49113-2098	パネルコンプ(コントロール)	1
92002	92002-2269	ボルト	1
92009	92009-2113	スクリユー	1
92015	92015-2120	ナツト	1
92026	92200-2036	スペーサ	1
92037	92037-2020	クランプ	1
92081	92081-2316	スプリング	1
92143	92143-2006	カラー	2
92144	92144-2033	スプリング	1
92144A	92144-2220	スプリング	1
92144B	92144-2266	スプリング	1
92144C	92144-2281	スプリング	1
92150	92150-2182	ボルト,5X18	1
92200	92200-2029	ワツシヤ,6.5X11.5X2.0	1
92200A	92200-2070	ワツシヤ	2
130	130B0508	ボルト(ツバツキ)	1
180	180B0635	ボルト(アプセツトバネツキ)	2
214	214B0412	ナベコネジ(+-アナ)	1
214A	214B0420	ナベコネジ(+-アナ)	1
214B	214B0425	ナベコネジ(+-アナ)	*
311	311B0600	ロツカク ナツト	1
411	411B0600	ヒラザガネ(ミガキマル)	1
554	554A0600	スナツプ ピン	1

8.キヤブレタ

E0180-A064E

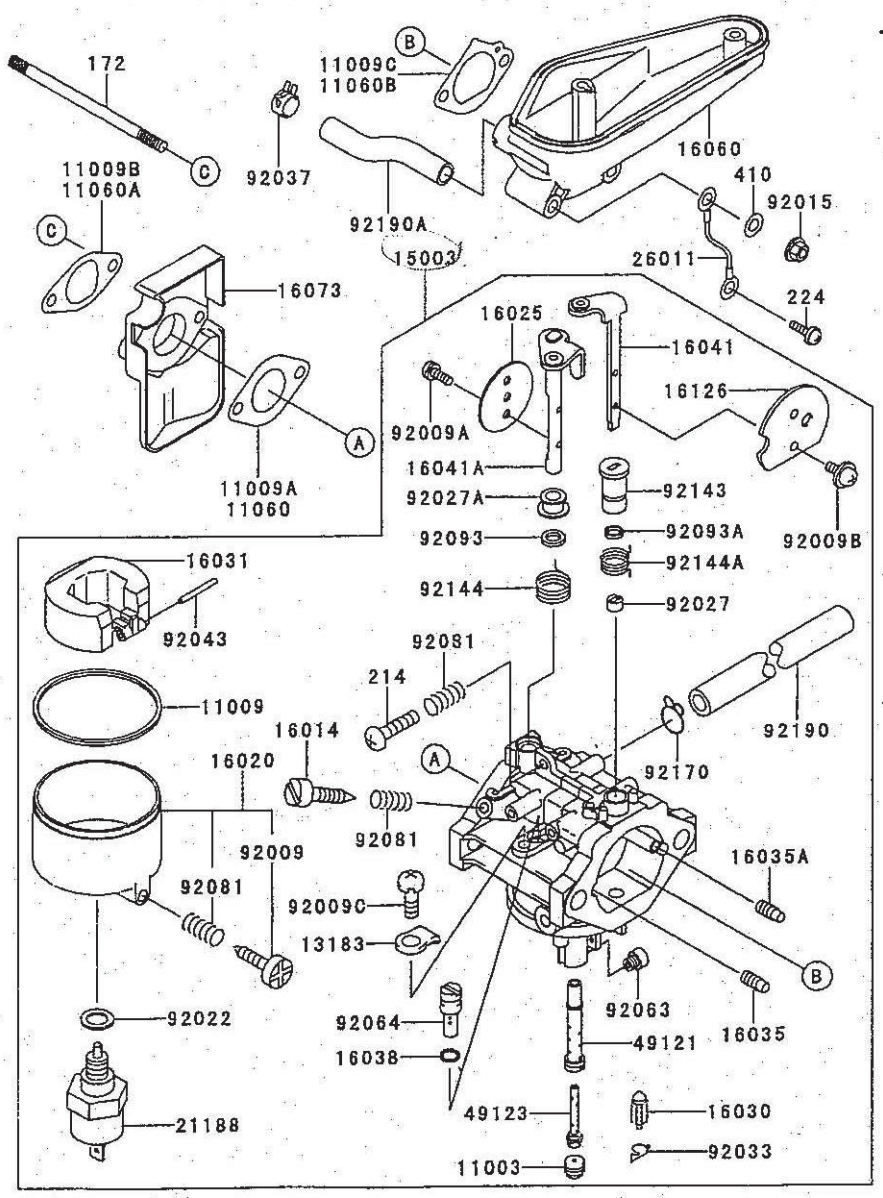

見出番号	部品番号	部品名	個数 D
11003	11003-2101	シート(バルブ)	1
11009	11009-2024	ガスケツト	1
11009A	11009-2944	ガスケツト,キヤブレタ	*
	(	- FC420-B45447)	
11009B	11009-2945	ガスケツト,インシユレータ	*
	(	- FC420-B45447)	
11009C	11009-2946	ガスケツト,インテイク パイプ	*
	(	- FC420-B45447)	
11060	11060-2339	ガスケツト,キヤブレタ	1
	(	FC420-B45448 -)	
11060A	11060-2340	ガスケツト,インシユレータ	1
	(	FC420-B45448 -)	
11060B	11060-2341	ガスケツト,インテイク パイプ	1
	(	FC420-B45448 -)	
13183	13183-2252	プレート	1
15003	15003-2329	キヤブレタアツシ	1
16014	16014-2010	スクリユー(パイロツトエア)	1
16020	16020-2109	チヤンバ(フロート)	1
16025	16025-2137	バルブ(スロツトル),#90	1
16030	16030-2067	バルブ(フロート)	1
16031	16031-2066	フロート	1
16035	16035-2056	ジエツト(エア),#1.8	1
16035A	16035-2058	ジエツト(エア),#1.1	1
16038	16038-024	ガスケツト	1
16041	16041-2163	シヤフト(キヤブレタ),チヨーク	1
16041A	16041-2215	シヤフト(キヤブレタ),スロツトル	1
16060	16060-6001	パイプ(インテーク)	1
16073	16073-6001	インシユレータ	1
16126	16126-2170	バルブ,チヨーク	1
21188	21188-2010	ソレノイド	1
26011	26011-2233	ワイヤ(リード)	1
49121	49121-2188	ノズル(メイン),89A	1
49123	49123-2075	ホルダ(メインジエツト)	1
92009	92009-2015	スクリユー	1
92009A	92009-2080	スクリユー	2
92009B	92009-2081	スクリユー	2
92009C	92009-2244	スクリユー	1
92015	92015-1193	ナツト	2
92022	92022-2231	ワツシヤ	1
92027	92027-2003	カラー	1

8.キヤブレタ

E0180-A064E

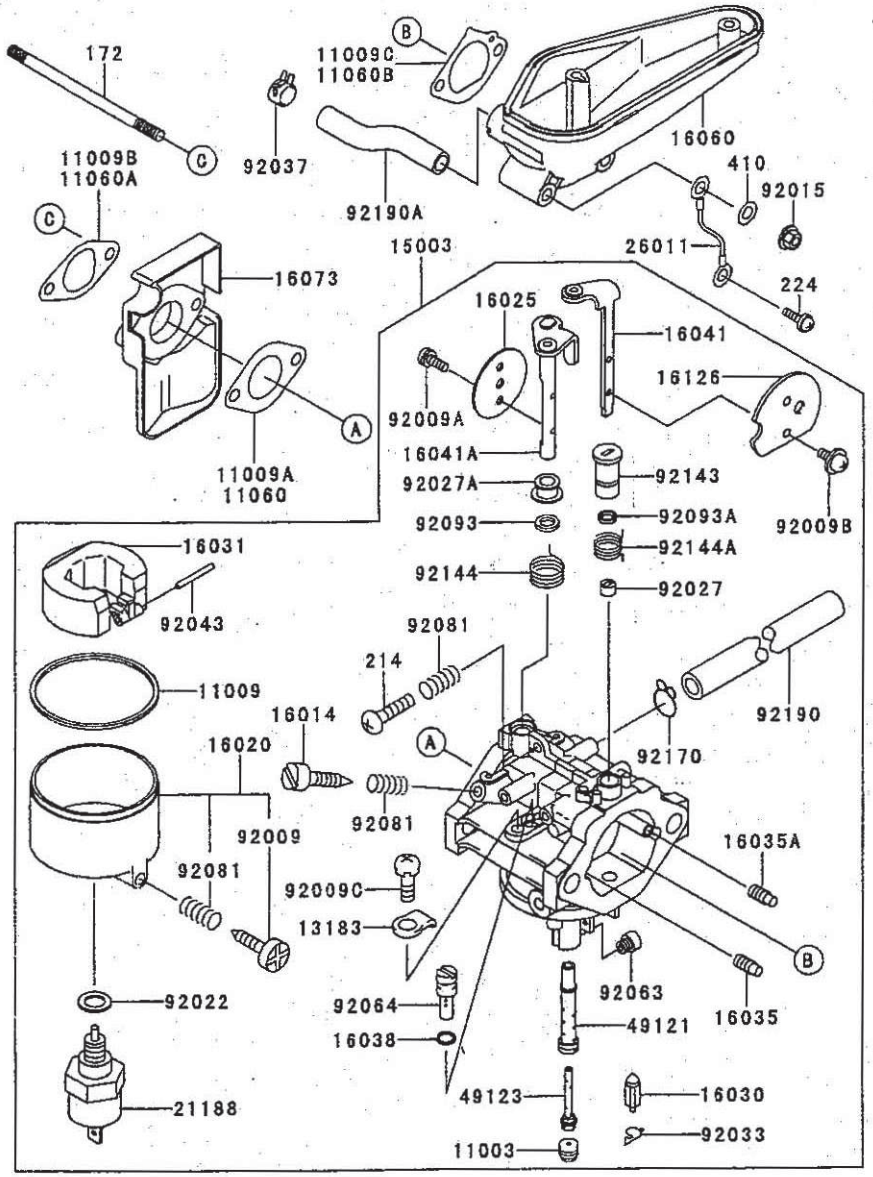

見出番号	部品番号	部品名	個数 D
92027A	92027-2025	カラー	1
92033	92033-2067	リング(スナップ)	1
92037	92037-2012	クランプ	1
92043	92043-2006	ピン	1
92063	92063-2257	ジエット(メイン),#100	1
92064	92064-2101	ジエット(パイロット),#60	1
92081	92081-2009	スプリング	3
92093	92093-2069	シール	1
92093A	92093-2082	シール	1
92143	92143-2142	カラー	1
92144	92144-2037	スプリング	1
92144A	92144-2160	スプリング	1
92170	92170-2023	クランプ	1
92190	92190-2011	チユーブ,4.5X6.5X100	1
92190A	92190-2066	チユーブ,11.6X16X116	1
172	172G06115	ウエコミ ボルト	2
214	214B0414	ナベコネジ(+-アナ)	1
224	224B0508	ナベコネジ(ヒラツキ+ジアナ)	1
410	410B0600	ヒラザガネ(コガタマル)	1

9.エアフイルタ／マフラ

E0190-A321A

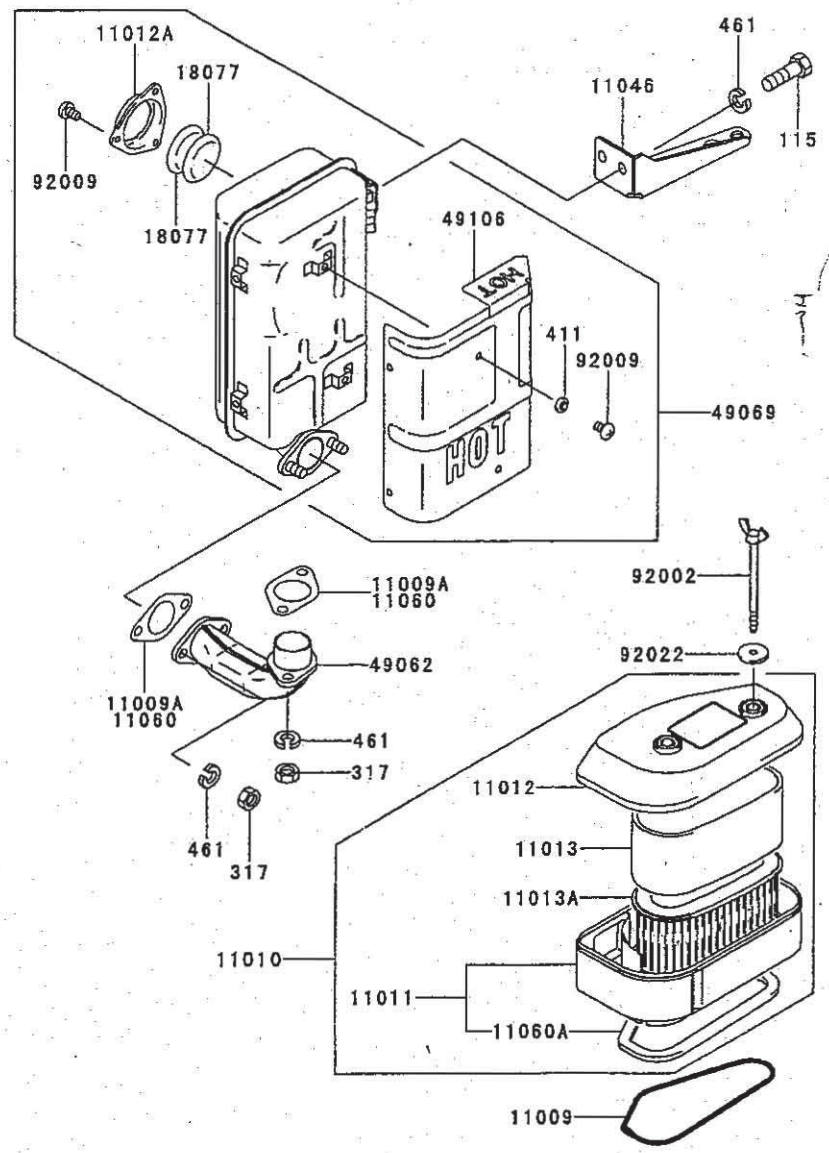

見出番号	部品番号	部品名	個数 D
11009	11009-2505	ガスケット,エアフイルタ	1
11009A	11009-2943	ガスケット,マフラ	*
	(	- FC420-C21412)	
11010	11010-2421	フイルタアツシ(エア)	1
11011	11011-2227	ケース(エアフイルタ)	1
11012	11012-2223	キャツブ,エアフイルタ	1
11012A	11012-2251-9Y	キャツブ,スパークアレスタ	1
11013	11013-2109	エレメント(エアフイルタ)	1
11013A	11013-2141	エレメント(エアフイルタ)	1
11046	11046-2160-9Y	ブラケット	1
11060	11060-2382	ガスケット,マフラ	2
	(	FC420-C21413 -)	
11060A	11060-2446	ガスケット	1
18077	18077-2052	アレスタ(スパーク)	2
49062	49062-2057-9Y	パイプコンプ(エキゾースト)	1
49069	49069-2209-9Y	マフラアツシ	1
49106	49106-2471-9Y	カバー(マフラ)	1
92002	92002-2274	ボルト	2
92009	92009-2166	スクリユー,5X8	9
92022	92022-2220	ワツシヤ	2
115	115G0816	ボルト(コガタアプセツト)	2
317	317R0800	ロツカクナツト(コガタ)	4
411	411B0500	ヒラザガネ(ミガキマル)	6
461	461F0800	バネザガネ	6

10.フユーエルタンク／フユーエルバルブ

E0200-A263A

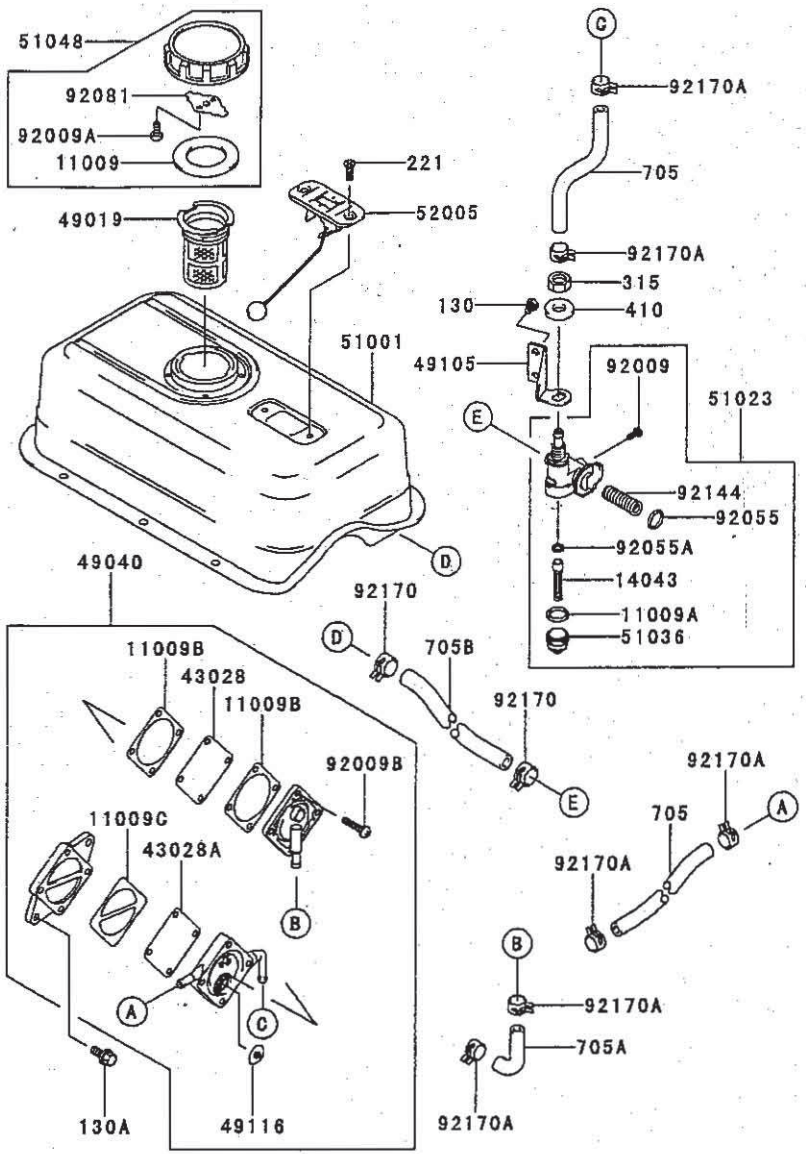

見出番号	部品番号	部品名	個数 D
11009	11009-2115	ガスケット	1
11009A	11009-2526	ガスケット	1
11009B	11009-2763	ガスケット,フユーエル ポンプ	2
11009C	11009-2764	ガスケット,フユーエル ポンプ	1
14043	14043-2070	フイルタ	1
43028	43028-2068	ダイアフラム	1
43028A	43028-2069	ダイアフラム	1
49019	49019-2107	フイルタ(フユーエル)	1
49040	49040-2066	ポンプ(フユーエル)	1
49105	49105-2096	ブラケット(タツプ)	1
49116	49116-2055	バルブアツシ	2
51001	51001-2258-9H	タンクコンプ(フユーエル)	1
51023	51023-2163	タツプアツシ	1
51036	51036-2073	カツプ,フユーエル タツプ	1
51048	51048-2052	キヤツプアツシ(タンク) (プリクス E/Gのキャップ アッシと同じ)	1
52005	52005-2100	ゲージ	1
92009	92009-2004	スクリユー	1
92009A	92009-2021	スクリユー	2
92009B	92009-2212	スクリユー	4
92055	92055-1299	リング(0)	1
92055A	92055-2083	リング(0)	1
92081	92081-2036	スプリング	1
92144	92144-2043	スプリング	1
92170	92170-2087	クランプ	2
92170A	92170-2088	クランプ	6
130	130B0508	ボルト(ツバツキ)	2
130A	130G0614	ボルト(ツバツキ)	2
221	221C0512	サラコネジ(+ジアナ)	2
315	315B1200	ロツカク ナツト(コガタ ホソメ)	1
410	410B1200	ヒラザガネ(コガタマル)	1
705	705A061000	ブレイド チユーブ	2
705A	705A061000	ブレイド チユーブ	1
	(	FC420-B58515 -	)
705B	705A081000	ブレイド チユーブ	1

E0210-A098D

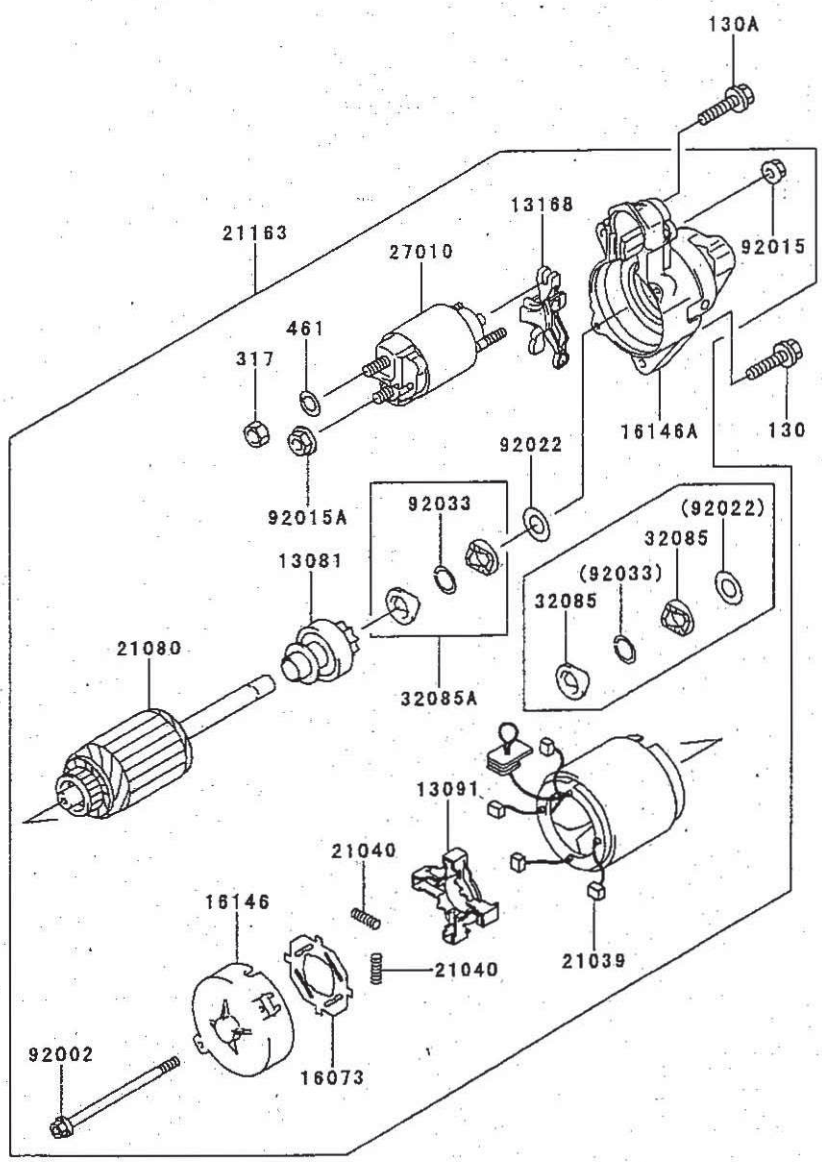

11.スタータ

見出番号	部品番号	部品名	個数 D
13081	13081-2085	クラツチアツシ	1
13091	13091-2068	ホルダ,ブラシ	1
13168	13168-2131	レバー,シフト	1
16073	16073-2098	インシユレータ	1
16146	16146-2077	カバーアツシ	1
16146A	16146-2106	カバーアツシ	1
21039	21039-2059	ブラシ	4
21040	21040-2052	スプリング(ブラシ)	4
21080	21080-2054	アーマチユア	1
21163	21163-2073	スタータ(エレクトリツク)	1
27010	27010-2122	スイツチ	1
32085	32085-2066	ストツパ	*
32085A	32085-2097	ストツパ	1
92002	92002-2277	ボルト	2
92015	92015-2146	ナツト	2
92015A	92015-2147	ナツト	1
92022	92022-2218	ワツシヤ	1
92033	92033-2081	リング(スナツプ)	1
130	130B0835	ボルト(ツバツキ)	1
130A	130B0840	ボルト(ツバツキ)	1
317	317B0800	ロツカクナツト(コガタ)	2
461	461F0800	バネザガネ	2

F0290-A126A

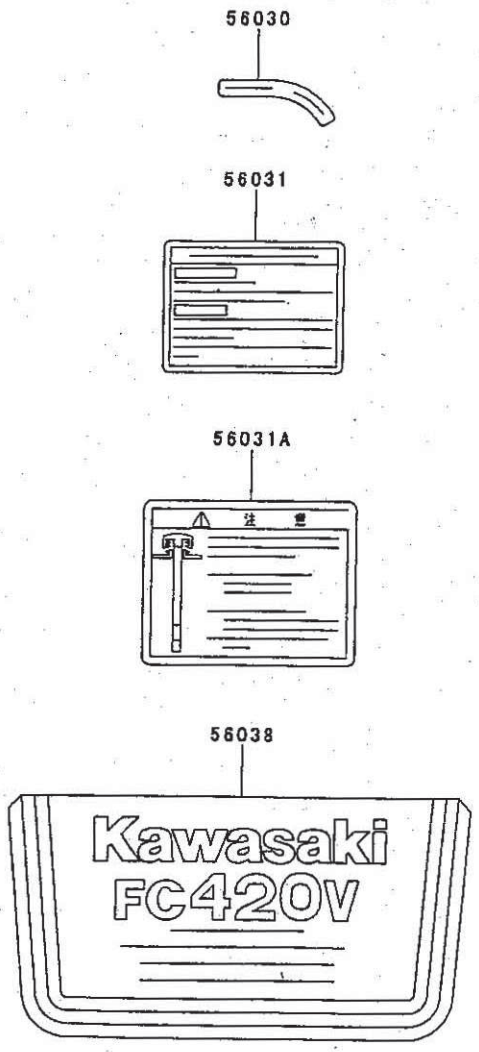

12.ラベル

見出番号	部品番号	部品名	個数 D
56030	56030-2390	ラベル	1
56031	56031-2441	ラベル(マニュアル)	1
56031A	56031-2442	ラベル(マニュアル)	1
56038	56038-2504	ラベル(ブランド)	1