純正部品表(OEM)
GH170-1-D-OR-2
GH170-1-GT-OR
GH170-1-GT-OR-2

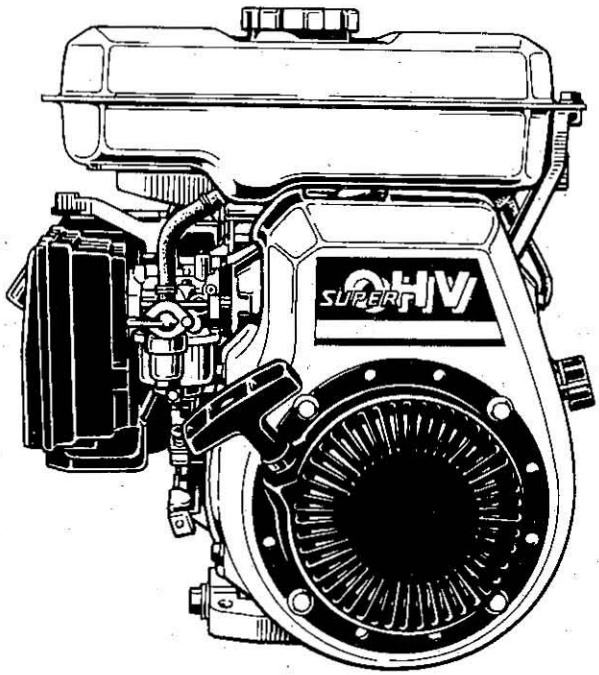

1997年 8 月初版

部品表番号
07909-14936

E001-1 シリンダ　〔D－OR－2〕

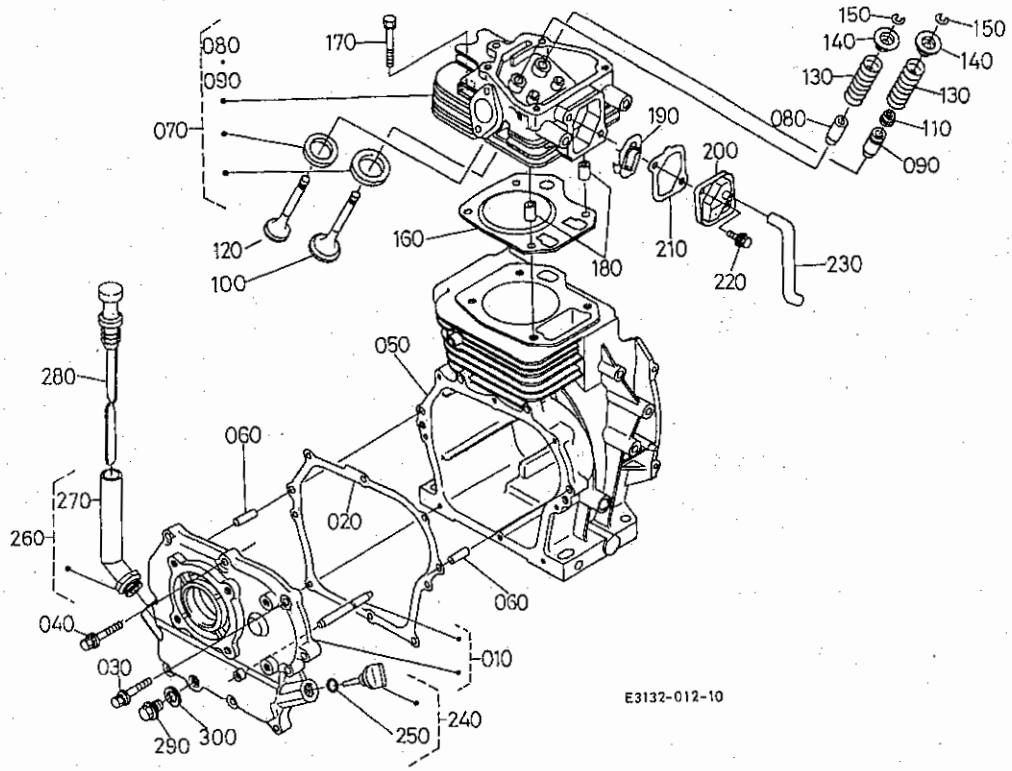

A:GH170-1-D-OR-2 B:GH170-1-GT-OR C:GH170-1-GT-OR-2

図番	品番	部品名称	数量 A	数量 B	数量 C	互換性	備考
010	E3132-0107-0	クランクケースカバー，アッシ	1	－	－		
020	E3131-0134-0	ガスケット(クランクケース)	1	－	－		
030	13963-9114-0	ボルト	1	－	－		
040	13621-9121-0	ボルト	7	－	－		
050	E3133-0211-0	シリンダブロック	1	－	－		
060	13325-9451-0	ヘイコウピン	2	－	－		
070	E3131-0304-5	シリンダヘッド，コンプ	1	－	－		
080	12631-1358-0	バルブ ガイド	1	－	－		
090	E2111-1354-0	バルブガイド(インテイク)	1	－	－		
100	E3131-1311-0	バルブ(インテイク)	1	－	－		
110	12681-1315-0	バルブ ステムシール	1	－	－		
120	E3131-1312-0	バルブ(エキゾースト)	1	－	－		
130	12631-1324-0	バルブ スプリング	2	－	－		
140	12631-1333-0	バルブスプリング リテーナ	2	－	－		
150	12631-1336-0	コッタ	2	－	－		
160	12653-0331-0	ガスケット ヘッド	1	－	－		
170	12631-0345-0	ヘッドボルト	4	－	－		
180	12631-9493-0	パイプ ピン	2	－	－		
190	12643-0501-0	フリーザ コンプ	1	－	－		
200	12643-0541-0	カバー(フリーザ)	1	－	－		
210	12643-0543-0	ガスケット フリーザカバ	1	－	－		
220	13921-9104-0	ボルト	2	－	－		
230	12641-0551-2	フリーザチューブ	1	－	－		
240	13901-3308-2	オイルゲージ，アッシ	1	－	－		
250	04811-00160	Oリング	1	－	－		
260	E3132-3380-0	サポート，アッシ(オイルゲージ)	1	－	－		
270	E3132-3644-0	サポート(オイルゲージ)	1	－	－		
280	12903-3641-0	オイルゲージ	1	－	－		
290	13901-3375-0	プラグ(ドレン)	1	－	－		
300	04724-00120	ガスケット	1	－	－		

E001-2 シリンダ　〔GT－OR〕

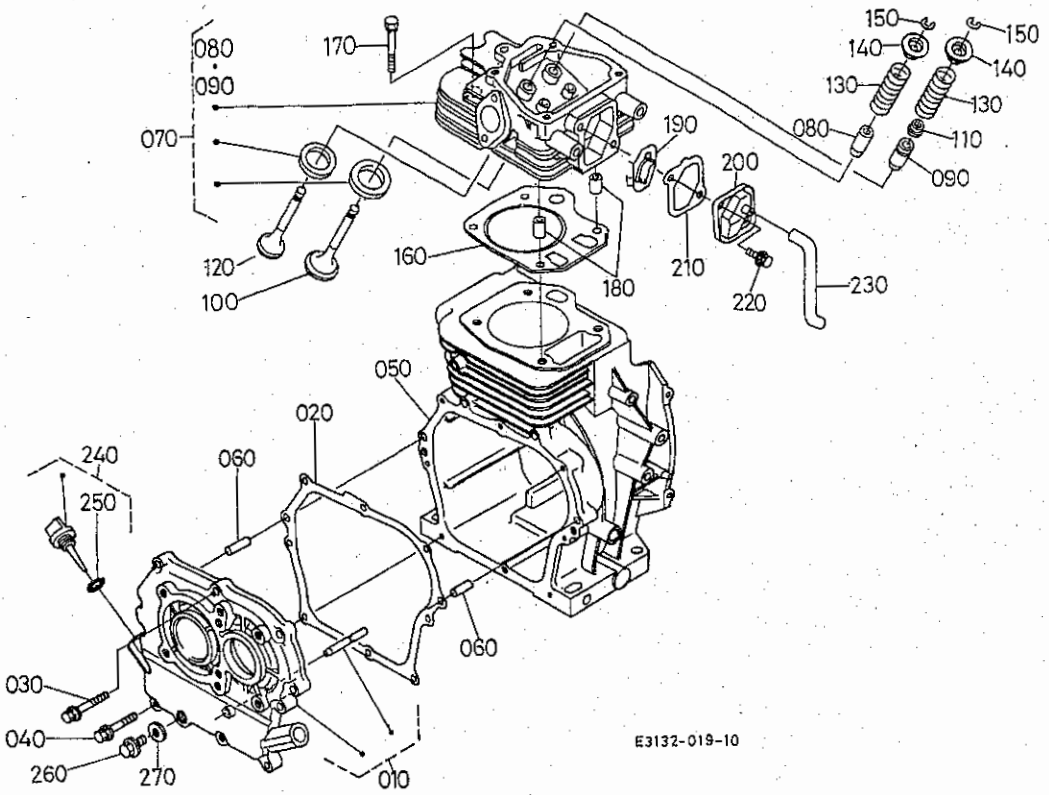

A:GH170-1-D-OR-2 B:GH170-1-GT-OR C:GH170-1-GT-OR-2

図番	品番	部品名称	数量 A	数量 B	数量 C	互換性	備考
010	E3133-0105-0	ｸﾗﾝｸｹｰｽｶﾊﾞｰ,ｱｯｼ	－	1	－		
020	E3131-0134-0	ｶﾞｽｹｯﾄ(ｸﾗﾝｸｹｰｽ)	－	1	－		
030	13963-9114-0	ﾎﾞﾙﾄ	－	1	－		
040	13621-9121-0	ﾎﾞﾙﾄ	－	7	－		
050	E3133-0211-0	ｼﾘﾝﾀﾞﾌﾞﾛｯｸ	－	1	－		
060	13325-9451-0	ﾍｲｺｳﾋﾟﾝ	－	2	－		
070	E3131-0304-5	ｼﾘﾝﾀﾞﾍｯﾄﾞ,ｺﾝﾌﾟ	－	1	－		
080	12631-1358-0	ﾊﾞﾙﾌﾞ ｶﾞｲﾄﾞ	－	1	－		
090	E2111-1354-0	ﾊﾞﾙﾌﾞｶﾞｲﾄﾞ(ｲﾝﾃｲｸ)	－	1	－		
100	E3131-1311-0	ﾊﾞﾙﾌﾞ(ｲﾝﾃｲｸ)	－	1	－		
110	12681-1315-0	ﾊﾞﾙﾌﾞ ｽﾃﾑｼｰﾙ	－	1	－		
120	E3131-1312-0	ﾊﾞﾙﾌﾞ(ｴｷｿﾞｰｽﾄ)	－	1	－		
130	12631-1324-0	ﾊﾞﾙﾌﾞ ｽﾌﾟﾘﾝｸﾞ	－	2	－		
140	12631-1333-0	ﾊﾞﾙﾌﾞｽﾌﾟﾘﾝｸﾞ ﾘﾃｰﾅ	－	2	－		
150	12631-1336-0	ｺｯﾀ	－	2	－		
160	12653-0331-0	ｶﾞｽｹｯﾄ ﾍｯﾄﾞ	－	1	－		
170	12631-0345-0	ﾍｯﾄﾞﾎﾞﾙﾄ	－	4	－		
180	12631-9493-0	ﾊﾟｲﾌﾟ ﾋﾟﾝ	－	2	－		
190	12643-0501-0	ﾌﾞﾘｰｻﾞ ｺﾝﾌﾟ	－	1	－		
200	12643-0541-0	ｶﾊﾞｰ(ﾌﾞﾘｰｻﾞ)	－	1	－		
210	12643-0543-0	ｶﾞｽｹｯﾄ ﾌﾞﾘｰｻﾞｶﾊﾞ	－	1	－		
220	13921-9104-0	ﾎﾞﾙﾄ	－	2	－		
230	12643-0551-2	ﾌﾞﾘｰｻﾞﾁｭｰﾌﾞ	－	1	－		
240	13901-3308-2	ｵｲﾙｹﾞｰｼﾞ,ｱｯｼ	－	1	－		
250	04811-00160	Oﾘﾝｸﾞ	－	1	－		
260	13901-3375-0	ﾌﾟﾗｸﾞ(ﾄﾞﾚﾝ)	－	1	－		
270	04724-00120	ｶﾞｽｹｯﾄ	－	1	－		

E001-3 シリンダ　〔ＧＴ－ＯＲ－2〕

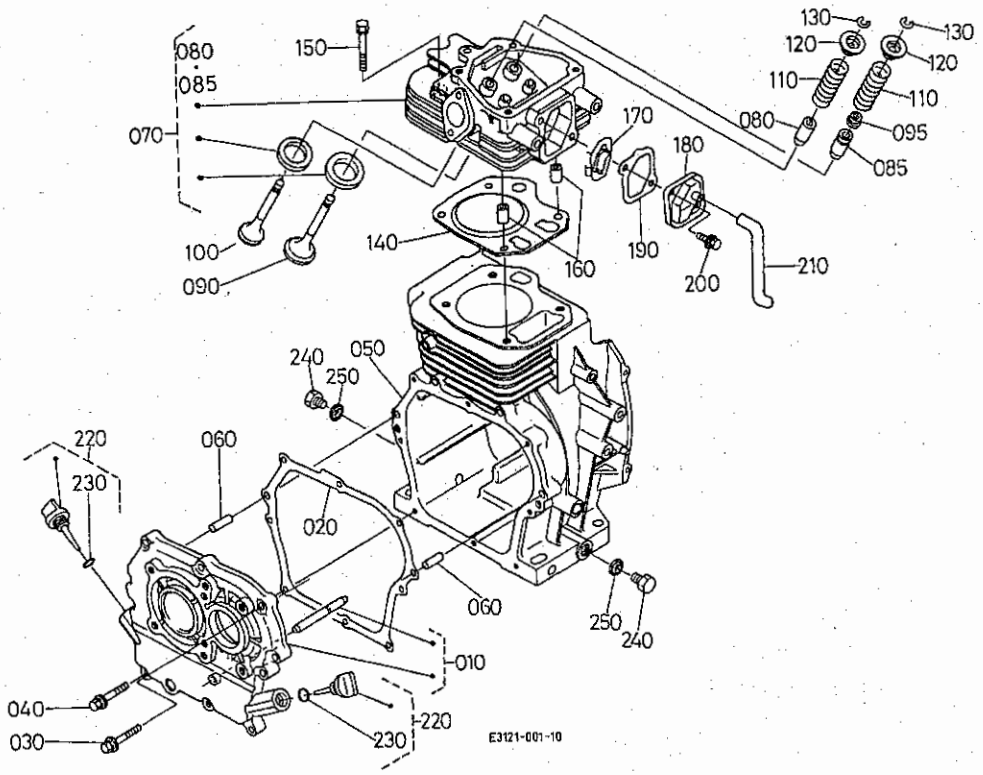

A:GH170-1-D-OR-2 B:GH170-1-GT-OR C:GH170-1-GT-OR-2

図番	品　番	部　品　名　称	数　量			互換性	備　考
			A	B	C		
010	E3131-0105-0	ｸﾗﾝｸｹｰｽｶﾊﾞｰ,ｱﾂｼ	–	–	1		
020	E3131-0134-0	ｶﾞｽｹｯﾄ(ｸﾗﾝｸｹｰｽ)	–	–	1		
030	13963-9114-0	ﾎﾞﾙﾄ	–	–	1		
040	13621-9121-0	ﾎﾞﾙﾄ	–	–	7		
050	E3131-0211-2	ｼﾘﾝﾀﾞﾌﾞﾛｯｸ	–	–	1		
060	13325-9451-0	ﾍｲｺｳﾋﾟﾝ	–	–	2		
070	E3131-0304-5	ｼﾘﾝﾀﾞﾍｯﾄﾞ,ｺﾝﾌﾟ	–	–	1		
080	12631-1358-0	ﾊﾞﾙﾌﾞ ｶﾞｲﾄﾞ	–	–	1		
085	E2111-1354-0	ﾊﾞﾙﾌﾞｶﾞｲﾄﾞ(ｲﾝﾃｲｸ)	–	–	1		
090	E3131-1311-0	ﾊﾞﾙﾌﾞ(ｲﾝﾃｲｸ)	–	–	1		
095	12681-1315-0	ﾊﾞﾙﾌﾞ ｽﾃﾑｼｰﾙ	–	–	1		
100	E3131-1312-0	ﾊﾞﾙﾌﾞ(ｴｷｿﾞｰｽﾄ)	–	–	1		
110	12631-1324-0	ﾊﾞﾙﾌﾞ ｽﾌﾟﾘﾝｸﾞ	–	–	2		
120	12631-1333-0	ﾊﾞﾙﾌﾞｽﾌﾟﾘﾝｸﾞ ﾘﾃｰﾅ	–	–	2		
130	12631-1336-0	ｺｯﾀ	–	–	2		
140	12653-0331-0	ｶﾞｽｹｯﾄ ﾍｯﾄﾞ	–	–	1		
150	12631-0345-0	ﾍｯﾄﾞﾎﾞﾙﾄ	–	–	4		
160	12631-9493-0	ﾊﾟｲﾌﾟ ﾋﾟﾝ	–	–	2		
170	12643-0501-0	ﾌﾞﾘｰｻﾞ ｺﾝﾌﾟ	–	–	1		
180	12643-0541-0	ｶﾊﾞｰ(ﾌﾞﾘｰｻﾞ)	–	–	1		
190	12643-0543-0	ｶﾞｽｹｯﾄ ﾌﾞﾘｰｻﾞｶﾊﾞ	–	–	1		
200	13921-9104-0	ﾎﾞﾙﾄ	–	–	2		
210	12651-0553-0	ﾌﾞﾘｰｻﾞﾁｭｰﾌﾞ	–	–	1		
220	13901-3308-2	ｵｲﾙｹﾞｰｼﾞ,ｱﾂｼ	–	–	2		
230	04811-00160	Oﾘﾝｸﾞ	–	–	2		
240	13901-3375-0	ﾌﾟﾗｸﾞ(ﾄﾞﾚﾝ)	–	–	2		
250	04724-00120	ｶﾞｽｹｯﾄ	–	–	2		

E002-1 エアクリーナ・キャブレタ　〔D〕

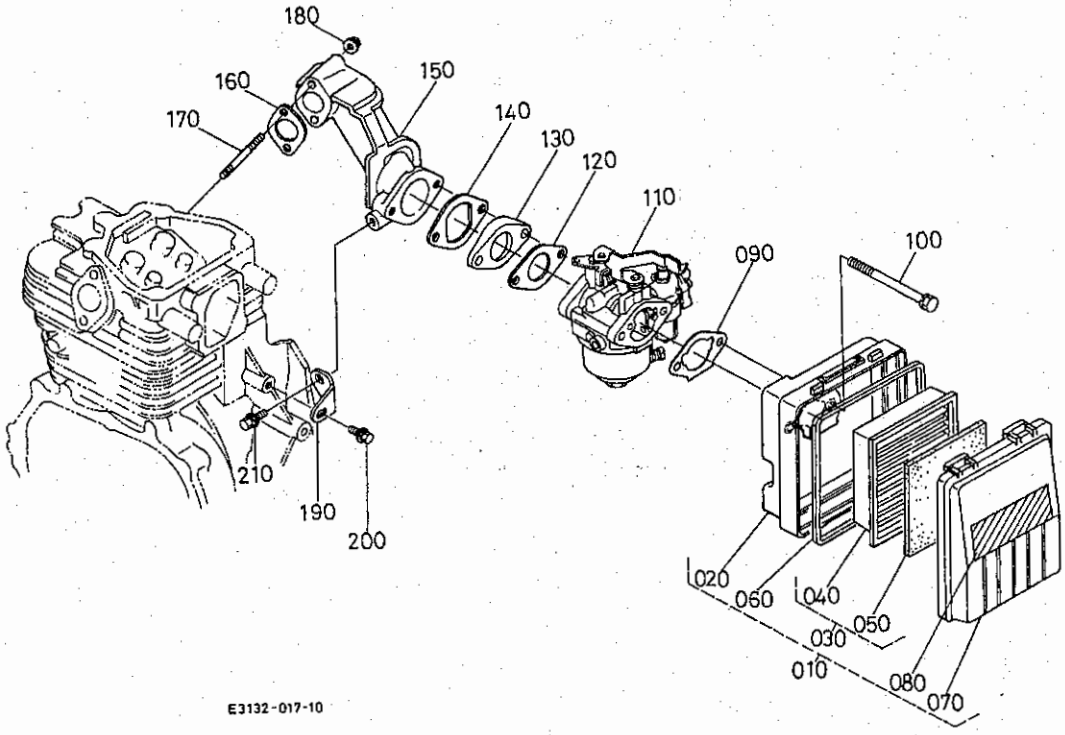

A:GH170-1-D-OR-2 B:GH170-1-GT-OR C:GH170-1-GT-OR-2

図番	品番	部品名称	数量 A	数量 B	数量 C	互換性	備考
010	E2155-1101-0	エアクリーナ,アッシ(ロシ)	1	−	−		
020	E2111-1115-0	ボデイ,コンプ	1	−	−		
030	E2155-1121-0	エレメント アッシ	1	−	−		
040	E2155-1118-0	エレメント(ペーパ)	1	−	−		
050	12812-1122-0	ウレタン エレメント	1	−	−		
060	12867-1151-0	パッキン(エレメント)	1	−	−		
070	E2111-1116-0	カバー(エアクリーナ)	1	−	−		
080	E2155-8745-0	ラベル(エアクリーナ)	1	−	−		
090	E2111-1151-0	ガスケット(エアクリーナ)	1	−	−		
100	01023-50680	ボルト	2	−	−		
110	E3131-4401-3	キャブレタ,アッシ	1	−	−		
120	E2111-4611-0	ガスケット(キャブレタ)	1	−	−		
130	12653-4615-0	インシュレータ	1	−	−		
140	E3131-4616-0	ガスケット(インシュレータ)	1	−	−		
150	12653-1181-0	インテイク エルボ	1	−	−		
160	E3131-1182-0	ガスケット(インテイクエルボ)	1	−	−		
170	12643-9151-0	スタッド	2	−	−		
180	02751-50060	フランジナット	2	−	−		
190	12643-1179-0	インテイクエルボステー	1	−	−		
200	13901-9102-0	ボルト	1	−	−		
210	01025-50614	ボルト	1	−	−		

E002-2 エアクリーナ・キャブレタ　〔GT〕

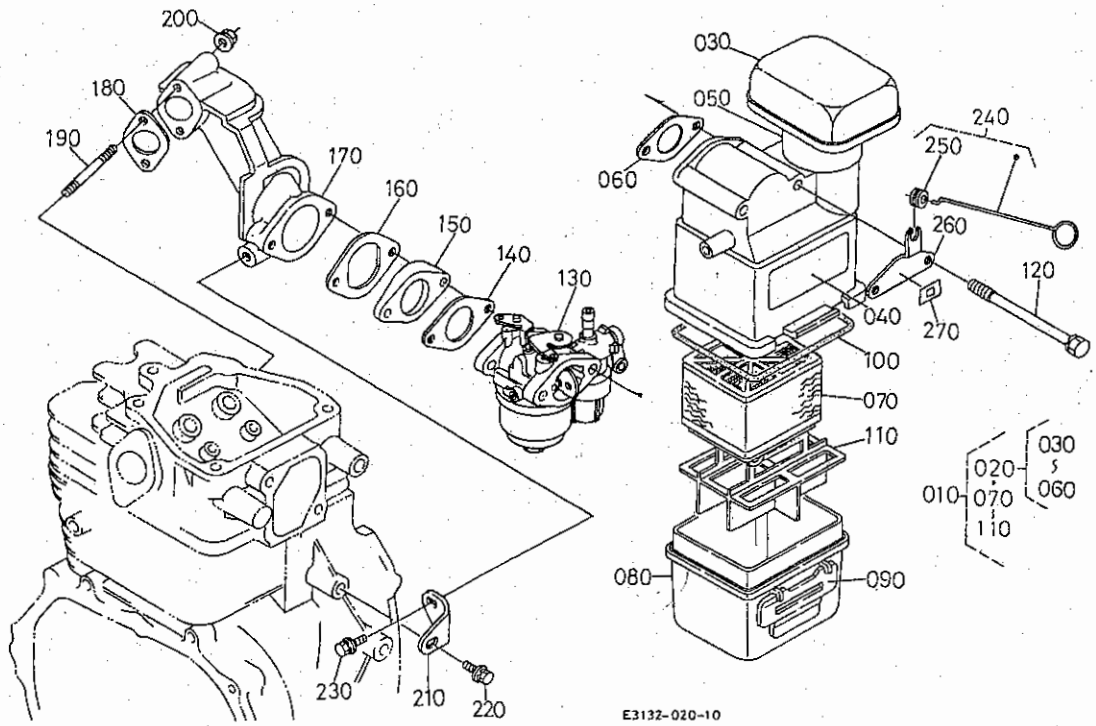

A:GH170-1-D-OR-2 B:GH170-1-GT-OR C:GH170-1-GT-OR-2

図番	品番	部品名称	数量 A	数量 B	数量 C	互換性	備考
010	E3124-1101-0	エアクリーナ,アッシ	–	1	1		
020	E3124-1105-0	エアクリーナ,アッシ	–	1	1		
030	12565-1161-0	キャップ	–	1	1		
040	12653-8748-0	エアークリーナ ラベル A	–	1	1		
050	12565-1162-0	トウフウカン	–	1	1		
060	E2113-1151-0	エアークリーナ パッキン	–	1	1		
070	12643-1108-0	エアークリーナエレメント アッシ	–	1	1		
080	12643-1124-0	エアクリーナ オイルパン	–	1	1		
090	12643-1113-0	クランプ	–	2	2		
100	12643-1130-0	パッキン	–	1	1		
110	12643-1141-0	エアークリーナ ダンパ	–	1	1		
120	E2113-9101-0	ボルト(M6 ワッシヤクミコミ)	–	2	2		
130	E3133-4401-0	キャブレタ,アッシ	–	1	1		
140	E2111-4611-0	ガスケット(キャブレタ)	–	1	1		
150	12653-4615-0	インシユレータ	–	1	1		
160	E3131-4616-0	ガスケット(インシユレータ)	–	1	1		
170	12653-1181-0	インテイク エルボ	–	1	1		
180	E3131-1182-0	ガスケット(インテイクエルボ)	–	1	1		
190	12643-9151-0	スタッド	–	2	2		
200	02751-50060	フランジナット	–	2	2		
210	12643-1179-0	インテイクエルボステー	–	1	1		
220	13901-9102-0	ボルト	–	1	1		
230	01025-50614	ボルト	–	1	1		
240	12643-5780-0	チヨークロッド アッシ	–	1	1		
250	13661-5782-0	チヨークロッド クッシヨン	–	1	1		
260	12643-5783-0	チヨークロッド ホルダ	–	1	1		
270	12643-8728-0	チヨーク マーク	–	1	1		

E002-2 エアクリーナ・キャブレタ　［GT］

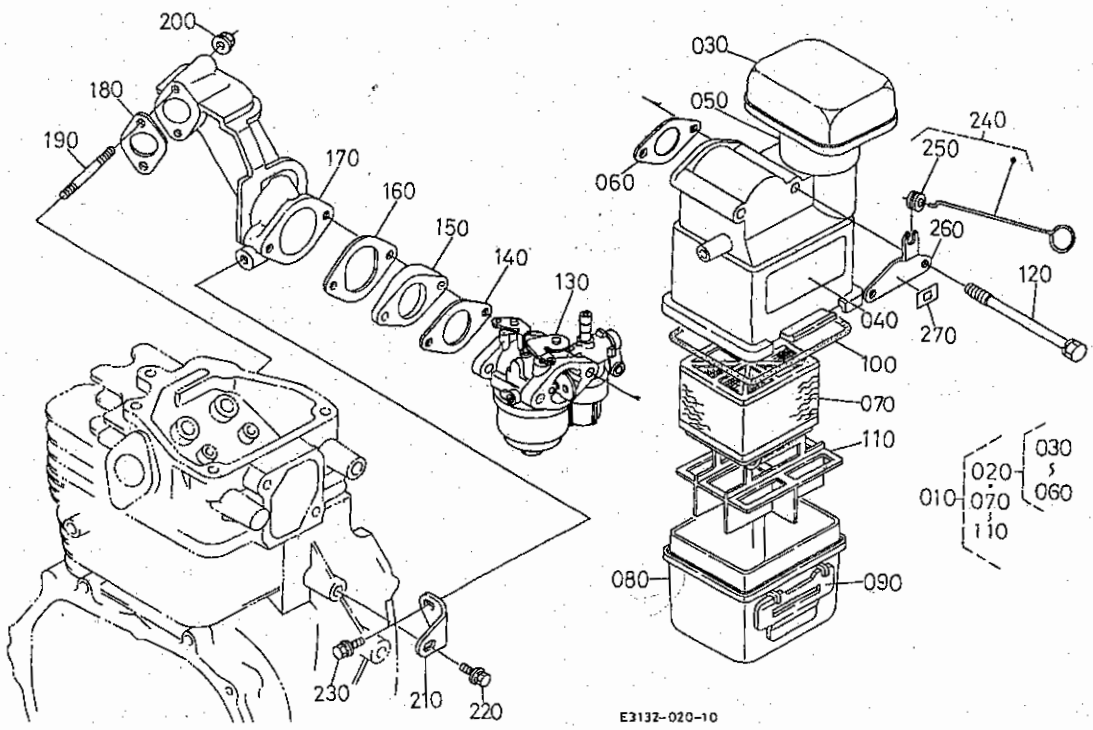

A:GH170-1-D-OR-2 B:GH170-1-GT-OR C:GH170-1-GT-OR-2

図番	品番	部品名称	数量 A	数量 B	数量 C	互換性	備考
010	E3124-1101-0	エアクリーナ,アッシ	–	1	1		
020	E3124-1105-0	エアクリーナ,アッシ	–	1	1		
030	12565-1161-0	キャップ	–	1	1		
040	12653-8748-0	エアークリーナ ラベル A	–	1	1		
050	12565-1162-0	ドウフウカン	–	1	1		
060	E2113-1151-0	エアークリーナ パッキン	–	1	1		
070	12643-1108-0	エアークリーナエレメント アッシ	–	1	1		
080	12643-1124-0	エアクリーナ オイルパン	–	1	1		
090	12643-1113-0	クランプ	–	2	2		
100	12643-1130-0	パッキン	–	1	1		
110	12643-1141-0	エアークリーナ ダンパ	–	1	1		
120	E2113-9101-0	ボルト(M6 ワッシャクミコミ)	–	2	2		
130	E3133-4401-0	キャブレタ,アッシ	–	1	1		
140	E2111-4611-0	ガスケット(キャブレタ)	–	1	1		
150	12653-4615-0	インシュレータ	–	1	1		
160	E3131-4616-0	ガスケット(インシュレータ)	–	1	1		
170	12653-1181-0	インテイク エルボ	–	1	1		
180	E3131-1182-0	ガスケット(インテイクエルボ)	–	1	1		
190	12643-9151-0	スタッド	–	2	2		
200	02751-50060	フランジナット	–	2	2		
210	12643-1179-0	インテイクエルボステー	–	1	1		
220	13901-9102-0	ボルト	–	1	1		
230	01025-50614	ボルト	–	1	1		
240	12643-5780-0	チョークロッド アッシ	–	1	1		
250	13661-5782-0	チョークロッド クッション	–	1	1		
260	12643-5783-0	チョークロッド ホルダ	–	1	1		
270	12643-8728-0	チョーク マーク	–	1	1		

E003-1 キャブレタ分解　〔D〕

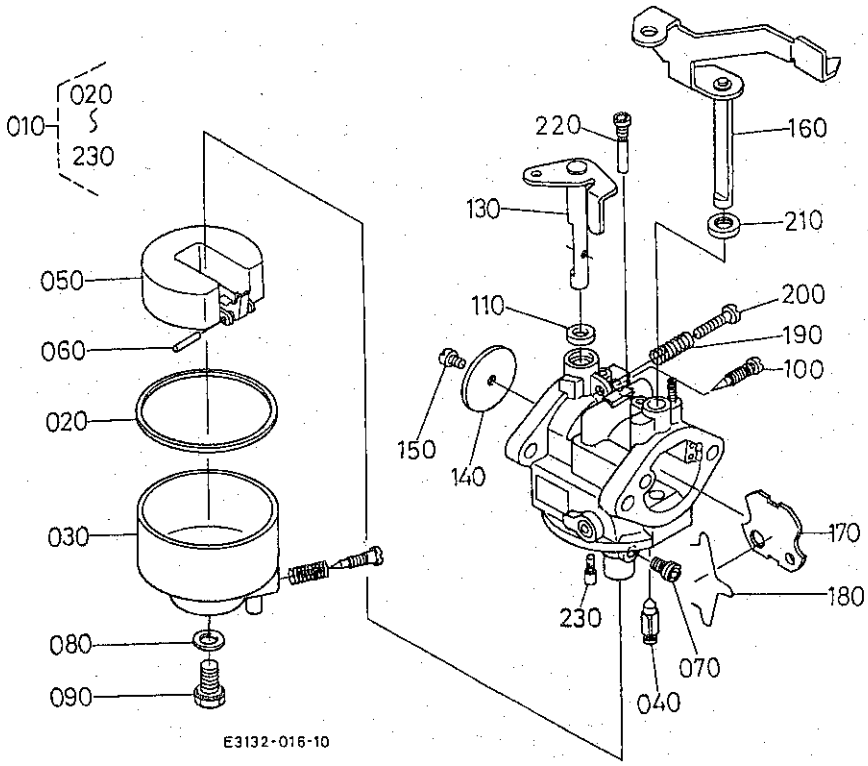

A:GH170-1-D-OR-2 B:GH170-1-GT-OR C:GH170-1-GT-OR-2

図番	品番	部品名称	数量 A	数量 B	数量 C	互換性	備考
010	E3131-4401-3	ｷｬﾌﾞﾚﾀ,ｱｯｼ	1	-	-		
020	E2111-4475-0	ｶﾞｽｹｯﾄ(ﾌﾛｰﾄﾁｬﾝﾊﾞ)	1	-	-		
030	E2111-4473-0	ﾁｬﾝﾊﾞ,ｺﾝﾌﾟ(ﾌﾛｰﾄ)	1	-	-		
040	12091-4484-0	ﾊﾞﾙﾌﾞ(ﾌﾛｰﾄ)	1	-	-		
050	E2111-4472-0	ﾌﾛｰﾄ	1	-	-		
060	E2111-4478-0	ﾋﾟﾝ(ﾌﾛｰﾄ)	1	-	-		
070	E3111-4426-0	ｼﾞｪｯﾄ(ﾒｲﾝ)	1	-	-		
080	12091-4428-0	ｶﾞｽｹｯﾄ NA	1	-	-		
090	E6103-4482-0	ﾌﾟﾗｸﾞ	1	-	-		
100	EG201-4422-0	ｺﾈｼﾞ(ｱｲﾄﾞﾙｱｼﾞｬｽﾀ)	1	-	-		
110	E6101-4457-0	ｼｰﾙ	1	-	-		
120	----	ﾌﾞﾗﾝｸ	-	-	-		
130	E2111-4430-0	ｼｬﾌﾄ,ｺﾝﾌﾟ(ｽﾛｯﾄﾙ)	1	-	-		
140	E3131-4432-0	ｽﾛｯﾄﾙﾊﾞﾙﾌﾞ	1	-	-		
150	12091-4434-0	ｺﾈｼﾞ(M3L05)	1	-	-		
160	E2111-4455-0	ｼｬﾌﾄ,ｺﾝﾌﾟ(ﾁｮｰｸ)	1	-	-		
170	E3131-4453-0	ﾁｮｰｸﾊﾞﾙﾌﾞ	1	-	-		
180	E2111-4458-0	ｸﾘｯﾌﾟ(ﾊﾞﾙﾌﾞ)	1	-	-		
190	12901-4424-0	ｽﾌﾟﾘﾝｸﾞ	1	-	-		
200	E6101-4423-0	ｺﾈｼﾞ(ｽﾛｯﾄﾙｽﾄｯﾊﾟ)	1	-	-		
210	E6101-4465-0	ｼｰﾙ	1	-	-		
220	E2111-4417-0	ﾌﾟﾗｸﾞ(ﾊﾟｲﾛｯﾄｼﾞｪｯﾄ)	1	-	-		
230	E6101-4416-0	ﾌﾟﾗｸﾞ(ﾊﾟｲﾛｯﾄ)	1	-	-		

E003-2 キャブレタ分解 〔GT〕

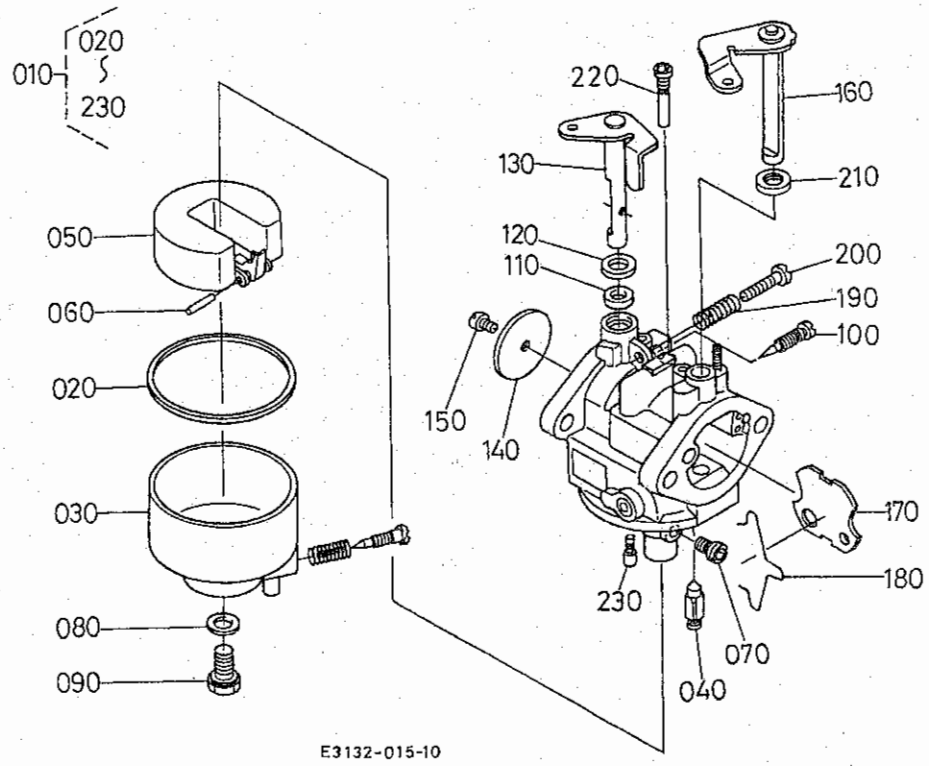

A:GH170-1-D-OR-2 B:GH170-1-GT-OR C:GH170-1-GT-OR-2

図番	品番	部品名称	数量 A	数量 B	数量 C	互換性	備考
010	E3133-4401-0	ｷｬﾌﾞﾚﾀ,ｱﾂｼ	−	1	1		
020	E2111-4475-0	ｶﾞｽｹｯﾄ(ﾌﾛｰﾄﾁｬﾝﾊﾞ)	−	1	1		
030	E2111-4473-0	ﾁｬﾝﾊﾞ,ｺﾝﾌﾟ(ﾌﾛｰﾄ)	−	1	1		
040	E6126-4484-0	ﾊﾞﾙﾌﾞ(ﾌﾛｰﾄ)	−	1	1		
050	E2111-4472-0	ﾌﾛｰﾄ	−	1	1		
060	E2111-4478-0	ﾋﾟﾝ(ﾌﾛｰﾄ)	−	1	1		
070	E3133-4411-0	ｼﾞｪｯﾄ(ﾒｲﾝ)	−	1	1		
080	12091-4428-0	ｶﾞｽｹｯﾄ NA	−	1	1		
090	E6103-4482-0	ﾌﾟﾗｸﾞ	−	1	1		
100	EG201-4422-0	ｺﾈｼﾞ(ｱｲﾄﾞﾙｱｼﾞｬｽﾀ)	−	1	1		
110	E6101-4457-0	ｼｰﾙ	−	1	1		
120	E6127-4459-0	ｼｰﾙ(ｽﾛｯﾄﾙ)	−	1	1		
130	E2111-4430-0	ｼｬﾌﾄ,ｺﾝﾌﾟ(ｽﾛｯﾄﾙ)	−	1	1		
140	E3131-4432-0	ｽﾛｯﾄﾙﾊﾞﾙﾌﾞ	−	1	1		
150	12091-4434-0	ｺﾈｼﾞ(M3L05)	−	1	1		
160	E2113-4455-0	ｼｬﾌﾄ,ｺﾝﾌﾟ(ﾁｮｰｸ)	−	1	1		
170	E3131-4453-0	ﾁｮｰｸﾊﾞﾙﾌﾞ	−	1	1		
180	E2111-4458-0	ｸﾘｯﾌﾟ(ﾊﾞﾙﾌﾞ)	−	1	1		
190	12901-4424-0	ｽﾌﾟﾘﾝｸﾞ	−	1	1		
200	E6101-4423-0	ｺﾈｼﾞ(ｽﾛｯﾄﾙｽﾄｯﾊﾟ)	−	1	1		
210	E6101-4465-0	ｼｰﾙ	−	1	1		
220	E2111-4417-0	ﾌﾟﾗｸﾞ(ﾊﾟｲﾛｯﾄｼﾞｪｯﾄ)	−	1	1		
230	E6101-4416-0	ﾌﾟﾗｸﾞ(ﾊﾟｲﾛｯﾄ)	−	1	1		

E004-1 マフラ　〔D－OR－2, GT－OR－2〕

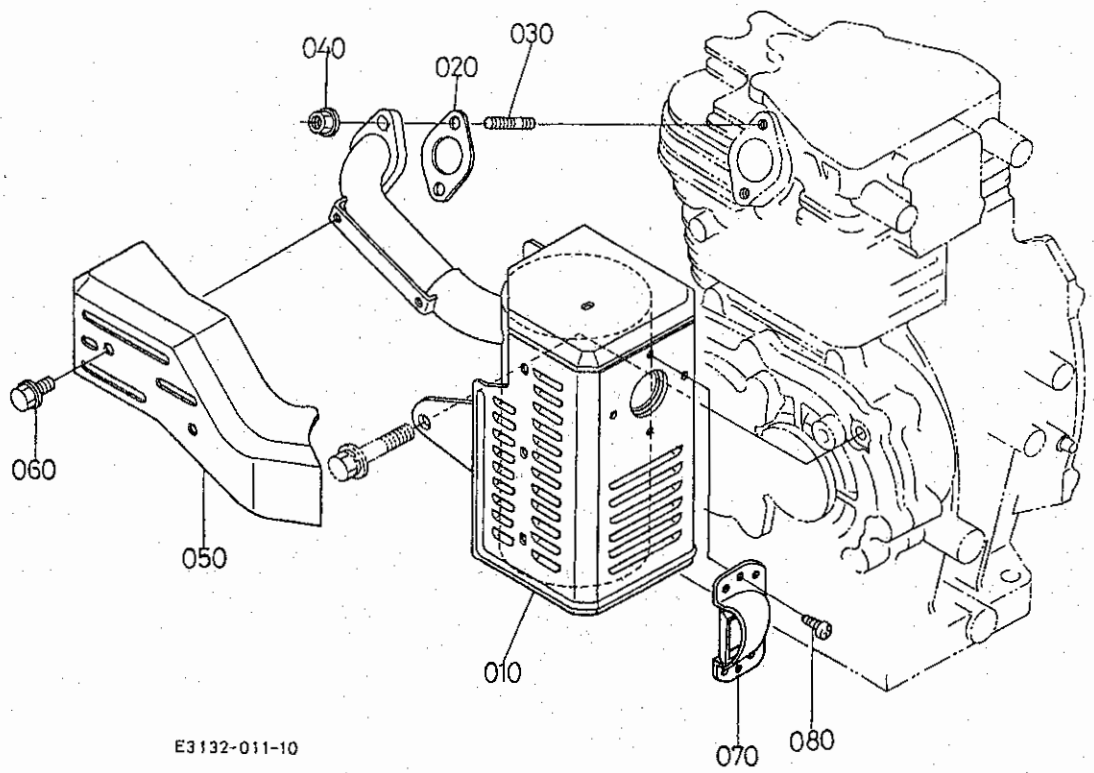

A:GH170-1-D-OR-2 B:GH170-1-GT-OR C:GH170-1-GT-OR-2

図番	品番	部品名称	数量 A	数量 B	数量 C	互換性	備考
010	E3131-1211-0	ﾏﾌﾗ, ｺﾝﾌﾟ	1	－	1		
020	12657-1223-0	ｶﾞｽｹｯﾄ ﾏﾌﾗ NA	1	－	1		
030	12101-9152-0	ｽﾀｯﾄﾞ (M6X14)	2	－	2		
040	02751-50060	ﾌﾗﾝｼﾞﾅｯﾄ	2	－	2		
050	E2111-1272-0	ｶﾊﾞｰ(ﾏﾌﾗﾌﾗﾝｼﾞ)	1	－	1		
060	01754-50608	ﾌﾗﾝｼﾞﾎﾞﾙﾄ	2	－	2		
070	12641-1265-0	ﾊｲｷｶﾝｶﾊﾞｰ	1	－	1		
080	12641-9371-0	ﾀｯﾋﾟﾝﾈｼﾞ	2	－	2		

E004-2 マフラ　〔GT－OR〕

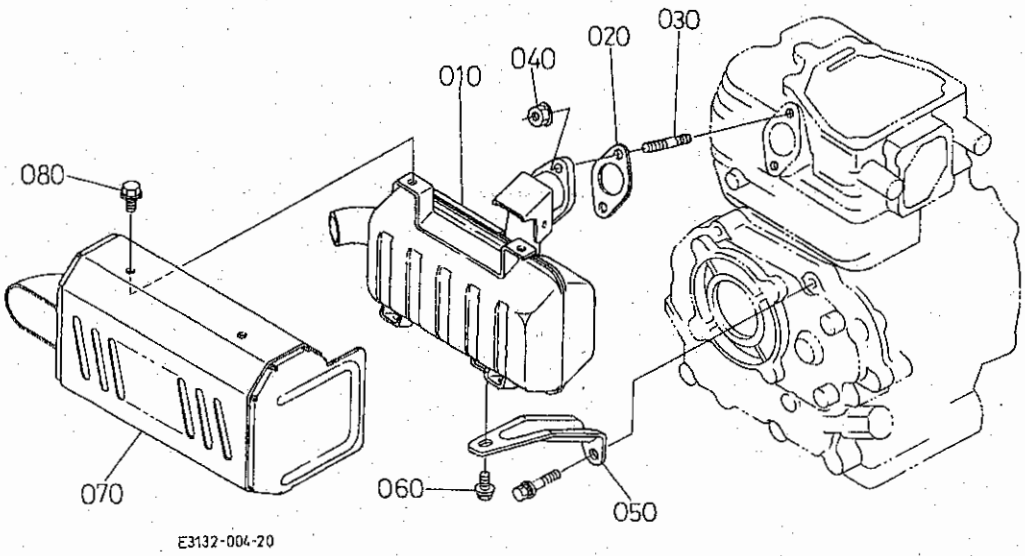

A:GH170-1-D-OR-2 B:GH170-1-GT-OR C:GH170-1-GT-OR-2

図番	品番	部品名称	数量 A	数量 B	数量 C	互換性	備考
010	12655-1201-0	ﾏﾌﾗ,ｱﾂｼ(KSﾌﾞﾗｯｸ)	－	1	－		
020	12657-1223-0	ｶﾞｽｹｯﾄ ﾏﾌﾗ NA	－	1	－		
030	12101-9152-0	ｽﾀｯﾄﾞ (M6X14)	－	2	－		
040	02751-50060	ﾌﾗﾝｼﾞﾅｯﾄ	－	2	－		
050	E3133-1251-0	ﾏﾌﾗ,ｽﾃｰ	－	1	－		
060	01754-50612	ﾌﾗﾝｼﾞﾎﾞﾙﾄ	－	1	－		
070	12655-1271-0	ｶﾊﾞｰ(ﾏﾌﾗ)	－	1	－		
080	01754-50608	ﾌﾗﾝｼﾞﾎﾞﾙﾄ	－	4	－		

E005-1 カム軸 〔D〕

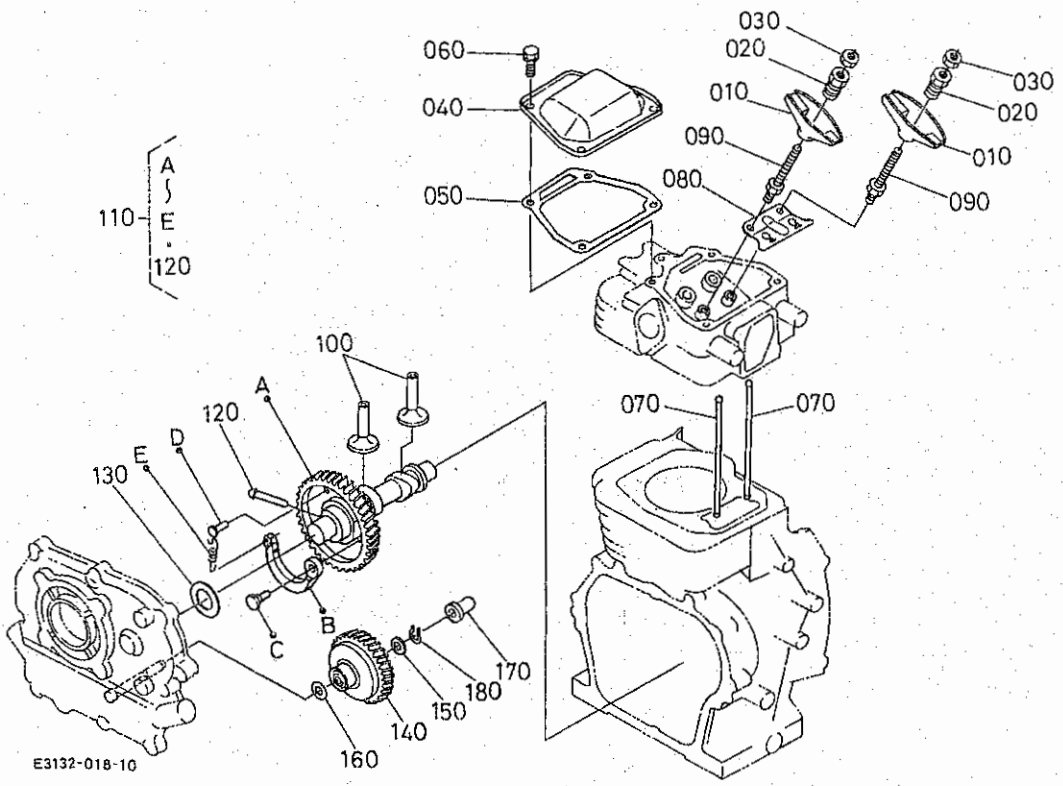

A:GH170-1-D-OR-2 B:GH170-1-GT-OR C:GH170-1-GT-OR-2

図番	品番	部品名称	数量 A	数量 B	数量 C	互換性	備考
010	12631-1411-0	ﾛｯｶｱｰﾑ	2	–	–		
020	12631-1423-0	ﾅｯﾄ(ﾁｮｳｾｲ)	2	–	–		
030	12631-1424-0	ﾅｯﾄ	2	–	–		
040	12643-1451-0	ﾍｯﾄﾞｶﾊﾞｰ	1	–	–		
050	12643-1452-0	ｶﾞｽｹｯﾄ ﾍｯﾄﾞｶﾊﾞｰ	1	–	–		
060	01202-50614	ﾎﾞﾙﾄ	4	–	–		
070	12653-1511-0	ﾌﾟｯｼｭﾛｯﾄﾞ	2	–	–		
080	12653-1514-0	ﾌﾟｯｼｭﾛｯﾄﾞ ｶﾞｲﾄﾞ	1	–	–		
090	12631-9101-2	ﾎﾞﾙﾄ	2	–	–		
100	12631-1555-0	ﾀﾍﾟｯﾄ	2	–	–		
110	E3132-1601-0	ｶﾑｼｬﾌﾄ,ｱｯｼ	1	–	–		
120	E3132-6627-0	ﾋﾟﾝ(ﾃﾞｺﾝﾌﾟ)	1	–	–		
130	13922-1661-0	ｶﾑｼﾞｸ ｼﾑ 10	1	–	–		0.10MM
130	13622-1672-0	ｶﾑｼﾞｸｼﾑ 20	1	–	–		0.20MM
130	13622-1663-0	ｶﾑｼﾞｸｼﾑ 25	1	–	–		0.25MM
130	13622-1664-0	ｶﾑｼﾞｸｼﾑ 30	1	–	–		0.30MM
130	13622-1662-0	ｶﾑｼﾞｸｼﾑ 35	1	–	–		0.35MM
130	13622-1665-0	ｶﾑｼﾞｸｼﾑ 40	1	–	–		0.40MM
130	13622-1666-0	ｶﾑｼﾞｸｼﾑ 45	1	–	–		0.45MM
130	13622-1667-0	ｶﾑｼﾞｸｼﾑ 50	1	–	–		0.50MM
130	13622-1668-0	ｶﾑｼﾞｸｼﾑ 55	1	–	–		0.55MM
140	12234-5529-0	ｶﾞﾊﾞﾅ ｷﾞﾔｰ ｺﾝﾌﾟ	1	–	–		
150	13641-5533-3	ｻﾞｶﾞﾈ 1	1	–	–		
160	13641-5534-2	ｻﾞｶﾞﾈ 2	1	–	–		
170	13901-5545-0	ｶﾞﾊﾞﾅ ｽﾘｰﾌﾞ	1	–	–		
180	13641-5536-3	ｸﾘｯﾌﾟ(ｶﾞﾊﾞﾅ)	1	–	–		

E005-2 カム軸　〔GT〕

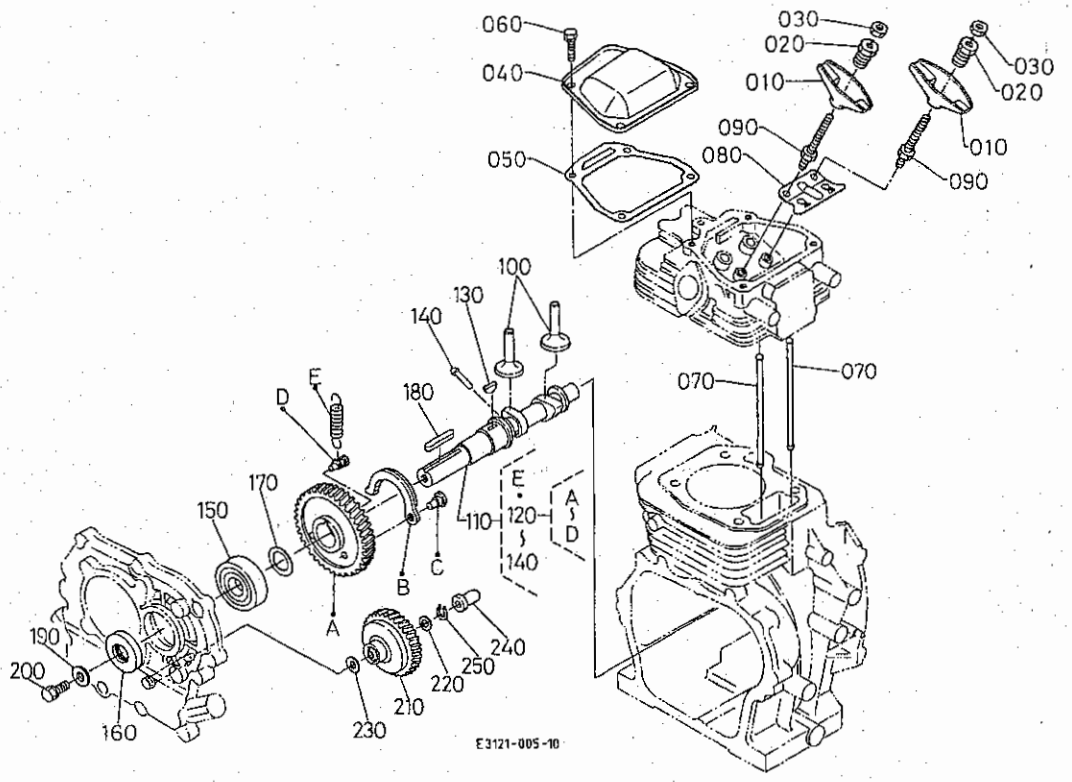

A:GH170-1-D-OR-2 B:GH170-1-GT-OR C:GH170-1-GT-OR-2

図番	品番	部品名称	数量 A	数量 B	数量 C	互換性	備考
010	12631-1411-0	ﾛｯｶｱｰﾑ	-	2	2		
020	12631-1423-0	ﾅｯﾄ(ﾁｮｳｾｲ)	-	2	2		
030	12631-1424-0	ﾅｯﾄ	-	2	2		
040	12643-1451-0	ﾍｯﾄﾞｶﾊﾞｰ	-	1	1		
050	12643-1452-0	ｶﾞｽｹｯﾄ ﾍｯﾄﾞｶﾊﾞｰ	-	1	1		
060	01202-50614	ﾎﾞﾙﾄ	-	4	4		
070	12653-1511-0	ﾌﾟｯｼｭﾛｯﾄﾞ	-	2	2		
080	12653-1514-0	ﾌﾟｯｼｭﾛｯﾄﾞ ｶﾞｲﾄﾞ	-	1	1		
090	12631-9101-2	ﾎﾞﾙﾄ	-	2	2		
100	12631-1555-0	ﾀﾍﾟｯﾄ	-	2	2		
110	12653-1601-7	ｶﾑｼｬﾌﾄ,ｱｯｼ	-	1	1		
120	12653-1650-0	ｶﾑｷﾞｬｰ,ｺﾝﾌﾟ	-	1	1		
130	13621-9523-0	ﾊﾝｹﾞﾂ ｷｰ	-	1	1		
140	12653-6627-0	ﾃﾞｺﾝﾌﾟ ﾋﾟﾝ	-	1	1		
150	08103-06205	ﾎﾞｰﾙﾍﾞｱﾘﾝｸﾞ	-	1	1		
160	E3131-1635-0	ｵｲﾙ ｼｰﾙ	-	1	1		
170	13921-2361-0	ｸﾗﾝｸｼﾞｸ ｼﾑ 10	-	1	1		0.10MM
170	13621-2372-0	ｸﾗﾝｸｼﾞｸｼﾑ 20	-	1	1		0.20MM
170	13621-2363-0	ｸﾗﾝｸｼﾞｸ ｼﾑ 25	-	1	1		0.25MM
170	13621-2364-0	ｸﾗﾝｸｼﾞｸ ｼﾑ 30	-	1	1		0.30MM
170	13621-2362-0	ｸﾗﾝｸｼﾞｸ ｼﾑ 35	-	1	1		0.35MM
170	13621-2365-0	ｸﾗﾝｸｼﾞｸ ｼﾑ 40	-	1	1		0.40MM
170	13621-2369-0	ｸﾗﾝｸｼﾞｸｼﾑ 45	-	1	1		0.45MM
170	13621-2367-0	ｸﾗﾝｸｼﾞｸ ｼﾑ 50	-	1	1		0.50MM
180	05712-00535	ﾌｪｻﾞｷｰ	-	1	1		
190	13621-8421-0	ﾌﾟｰﾘｰｵｻｴｻﾞｶﾞﾈ	-	1	1		
200	01123-50820	ﾎﾞﾙﾄ	-	1	1		
210	12234-5529-0	ｶﾞﾊﾞﾅ ｷﾞｬｰ ｺﾝﾌﾟ	-	1	1		
220	13641-5533-3	ｻﾞｶﾞﾈ 1	-	1	1		
230	13641-5534-2	ｻﾞｶﾞﾈ 2	-	1	1		

E005-2 カム軸 〔GT〕

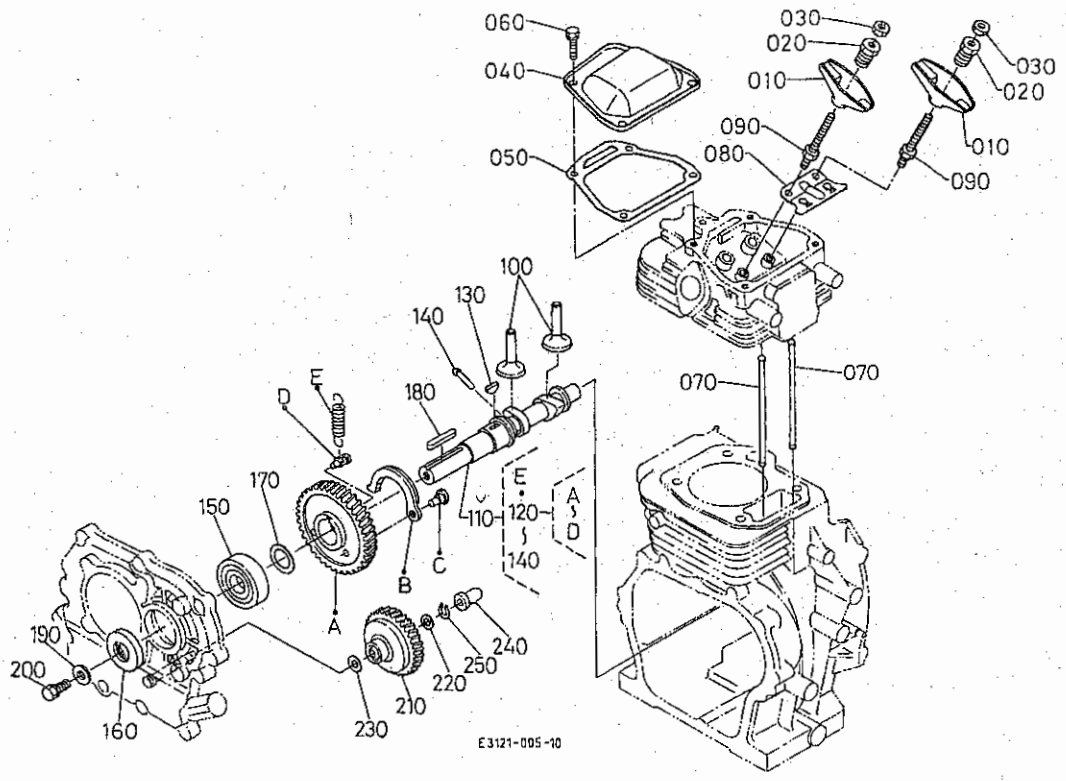

A:GH170-1-D-OR-2 B:GH170-1-GT-OR C:GH170-1-GT-OR-2

図番	品番	部品名称	数量 A	数量 B	数量 C	互換性	備考
240	13901-5545-0	ｶﾞﾊﾞﾅ ｽﾘｰﾌﾞ	–	1	1		
250	13641-5536-3	ｸﾘｯﾌﾟ(ｶﾞﾊﾞﾅ)	–	1	1		

E006-1 ピストン・クランク軸 〔D〕

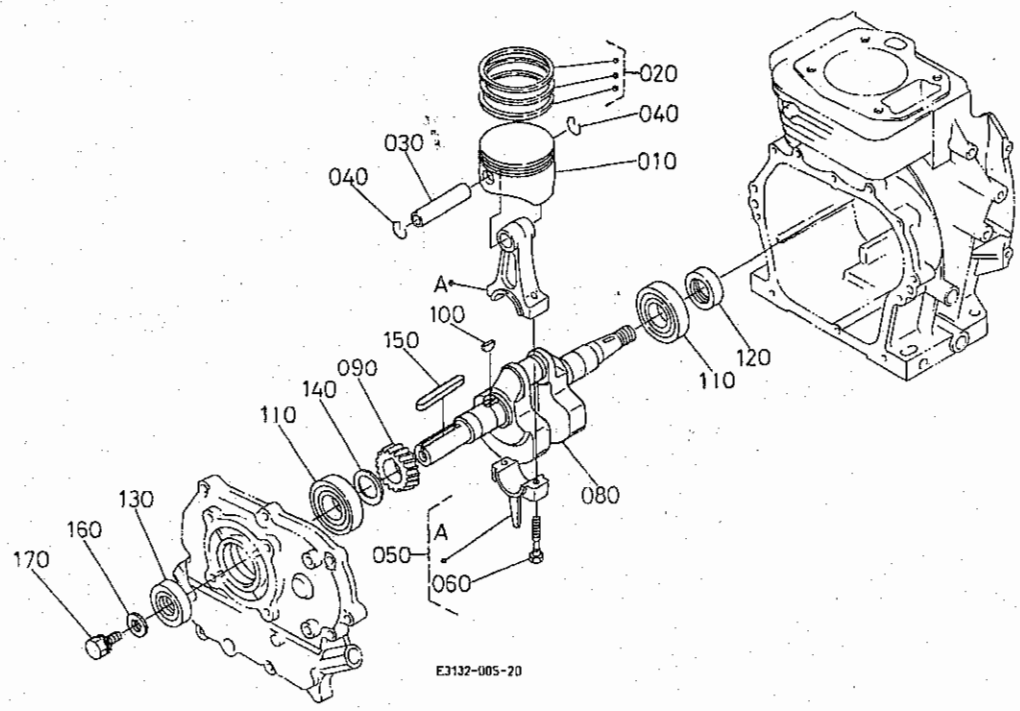

A:GH170-1-D-OR-2 B:GH170-1-GT-OR C:GH170-1-GT-OR-2

図番	品番	部品名称	数量 A	数量 B	数量 C	互換性	備考
010	E3131-2111-0	ﾋﾟｽﾄﾝ	1	–	–		ＳＴＤ
010	E3131-2192-0	ﾋﾟｽﾄﾝ(0.25)	1	–	–		+0.25ＭＭ
010	E3131-2191-0	ﾋﾟｽﾄﾝ(0.5)	1	–	–		+0.50ＭＭ
020	E3131-2105-0	ﾋﾟｽﾄﾝﾘﾝｸﾞ,ｱﾂｼ	1	–	–		ＳＴＤ
020	E3131-2110-0	ﾋﾟｽﾄﾝﾘﾝｸﾞ,ｱﾂｼ(0.25)	1	–	–		+0.25ＭＭ
020	E3131-2109-0	ﾋﾟｽﾄﾝﾘﾝｸﾞ,ｱﾂｼ(0.5)	1	–	–		+0.50ＭＭ
030	12631-2131-0	ﾋﾟｽﾄﾝ ﾋﾟﾝ	1	–	–		
040	13631-2133-0	ﾋﾟｽﾄﾝﾋﾟﾝﾄﾒﾜ	2	–	–		
050	E3131-2201-0	ｺﾈｸﾃｲﾝｸﾞﾛｯﾄﾞ,ｱﾂｼ	1	–	–		ＳＴＤ
050	E3131-2205-0	ｺﾈｸﾃｲﾝｸﾞﾛｯﾄﾞ,ｱﾂｼ0.25	1	–	–		−0.25ＭＭ
050	E3131-2206-0	ｺﾈｸﾃｲﾝｸﾞﾛｯﾄﾞ,ｱﾂｼ0.5	1	–	–		−0.50ＭＭ
060	E3111-2214-0	ｺﾝﾛｯﾄﾞﾎﾞﾙﾄ	2	–	–		
070	-----	ﾌﾞﾗﾝｸ	–	–	–		
080	E3132-2311-0	ｸﾗﾝｸｼｬﾌﾄ	1	–	–		
090	12631-2411-0	ｸﾗﾝｸｷﾞﾔｰ	1	–	–		
100	05811-00416	ﾊﾝｹﾞﾂｷｰ	1	–	–		
110	08103-06205	ﾎﾞｰﾙﾍﾞｱﾘﾝｸﾞ	2	–	–		
120	E3131-2355-0	ｵｲﾙｼｰﾙ	1	–	–		
130	E3131-1635-0	ｵｲﾙ ｼｰﾙ	1	–	–		
140	13921-2361-0	ｸﾗﾝｸｼﾞｸ ｼﾑ 10	1	–	–		0.10ＭＭ
140	13621-2372-0	ｸﾗﾝｸｼﾞｸｼﾑ 20	1	–	–		0.20ＭＭ
140	13621-2363-0	ｸﾗﾝｸｼﾞｸ ｼﾑ 25	1	–	–		0.25ＭＭ
140	13621-2364-0	ｸﾗﾝｸｼﾞｸ ｼﾑ 30	1	–	–		0.30ＭＭ
140	13621-2362-0	ｸﾗﾝｸｼﾞｸ ｼﾑ 35	1	–	–		0.35ＭＭ
140	13621-2365-0	ｸﾗﾝｸｼﾞｸ ｼﾑ 40	1	–	–		0.40ＭＭ
140	13621-2369-0	ｸﾗﾝｸｼﾞｸｼﾑ 45	1	–	–		0.45ＭＭ
140	13621-2367-0	ｸﾗﾝｸｼﾞｸ ｼﾑ 50	1	–	–		0.50ＭＭ
140	12653-2368-0	ｸﾗﾝｸｼﾞｸ ｼﾑ 55	1	–	–		0.55ＭＭ
140	12653-2369-0	ｼﾑ 60	1	–	–		0.60ＭＭ
150	05712-00535	ﾌｪｻﾞｷｰ	1	–	–		

E006-1 ピストン・クランク軸　〔D〕

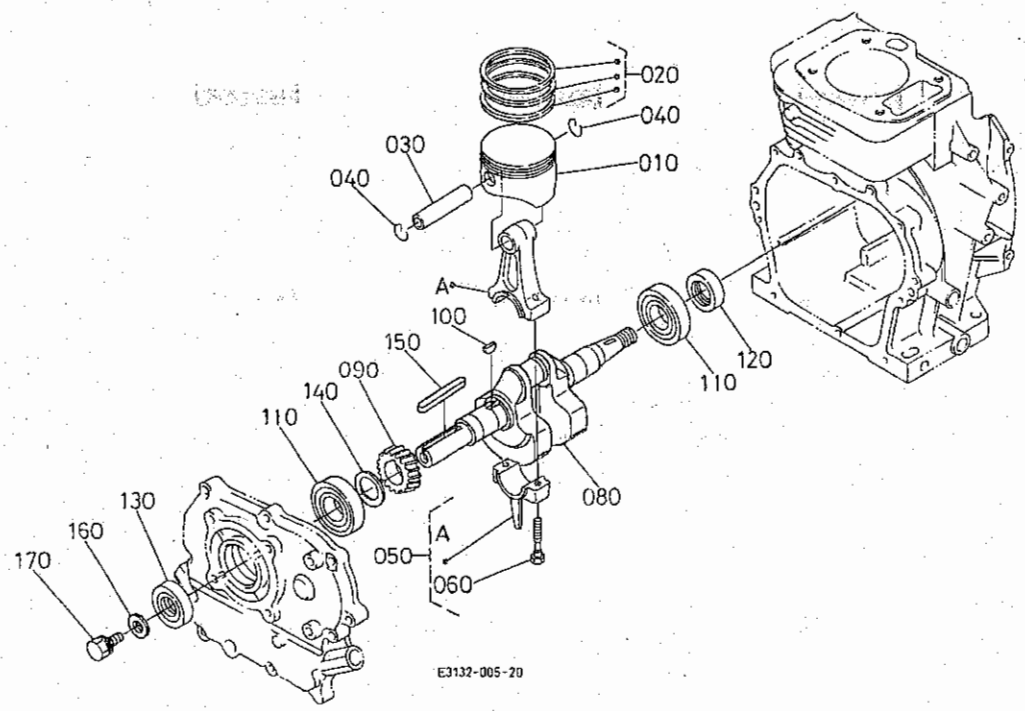

A:GH170-1-D-OR-2 B:GH170-1-GT-OR C:GH170-1-GT-OR-2

図番	品　番	部　品　名　称	数　量			互換性	備　考
			A	B	C		
010	E3131-2111-0	ﾋﾟｽﾄﾝ	1	−	−		ＳＴＤ
010	E3131-2192-0	ﾋﾟｽﾄﾝ(0.25)	1	−	−		+0.25ＭＭ
010	E3131-2191-0	ﾋﾟｽﾄﾝ(0.5)	1	−	−		+0.50ＭＭ
020	E3131-2105-0	ﾋﾟｽﾄﾝﾘﾝｸﾞ,ｱﾂｼ	1	−	−		ＳＴＤ
020	E3131-2110-0	ﾋﾟｽﾄﾝﾘﾝｸﾞ,ｱﾂｼ(0.25)	1	−	−		+0.25ＭＭ
020	E3131-2109-0	ﾋﾟｽﾄﾝﾘﾝｸﾞ,ｱﾂｼ(0.5)	1	−	−		+0.50ＭＭ
030	12631-2131-0	ﾋﾟｽﾄﾝ ﾋﾟﾝ	1	−	−		
040	13631-2133-0	ﾋﾟｽﾄﾝﾋﾟﾝﾄﾒﾜ	2	−	−		
050	E3131-2201-0	ｺﾈｸﾃｲﾝｸﾞﾛｯﾄﾞ,ｱﾂｼ	1	−	−		ＳＴＤ
050	E3131-2205-0	ｺﾈｸﾃｲﾝｸﾞﾛｯﾄﾞ,ｱﾂｼ0.25	1	−	−		−0.25ＭＭ
050	E3131-2206-0	ｺﾈｸﾃｲﾝｸﾞﾛｯﾄﾞ,ｱﾂｼ0.5	1	−	−		−0.50ＭＭ
060	E3111-2214-0	ｺﾝﾛｯﾄﾞﾎﾞﾙﾄ	2	−	−		
070	-----	ﾌﾞﾗﾝｸ	−	−	−		
080	E3132-2311-0	ｸﾗﾝｸｼｬﾌﾄ	1	−	−		
090	12631-2411-0	ｸﾗﾝｸｷﾞﾔｰ	1	−	−		
100	05811-00416	ﾊﾝｹﾞﾂｷｰ	1	−	−		
110	08103-06205	ﾎﾞｰﾙﾍﾞｱﾘﾝｸﾞ	2	−	−		
120	E3131-2355-0	ｵｲﾙｼｰﾙ	1	−	−		
130	E3131-1635-0	ｵｲﾙ ｼｰﾙ	1	−	−		
140	13921-2361-0	ｸﾗﾝｸｼﾞｸ ｼﾑ 10	1	−	−		0.10ＭＭ
140	13621-2372-0	ｸﾗﾝｸｼﾞｸｼﾑ 20	1	−	−		0.20ＭＭ
140	13621-2363-0	ｸﾗﾝｸｼﾞｸ ｼﾑ 25	1	−	−		0.25ＭＭ
140	13621-2364-0	ｸﾗﾝｸｼﾞｸ ｼﾑ 30	1	−	−		0.30ＭＭ
140	13621-2362-0	ｸﾗﾝｸｼﾞｸ ｼﾑ 35	1	−	−		0.35ＭＭ
140	13621-2365-0	ｸﾗﾝｸｼﾞｸ ｼﾑ 40	1	−	−		0.40ＭＭ
140	13621-2369-0	ｸﾗﾝｸｼﾞｸｼﾑ 45	1	−	−		0.45ＭＭ
140	13621-2367-0	ｸﾗﾝｸｼﾞｸ ｼﾑ 50	1	−	−		0.50ＭＭ
140	12653-2368-0	ｸﾗﾝｸｼﾞｸ ｼﾑ 55	1	−	−		0.55ＭＭ
140	12653-2369-0	ｼﾑ 60	1	−	−		0.60ＭＭ
150	05712-00535	ﾌｪｻﾞｷｰ	1	−	−		

E006-1 ピストン・クランク軸　〔D〕

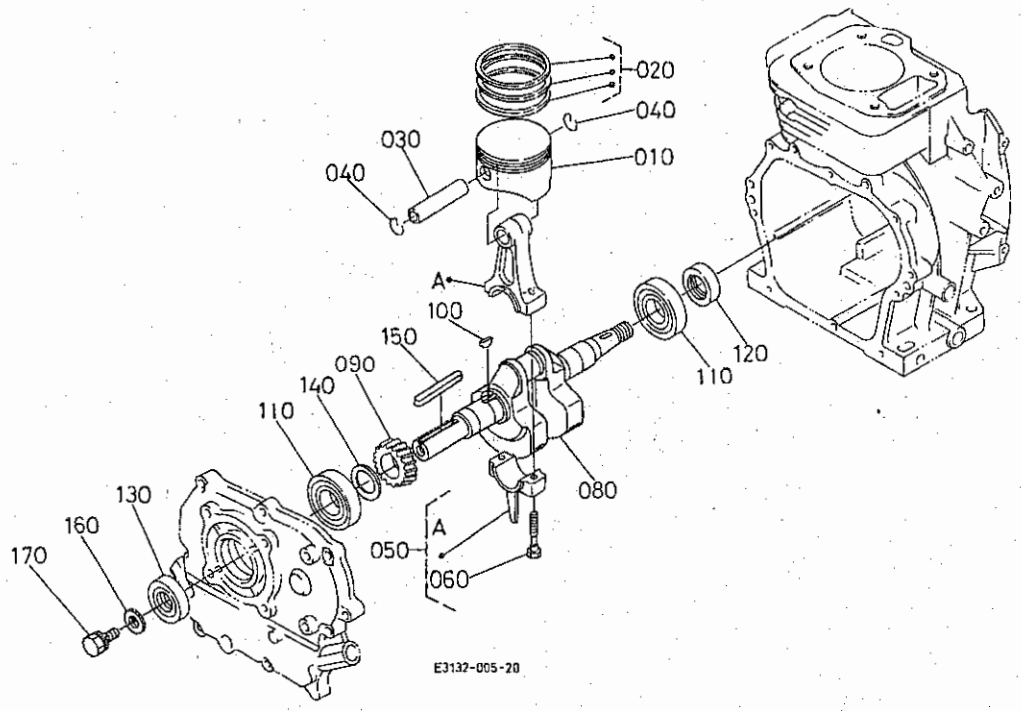

A:GH170-1-D-OR-2 B:GH170-1-GT-OR C:GH170-1-GT-OR-2

図番	品番	部品名称	数量 A	数量 B	数量 C	互換性	備考
160	13621-8421-0	ﾌﾟｰﾘｰｵｻｴｻﾞｶﾞﾈ	1	–	–		
170	01123-50820	ﾎﾞﾙﾄ	1	–	–		

E006-2 ピストン・クランク軸　〔ＧＴ〕

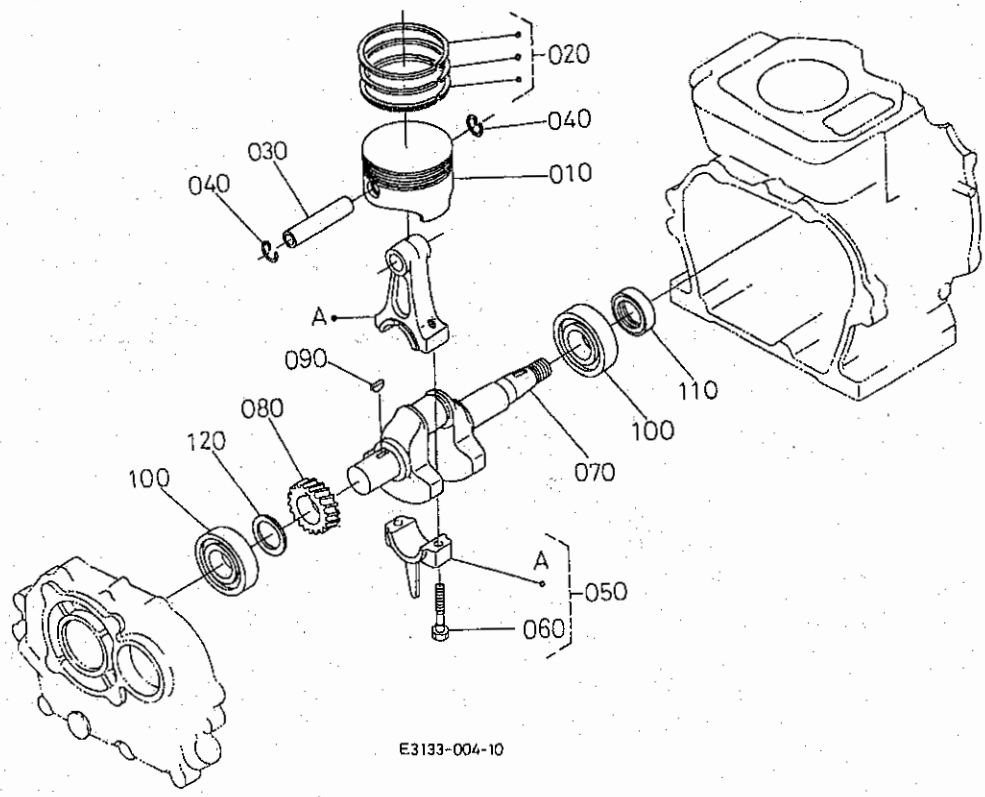

A:GH170-1-D-OR-2 B:GH170-1-GT-OR C:GH170-1-GT-OR-2

図番	品　番	部　品　名　称	数　量			互換性	備　考
			A	B	C		
010	E3131-2111-0	ﾋﾟｽﾄﾝ	−	1	1		ＳＴＤ
010	E3131-2192-0	ﾋﾟｽﾄﾝ(0.25)	−	1	1		+0.25ＭＭ
010	E3131-2191-0	ﾋﾟｽﾄﾝ(0.5)	−	1	1		+0.50ＭＭ
020	E3131-2105-0	ﾋﾟｽﾄﾝﾘﾝｸﾞ,ｱﾂｼ	−	1	1		ＳＴＤ
020	E3131-2110-0	ﾋﾟｽﾄﾝﾘﾝｸﾞ,ｱﾂｼ(0.25)	−	1	1		+0.25ＭＭ
020	E3131-2109-0	ﾋﾟｽﾄﾝﾘﾝｸﾞ,ｱﾂｼ(0.5)	−	1	1		+0.50ＭＭ
030	12631-2131-0	ﾋﾟｽﾄﾝ ﾋﾟﾝ	−	1	1		
040	13631-2133-0	ﾋﾟｽﾄﾝﾋﾟﾝﾄﾒﾜ	−	2	2		
050	E3131-2201-0	ｺﾈｸﾃｲﾝｸﾞﾛｯﾄﾞ,ｱﾂｼ	−	1	1		ＳＴＤ
050	E3131-2205-0	ｺﾈｸﾃｲﾝｸﾞﾛｯﾄﾞ,ｱﾂｼ0.25	−	1	1		−0.25ＭＭ
050	E3131-2206-0	ｺﾈｸﾃｲﾝｸﾞﾛｯﾄﾞ,ｱﾂｼ0.5	−	1	1		−0.50ＭＭ
060	E3111-2214-0	ｺﾝﾛｯﾄﾞﾎﾞﾙﾄ	−	2	2		
070	E3131-2311-0	ｸﾗﾝｸｼｬﾌﾄ	−	1	1		
080	12653-2411-0	ｸﾗﾝｸｷﾞﾔｰ	−	1	1		
090	05811-00416	ﾊﾝｹﾞﾂｷｰ	−	1	1		
100	08103-06205	ﾎﾞｰﾙﾍﾞｱﾘﾝｸﾞ	−	2	2		
110	E3131-2355-0	ｵｲﾙｼｰﾙ	−	1	1		
120	13921-2361-0	ｸﾗﾝｸｼﾞｸ ｼﾑ 10	−	1	1		0.10ＭＭ
120	13621-2372-0	ｸﾗﾝｸｼﾞｸｼﾑ 20	−	1	1		0.20ＭＭ
120	13621-2363-0	ｸﾗﾝｸｼﾞｸ ｼﾑ 25	−	1	1		0.25ＭＭ
120	13621-2364-0	ｸﾗﾝｸｼﾞｸ ｼﾑ 30	−	1	1		0.30ＭＭ
120	13621-2362-0	ｸﾗﾝｸｼﾞｸ ｼﾑ 35	−	1	1		0.35ＭＭ
120	13621-2365-0	ｸﾗﾝｸｼﾞｸ ｼﾑ 40	−	1	1		0.40ＭＭ
120	13621-2369-0	ｸﾗﾝｸｼﾞｸｼﾑ 45	−	1	1		0.45ＭＭ
120	13621-2367-0	ｸﾗﾝｸｼﾞｸ ｼﾑ 50	−	1	1		0.50ＭＭ
120	12653-2368-0	ｸﾗﾝｸｼﾞｸ ｼﾑ 55	−	1	1		0.55ＭＭ
120	12653-2369-0	ｼﾑ 60	−	1	1		0.60ＭＭ

E007　フューエルタンク

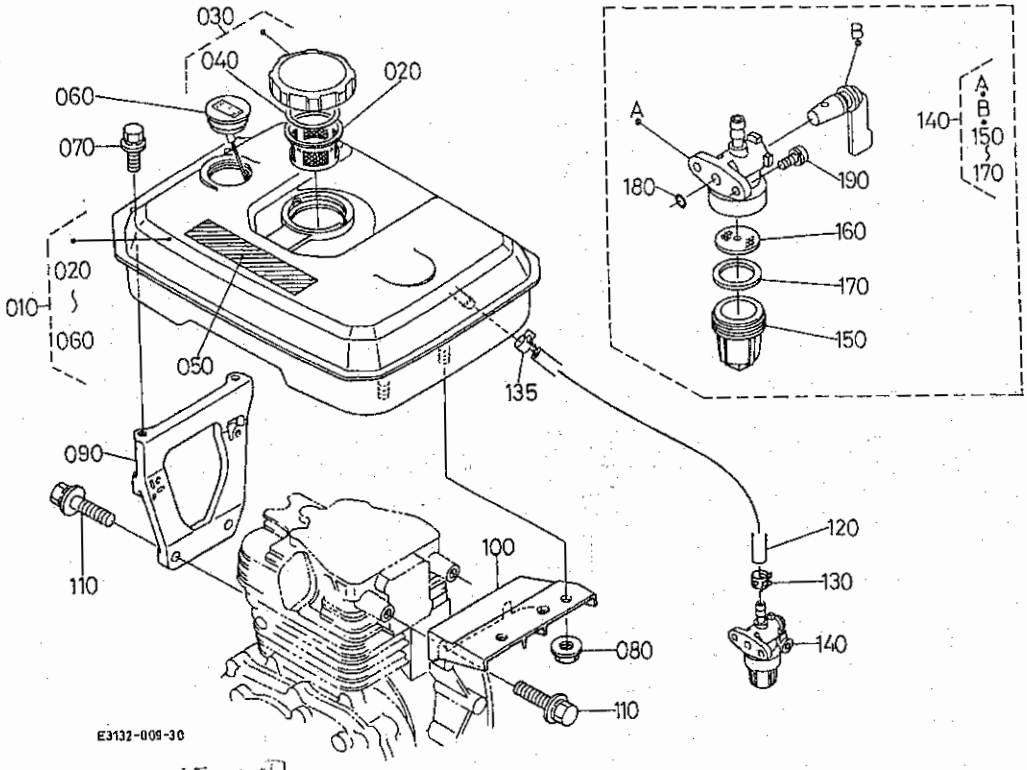

SF50用

A:GH170-1-D-OR-2 B:GH170-1-GT-OR C:GH170-1-GT-OR-2

図番	品番	部品名称	数量 A	数量 B	数量 C	互換性	備考
010	12651-4101-9	フューエルタンク,アッシ	1	–	1		旧) 品番 E3132-4102-0
010	12651-4107-5	フューエルタンク,アッシ(シロ7)	–	1	–		
020	12641-4137-0	フューエルフィルタ	1	1	1		
030	12641-4120-0	キャップ,アッシ(フューエルタンク)	1	1	1		
040	12641-4134-0	ガスケット(タンクキャップ)	1	1	1		
050	13387-8721-3	チユウイラベル	1	1	1		
060	12511-4170-3	フューエルレベルゲージ アッシ	1	1	1		
070	01025-50616	ボルト	2	2	2		
080	02751-50080	フランジナット	2	2	2		
090	E3131-4113-0	ブラケット(1,フューエルタンク)	1	1	1		
100	E3131-4114-0	ブラケット(2,フューエルタンク)	1	1	1		
110	01125-50830	ボルト	4	4	4		
120	09664-60080	フューエルチューブ	1	1	1		φ6×φ10×80L
130	E2111-4237-0	ホースクランプ(バネツキ, 10)	1	1	1		
135	12901-4237-0	ホースクランプ(バネツキ, 9.4)	1	1	1		
140	E3131-4301-0	コック,アッシ(フューエル)	1	1	1		
150	E3131-4313-0	カップ	1	1	1		
160	E3131-4316-0	フィルタ	1	1	1		
170	E3131-4314-0	パッキン	1	1	1		
180	12643-9675-0	オーリング	1	1	1		
190	03024-50512	ザガネツキコネジ	2	2	2		

E008-1 ガバナ　〔D〕

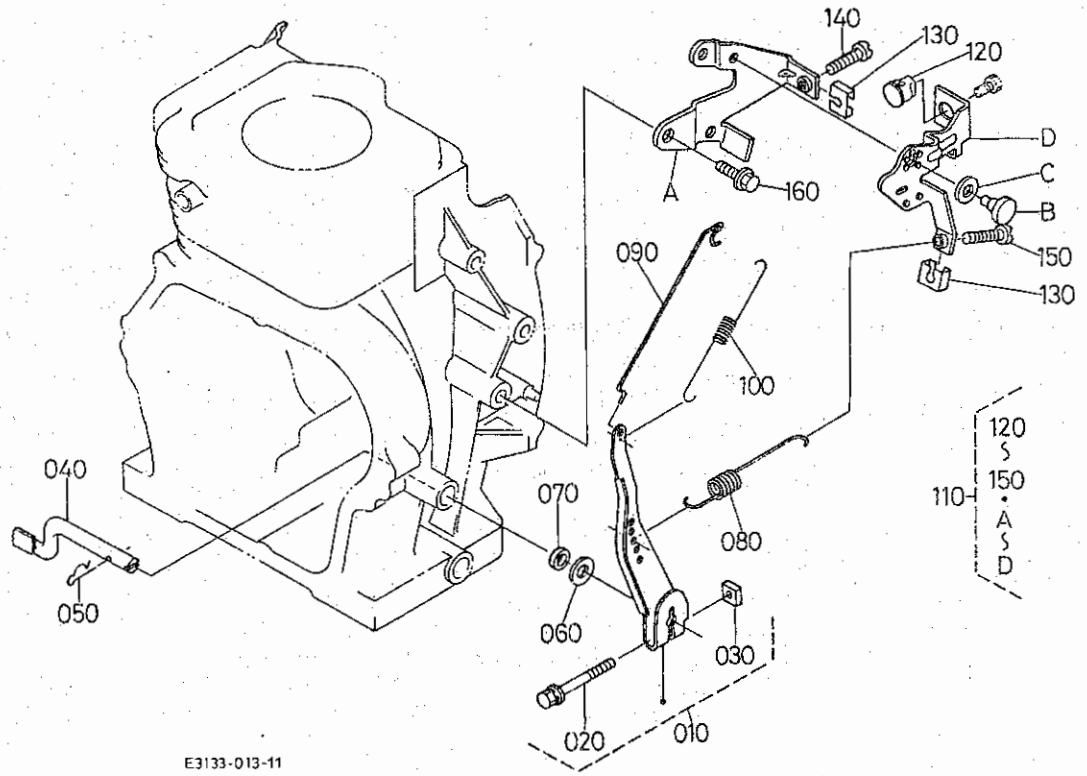

A:GH170-1-D-OR-2 B:GH170-1-GT-OR C:GH170-1-GT-OR-2

図番	品番	部品名称	数量 A	数量 B	数量 C	互換性	備考
010	E2111-5602-0	ﾚﾊﾞｰ,ｱﾂｼ(ｶﾞﾊﾞﾅ)	1	-	-		
020	01025-50630	ﾎﾞﾙﾄ	1	-	-		
030	12866-9201-0	ﾅｯﾄ	1	-	-		
040	12681-5614-0	ｶﾞﾊﾞﾅﾚﾊﾞｰｼｬﾌﾄ	1	-	-		
050	05525-60500	ｽﾅｯﾌﾟﾋﾟﾝ	1	-	-		
060	04013-60060	ﾋﾗｻﾞｶﾞﾈ	1	-	-		
070	12681-5691-0	ｵｲﾙ ｼｰﾙ	1	-	-		
080	E3133-5641-2	ｽﾌﾟﾘﾝｸﾞ(ｶﾞﾊﾞﾅ)	1	-	-		
090	E3131-5635-0	ﾛｯﾄﾞ(ｶﾞﾊﾞﾅ)	1	-	-		
100	E3131-5639-0	ｽﾌﾟﾘﾝｸﾞ(ｶﾞﾊﾞﾅﾛｯﾄﾞ)	1	-	-		
110	E2113-5700-2	ﾚﾊﾞｰ,ｺﾝﾌﾟ(ｺﾝﾄﾛｰﾙ)	1	-	-		
120	12191-5746-0	ﾚﾘｰｽﾞ ﾄﾒｶﾅｸﾞ	1	-	-		
130	12643-5719-0	ﾛｯｸ ｽﾌﾟﾘﾝｸﾞ	2	-	-		
140	03054-50525	ﾅﾍﾞｺﾈｼﾞ	1	-	-		
150	03054-50525	ﾅﾍﾞｺﾈｼﾞ	1	-	-		
160	13185-9113-0	ﾎﾞﾙﾄ(T,M8-18)	1	-	-		

E008-2 ガバナ　〔ＧＴ〕

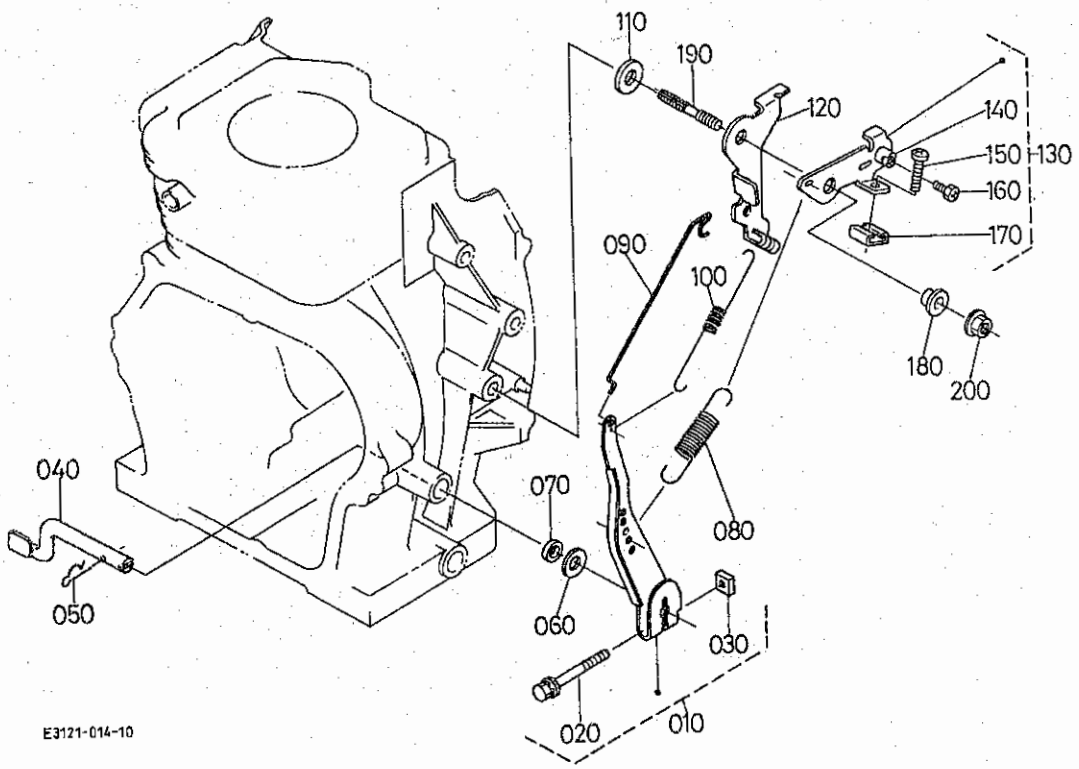

A:GH170-1-D-OR-2 B:GH170-1-GT-OR C:GH170-1-GT-OR-2

図番	品　番	部　品　名　称	数　量			互換性	備　考
			A	B	C		
010	E2111-5602-0	ﾚﾊﾞｰ, ｱﾂｼ(ｶﾞﾊﾞﾅ)	−	1	1		
020	01025-50630	ﾎﾞﾙﾄ	−	1	1		
030	12866-9201-0	ﾅｯﾄ	−	1	1		
040	12681-5614-0	ｶﾞﾊﾞﾅﾚﾊﾞｰｼｬﾌﾄ	−	1	1		
050	05525-60500	ｽﾅｯﾌﾟﾋﾟﾝ	−	1	1		
060	04013-60060	ﾋﾗｻﾞｶﾞﾈ	−	1	1		
070	12681-5691-0	ｵｲﾙ ｼｰﾙ	−	1	1		
080	E3131-5641-4	ﾋｯﾊﾟﾘｽﾌﾟﾘﾝｸﾞ(ｶﾞﾊﾞﾅ)	−	1	1		
090	E3131-5635-0	ﾛｯﾄﾞ(ｶﾞﾊﾞﾅ)	−	1	1		
100	E3131-5639-0	ｽﾌﾟﾘﾝｸﾞ(ｶﾞﾊﾞﾅﾛｯﾄﾞ)	−	1	1		
110	13621-8421-0	ﾌﾟｰﾘｰｵｻｴｻﾞｶﾞﾈ	−	1	1		
120	E3131-5711-0	ﾌﾟﾚｰﾄ(ｺﾝﾄﾛｰﾙ)	−	1	1		
130	E2121-5704-0	ﾚﾊﾞｰ, ｱﾂｼ(ｺﾝﾄﾛｰﾙ)	−	1	1		
140	12191-5746-0	ﾚﾘｰｽﾞ ﾄﾒｶﾅｸﾞ	−	1	1		
150	03054-50520	ﾅﾍﾞｺﾈｼﾞ	−	1	1		
160	12606-9351-0	ﾎﾞﾙﾄ(M5L14)	−	1	1		
170	12643-5719-0	ﾛｯｸ ｽﾌﾟﾘﾝｸﾞ	−	1	1		
180	12212-5765-0	ｽﾗｽﾄ, ｶﾗｰ	−	1	1		
190	13961-9155-0	ｽﾀｯﾄﾞ	−	1	1		
200	02751-50080	ﾌﾗﾝｼﾞﾅｯﾄ	−	1	1		

E009-1 リコイルスタータ　〔D〕

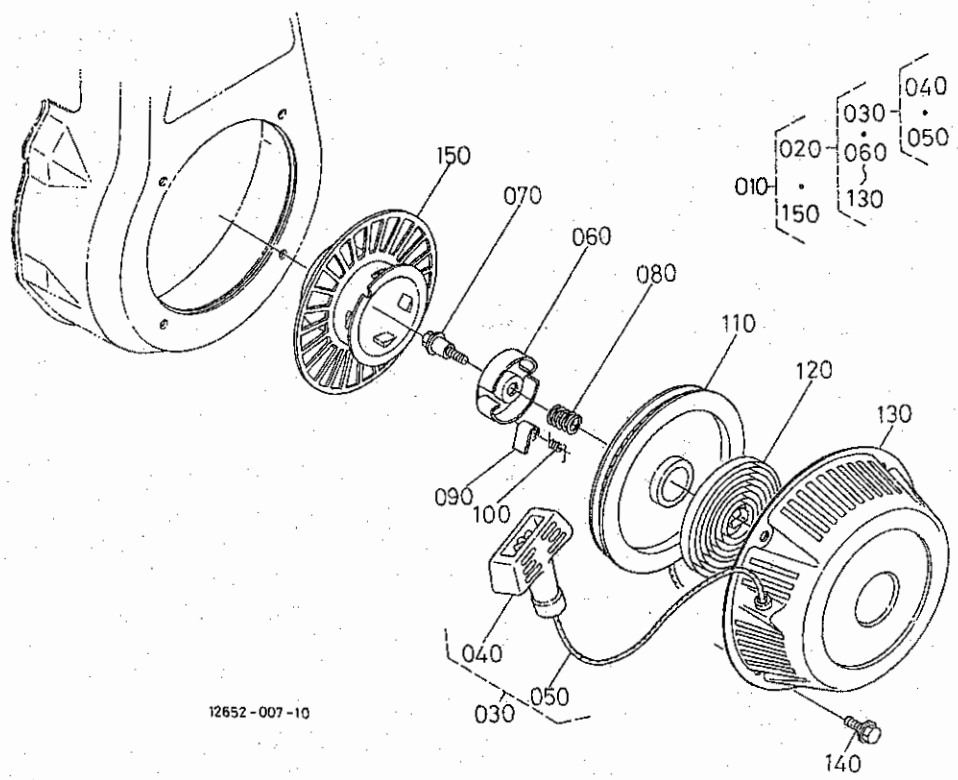

A:GH170-1-D-OR-2 B:GH170-1-GT-OR C:GH170-1-GT-OR-2

図番	品番	部品名称	数量 A	数量 B	数量 C	互換性	備考
010	12652-6103-2	ﾘｺｲﾙｽﾀｰﾀ,ｱｯｼ	1	–	–		
020	12354-6108-0	ﾘｺｲﾙｽﾀｰﾀ ｻﾌﾞｱｯｼ	1	–	–		
030	12354-6109-0	ﾛｰﾌﾟｱｯｼ	1	–	–		
040	12521-6167-0	ﾊﾝﾄﾞﾙ	1	–	–		
050	12354-6165-0	ﾛｰﾌﾟ	1	–	–		
060	14531-6162-0	ﾘﾃｰﾅ	1	–	–		
070	13615-6187-2	ｾﾝﾀｰ ﾈｼﾞ	1	–	–		
080	13626-6185-0	ﾌﾞﾚｰｷ ﾊﾞﾈ	1	–	–		
090	13626-6153-0	ﾄﾞｸﾞ	2	–	–		
100	13615-6163-0	ﾄﾞｸﾞ ﾊﾞﾈ	2	–	–		
110	12354-6152-0	ﾘｰﾙ	1	–	–		
120	13902-6154-0	ｽﾊﾟｲﾗﾙ ｽﾌﾟﾘﾝｸﾞ	1	–	–		
130	12354-6151-0	ﾘｺｲﾙｽﾀｰﾀｹｰｽ	1	–	–		
140	01754-50608	ﾌﾗﾝｼﾞﾎﾞﾙﾄ	4	–	–		
150	12652-6175-0	ｽﾀｰﾀ,ﾌﾟｰﾘ	1	–	–		

E009-2 リコイルスタータ　〔GT〕

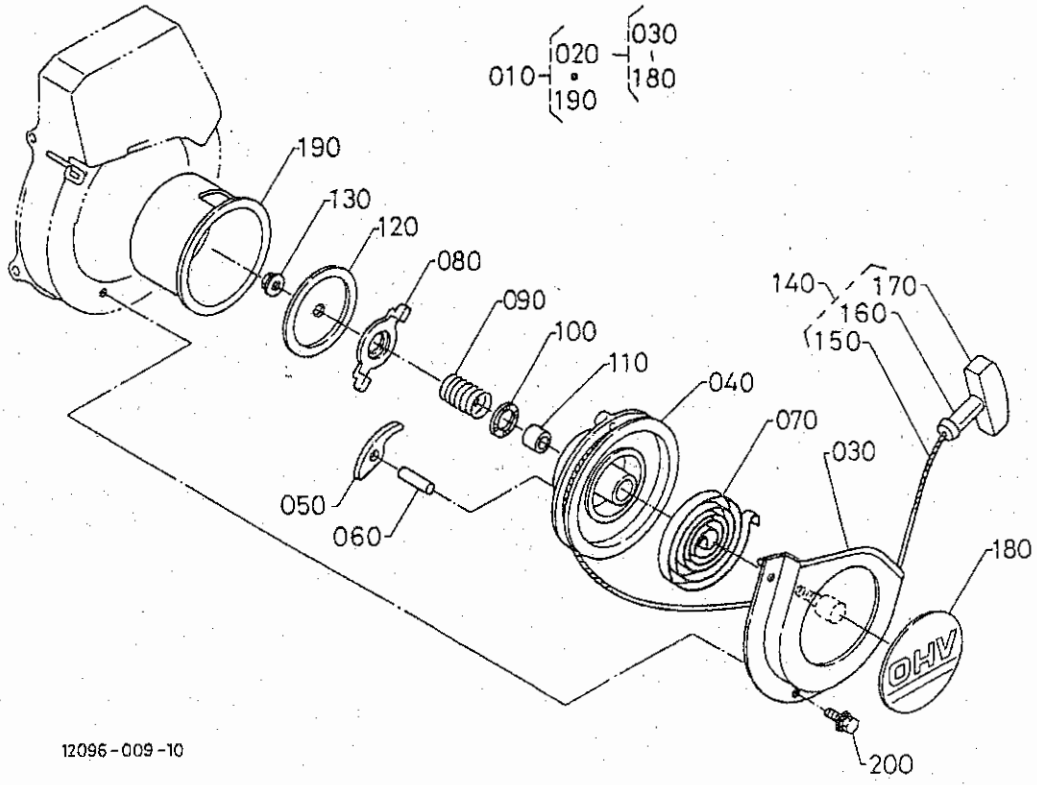

A:GH170-1-D-OR-2 B:GH170-1-GT-OR C:GH170-1-GT-OR-2

図番	品番	部品名称	数量 A	数量 B	数量 C	互換性	備考
010	12651-6102-2	ﾘｺｲﾙｽﾀｰﾀ,ｱｯｼ	－	1	－		
010	12653-6101-3	ﾘｺｲﾙｽﾀｰﾀ,ｱｯｼ	－	－	1		
020	12651-6108-0	ﾘｺｲﾙｽﾀｰﾀ,ｻﾌﾞｱｯｼ	－	1	－		
020	12643-6108-2	ﾘｺｲﾙｽﾀｰﾀ,ｻﾌﾞｱｯｼ	－	－	1		
030	12643-6155-0	ｽﾀｰﾀｹｰｽ ｺﾝﾌﾟ	－	1	1		
040	12643-6152-0	ﾘｰﾙ	－	1	1		
050	12191-6153-0	ﾗﾁｴｯﾄ	－	1	1		
060	12866-6196-0	ﾗﾁｴｯﾄﾋﾟﾝ	－	1	1		
070	12866-6154-0	ｽﾊﾟｲﾗﾙｽﾌﾟﾘﾝｸﾞ	－	1	1		
080	12643-6159-0	ﾗﾁｴｯﾄ ｶﾞｲﾄﾞ	－	1	1		
090	12191-6163-0	ﾌﾘｸｼｮﾝ ｽﾌﾟﾘﾝｸﾞ	－	1	1		
100	12866-6164-0	ｽﾗｽﾄﾜｯｼｬ	－	1	1		
110	12866-6157-0	ｻﾌﾞｼｬﾌﾄ	－	1	1		
120	12643-6162-0	ﾌﾘｸｼｮﾝ ﾌﾟﾚｰﾄ	－	1	1		
130	12866-6187-0	ﾌﾗﾝｼﾞﾅｯﾄ	－	1	1		
140	12191-6109-0	ﾛｰﾌﾟ ｱｯｼ	－	1	1		
150	12191-6165-0	ﾛｰﾌﾟ	－	1	1		
160	12701-6167-0	ｽﾀｰﾀﾉﾌﾞ	－	1	1		
170	12701-6171-0	ﾉﾌﾞ ｷｬｯﾌﾟ	－	1	1		
180	12651-8716-0	ﾏｰｸ	－	1	－		
180	12643-8716-2	ﾏｰｸ(OHV,ﾘｺｲﾙ)	－	－	1		
190	12653-6174-2	ｽﾀｰﾀﾌﾟｰﾘ	－	1	1		
200	01754-50608	ﾌﾗﾝｼﾞﾎﾞﾙﾄ	－	3	3		

E010-1 マグネト　〔D〕

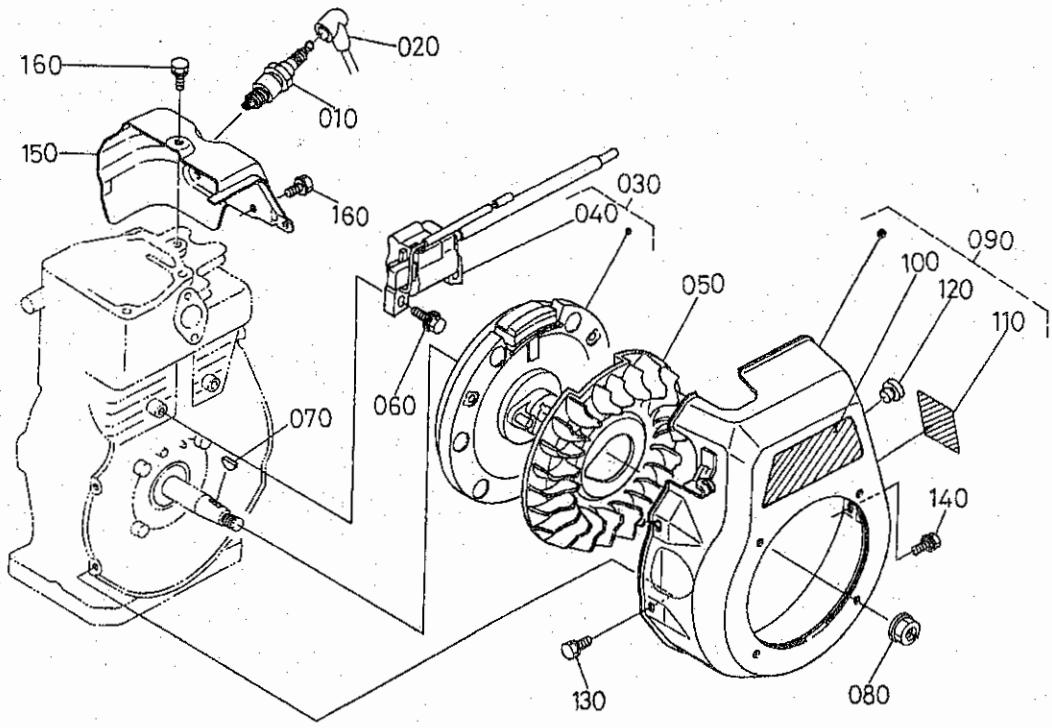

A:GH170-1-D-OR-2 B:GH170-1-GT-OR C:GH170-1-GT-OR-2

図番	品番	部品名称	数量 A	数量 B	数量 C	互換性	備考
010	13902-6771-0	ｽﾊﾟｰｸ ﾌﾟﾗｸﾞ	1	-	-		
020	13921-6772-0	ｽﾊﾟｰｸﾌﾟﾗｸﾞｷｬｯﾌﾟ	1	-	-		
030	E3132-6701-0	ﾌﾗｲﾎｲｰﾙﾏｸﾞﾈﾄ,ｱｯｼﾞ	1	-	-		
040	E3131-6705-0	ｲｸﾞﾅｲﾀ(ﾄﾗﾝｼﾞｽﾀ)	1	-	-		
050	E3132-6802-2	ﾌｧﾝ	1	-	-		
060	13801-9112-0	ﾎﾞﾙﾄ	2	-	-		
070	12331-9523-0	ﾊﾝｹﾞﾂｷｰ	1	-	-		
080	12331-6735-0	ﾌﾗｲﾎｲｰﾙ ﾅｯﾄ	1	-	-		
090	E3132-7413-0	ﾌｧﾝｶﾊﾞｰ,ｱｯｼﾞ	1	-	-		
100	E2111-8716-0	ﾏｰｸ(OHV)	1	-	-		
110	E3121-8721-0	ﾈｰﾑ ﾌﾟﾚｰﾄ	1	-	-		
120	12547-6716-0	ﾌﾟﾗｸﾞ(ｽﾄｯﾌﾟｽｲｯﾁ)	1	-	-		
130	13641-7452-0	ﾎﾞﾙﾄ	5	-	-		
140	E2111-9385-0	ﾌﾗﾝｼﾞﾎﾞﾙﾄ(ｾﾚｰﾄﾂｷ)	1	-	-		
150	12653-7448-3	ｼﾘﾝﾀﾞ ﾍｯﾄﾞ ｶｳﾘﾝｸﾞ	1	-	-		
160	13921-9104-0	ﾎﾞﾙﾄ	2	-	-		

E010-2 マグネト　〔GT〕

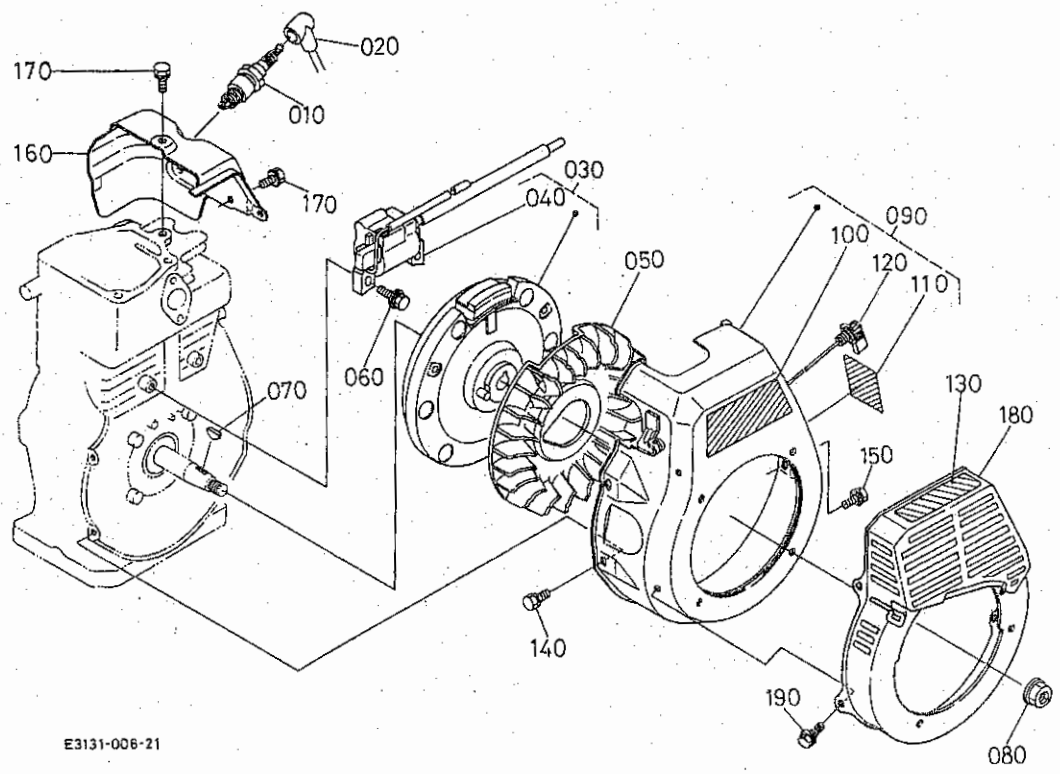

A:GH170-1-D-OR-2 B:GH170-1-GT-OR C:GH170-1-GT-OR-2

図番	品番	部品名称	数量 A	数量 B	数量 C	互換性	備考
010	13902-6771-0	ｽﾊﾟｰｸ ﾌﾟﾗｸﾞ	-	1	1		
020	13921-6772-0	ｽﾊﾟｰｸﾌﾟﾗｸﾞｷｬｯﾌﾟ	-	1	1		
030	E3122-6701-0	ﾌﾗｲﾎｲｰﾙﾏｸﾞﾈﾄ,ｱｯｼ	-	1	-		
030	E3155-6700-0	ﾌﾗｲﾎｲｰﾙﾏｸﾞﾈﾄ,ﾕﾆｯﾄ	-	-	1		
040	E3122-6705-0	ｲｸﾞﾅｲﾀ(ﾄﾗﾝｼﾞｽﾀ,CW)	-	1	-		
040	E3153-6705-0	ｲｸﾞﾅｲﾀ(ﾄﾗﾝｼﾞｽﾀ)	-	-	1		
050	E3131-6802-0	ﾌｱﾝ	-	1	1		
060	13801-9112-0	ﾎﾞﾙﾄ	-	2	2		
070	12331-9523-0	ﾊﾝｹﾞﾂｷｰ	-	1	1		
080	12331-6735-0	ﾌﾗｲﾎｲｰﾙ ﾅｯﾄ	-	1	1		
090	E3122-7404-0	ﾌｱﾝｶﾊﾞｰ,ｱｯｼ	-	1	1		
100	E2111-8716-0	ﾏｰｸ(OHV)	-	1	1		
110	E3121-8721-0	ﾈｰﾑ ﾌﾟﾚｰﾄ	-	1	1		
120	E3131-6708-0	ｽｲｯﾁ,ｱｯｼ(ｽﾄｯﾌﾟ)	-	1	1		
130	60932-4823-0	ﾗﾍﾞﾙ(ｽﾀｰﾄﾁｭｳｲ)	-	1	1		
140	13641-7452-0	ﾎﾞﾙﾄ	-	3	3		
150	E2111-9385-0	ﾌﾗﾝｼﾞﾎﾞﾙﾄ(ｾﾚｰﾄﾂｷ)	-	1	1		
160	12653-7448-3	ｼﾘﾝﾀﾞｰ ﾍｯﾄﾞ ｶｳﾘﾝｸﾞ	-	1	1		
170	13921-9104-0	ﾎﾞﾙﾄ	-	2	2		
180	12643-7502-0	ﾎﾞｳｽｲｶﾊﾞｰ ｺﾝﾌﾟ	-	1	1		
190	01202-50608	ﾎﾞﾙﾄ	-	4	4		

E011　付属品

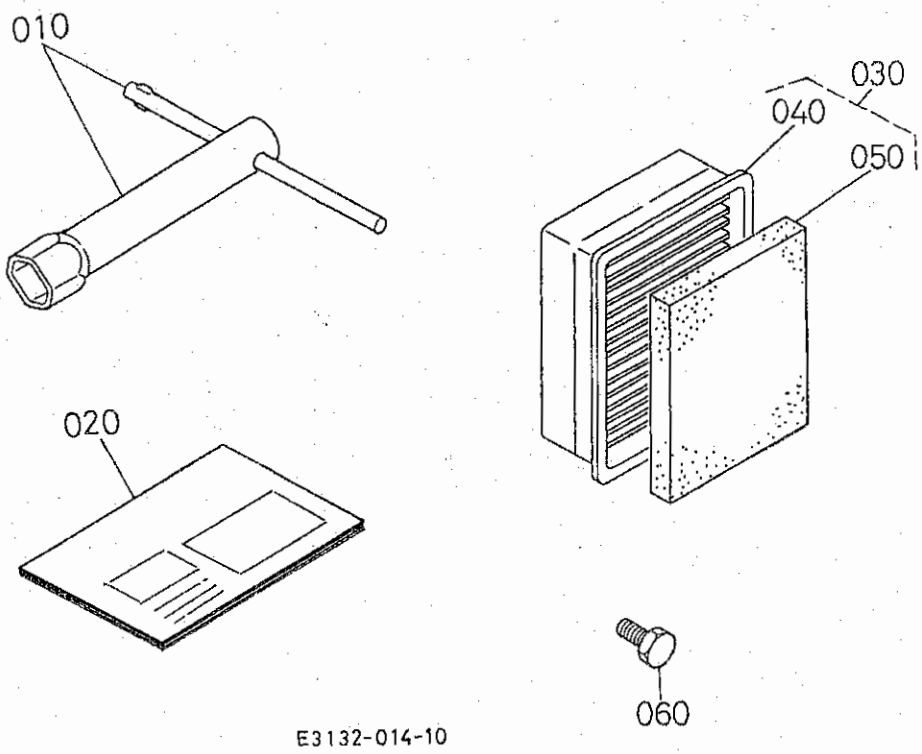

A:GH170-1-D-OR-2 B:GH170-1-GT-OR C:GH170-1-GT-OR-2

図番	品番	部品名称	数量 A	数量 B	数量 C	互換性	備考
010	12645-9121-0	ﾌﾟﾗｸﾞﾎﾞｯｸｽ,ｱｯｼ	1	1	1		
020	E3131-8911-0	ﾄﾘｱﾂｶｲｾﾂﾒｲｼｮ	1	1	1		
030	E2155-1121-0	ｴﾚﾒﾝﾄ ｱｯｼ	1	-	-		
040	E2155-1118-0	ｴﾚﾒﾝﾄ(ﾍﾟｰﾊﾟ)	1	-	-		
050	12812-1122-0	ｳﾚﾀﾝ ｴﾚﾒﾝﾄ	1	-	-		
060	12606-9351-0	ﾎﾞﾙﾄ(M5L14)	1	-	-		