純正部品表(OEM)
GH200-GT-OR
GH200-D-OR
GH200-DT-OR

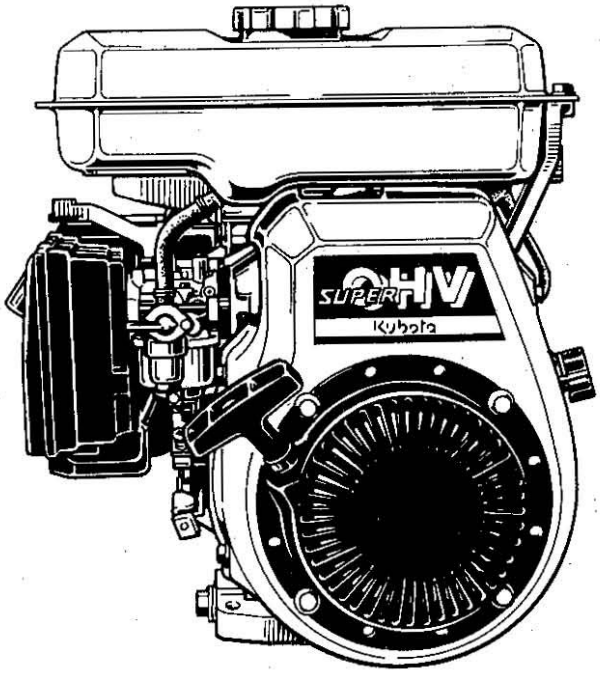

形　式　名	備　　考
GH200-GT-OR	㈱オーレック向，麦作管理機(ST302)搭載用
GH200-D-OR	㈱オーレック向，畦草刈機(WM1107)搭載用
GH200-DT-OR	㈱オーレック向，麦作管理機(AR601)搭載用

1999年1月初版

部品表番号
07909－17656

― お　願　い ―

1．部品ご注文の際には，
①弊社所定の注文書をご使用ください。
②注文書には，形式・品番・品名・数量・機械番号をご明記願います。

2．部品は必ずクボタ純正部品をご使用願います。
（市販の類似品を使用されると早期破損などの原因となります。）

― 部品表のご使用について ―

1．集録形式に対し、以下の様にそれぞれを表示してあります。
①互換性の記号または変更番号

記号	変更番号	表示の意味	
⮌	2	新旧部品兼用可	（互換性あり）
⮌✕	3	新旧部品兼用不可	（互換性なし）
⮌	4	新部品は旧部品に兼用可	（互換性なし）
⮌	5	旧部品は新部品に兼用可	（互換性なし）

②実施機番の表示
○数量欄に新旧兼用不可部品と追加・廃止部品の実施機番を記載してあります。

表示の機番	表示の意味
～15000	○変更前（旧）の部品が表示機番迄使用されている。 ○変更により廃止された部品が表示機番迄使用されている。
15001～	○変更後（新）の部品が表示機番から使用されている。 ○追加採用の部品が表示機番から使用されている。

③タイトルまたは備考欄
○必要と思われる事項を注記してあります。（例．オーバーサイズ，アンダーサイズ等）
④イラスト欄に，●印のマークまたは備考欄中☆印のマークがある部品は，
単体販売不可部品です。

2．本部品表は改良のため予告なく変更することがあります。

■　集録形式

形式名	製品コードNo.	備考
GH200-GT-OR	E3551-41000	㈱オーレック向，麦作管理機（ST302）搭載用
GH200-D-OR	E3512-61000	㈱オーレック向，畦草刈機（WM1107）搭載用
GH200-DT-OR	E3552-41000	㈱オーレック向，麦作管理機（AR601）搭載用

目　　次

〔GH200-GT-OR, GH200-D-OR, GH200-DT-OR〕

0001　クランクケース・シリンダヘッド…… 1
000201 クランクケースカバー（D・G形）…… 2
000202 クランクケースカバー（D・G形）…… 3
000601 ファンカバー…… 4
000602 ファンカバー…… 5
010001 カム軸　（D・G形）…… 6
010002 カム軸　（D・G形）…… 7
010201 ピストン・クランク軸　（D・G形）…… 8
010202 ピストン・クランク軸　（D・G形）…… 9
0200　ガバナ…… 11
0201　燃料フィルタ・燃料ポンプ…… 12
0202　燃料タンク…… 13
020301 速度調整板…… 14
020302 速度調整板…… 15
020401 気化器分解…… 16
020402 気化器分解…… 17
030001 リコイルスタータ…… 18
030002 リコイルスタータ…… 19
030003 リコイルスタータ…… 20
030101 フライホイール・点火装置…… 21
030102 フライホイール・点火装置…… 22
0400　バルブ・ロッカアーム…… 23
0401　吸気管…… 24
0402　エアークリーナ…… 25
0404　エアークリーナ　（オイルバス形）…… 26
040501 マフラ…… 27
040502 マフラ…… 28
0600　付属品…… 29
0700　オプション…… 30
■　品番索引…… 31

0001　クランクケース・シリンダヘッド

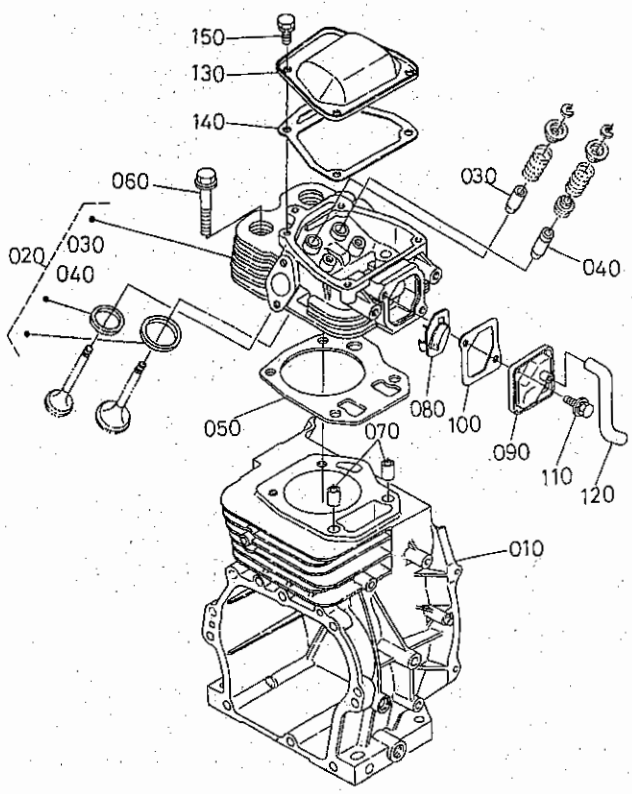

A:GH200-GT-OR B:GH200-D-OR C:GH200-DT-OR

図番	品番	部品名称	数量 A	数量 B	数量 C	互換性	備考
010	E3511-0211-0	ｼﾘﾝﾀﾞ ﾌﾞﾛｯｸ	1	–	1		
010	E3113-0211-2	ｼﾘﾝﾀﾞﾌﾞﾛｯｸ	–	1	–		
020	EG131-0304-6	ｼﾘﾝﾀﾞﾍｯﾄﾞ,ｺﾝﾌﾟ	1	1	1		
030	12631-1358-0	ﾊﾞﾙﾌﾞ ｶﾞｲﾄﾞ	1	1	1		
040	E2111-1354-0	ﾊﾞﾙﾌﾞｶﾞｲﾄﾞ(ｲﾝﾃｲｸ)	1	1	1		
050	E3111-0331-0	ｶﾞｽｹｯﾄ(ﾍｯﾄﾞ)	1	1	1		
060	12631-0345-0	ﾍｯﾄﾞ ﾎﾞﾙﾄ	4	4	4		
070	12631-9493-0	ﾊﾟｲﾌﾟ ﾋﾟﾝ	2	2	2		
080	12643-0501-0	ﾌﾟﾘｰｻﾞ ｺﾝﾌﾟ	1	1	1		
090	12643-0541-0	ﾌﾟﾘｰｻﾞｶﾊﾞｰ	1	1	1		
100	12643-0543-0	ｶﾞｽｹｯﾄ ﾌﾟﾘｰｻﾞｶﾊﾞ	1	1	1		
110	13921-9104-0	ﾎﾞﾙﾄ	2	2	2		
120	09663-80110	ﾌｭｰｴﾙﾁｭｰﾌﾞ	1	–	1		
120	E3511-0551-0	ﾁｭｰﾌﾞ(ﾌﾟﾘｰｻﾞ)	–	1	–		
130	12643-1451-0	ﾍｯﾄﾞｶﾊﾞｰ	1	1	1		
140	12643-1452-0	ｶﾞｽｹｯﾄ ﾍｯﾄﾞｶﾊﾞｰ	1	1	1		
150	01202-50614	ﾎﾞﾙﾄ	4	4	4		

000201 クランクケースカバー（D・G形）

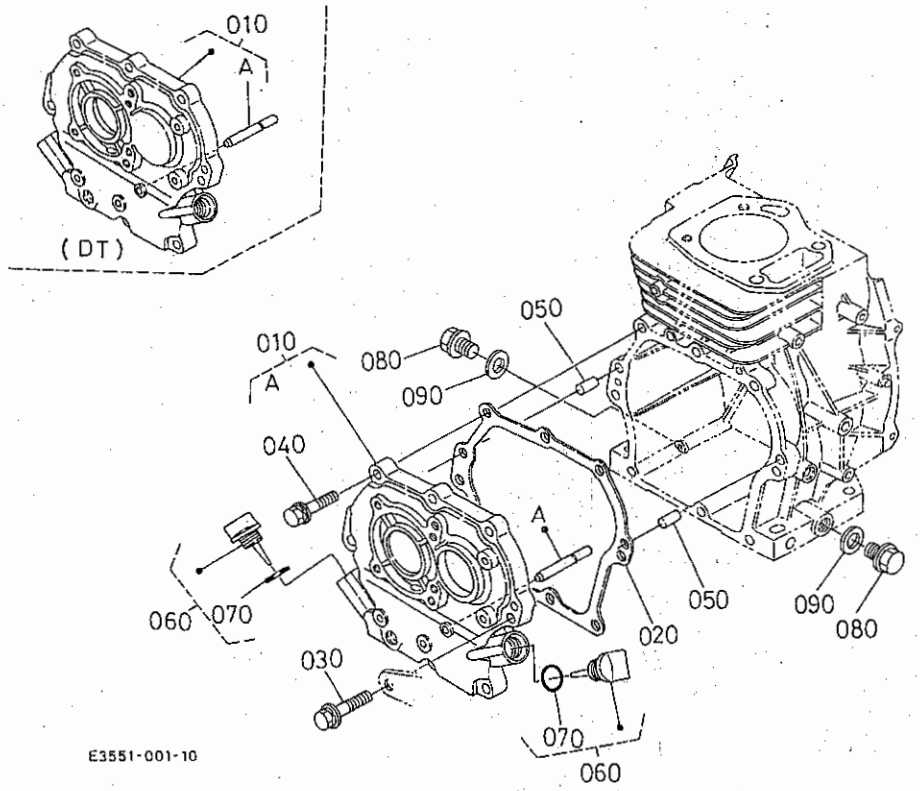

A:GH200-GT-OR B:GH200-D-OR C:GH200-DT-OR

図番	品番	部品名称	数量 A	数量 B	数量 C	互換性	備考
010	E3511-0105-0	ｸﾗﾝｸｹｰｽｶﾊﾞｰ, ｱｯｼ	1	–	–		
010	E3512-0105-0	ｸﾗﾝｸｹｰｽｶﾊﾞｰ, ｱｯｼ	–	–	1		
020	E3111-0134-0	ｶﾞｽｹｯﾄ(ｸﾗﾝｸｹｰｽ)	1	–	1		
030	13801-9111-0	ﾎﾞﾙﾄ	1	–	1		
040	13921-9111-0	ﾎﾞﾙﾄ	7	–	7		
050	13325-9451-0	ﾍｲｺｳﾋﾟﾝ	2	–	2		
060	13901-3308-2	ｷｭｳﾕﾌﾟﾗｸﾞ ｱｯｼ	2	–	2		
070	04811-00160	O ﾘﾝｸﾞ	2	–	2		
080	13901-3375-0	ﾄﾞﾚﾝﾌﾟﾗｸﾞ	2	–	2		
090	04724-00120	ﾊﾟｯｷﾝ	2	–	2		

000202 クランクケースカバー（D・G形）

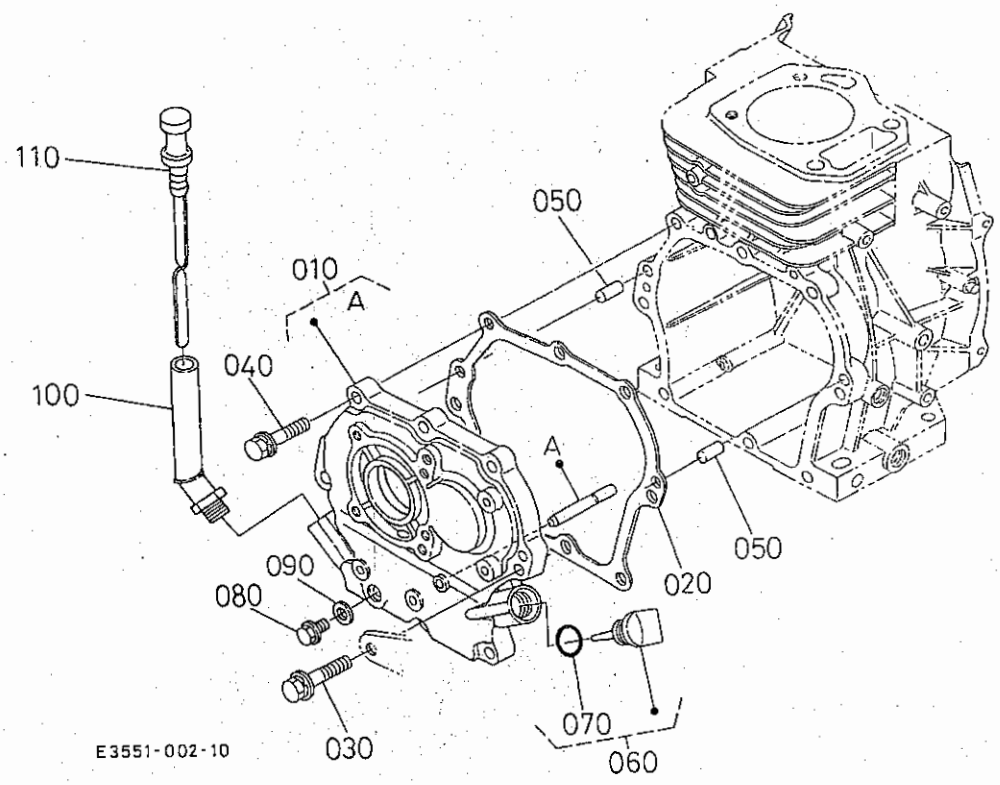

A:GH200-GT-OR B:GH200-D-OR C:GH200-DT-OR

図番	品番	部品名称	数量 A	数量 B	数量 C	互換性	備考
010	E3512-0107-0	ｸﾗﾝｸｹｰｽｶﾊﾞｰ，ｱｯｼ	-	1	-		
020	E3111-0134-0	ｶﾞｽｹｯﾄ（ｸﾗﾝｸｹｰｽ）	-	1	-		
030	13801-9111-0	ﾎﾞﾙﾄ	-	1	-		
040	13921-9111-0	ﾎﾞﾙﾄ	-	7	-		
050	13325-9451-0	ﾍｲｺｳﾋﾟﾝ	-	2	-		
060	13901-3308-2	ｷｭｳﾕﾌﾟﾗｸﾞ ｱｯｼ	-	1	-		
070	04811-00160	O ﾘﾝｸﾞ	-	1	-		
080	13901-3375-0	ﾄﾞﾚﾝﾌﾟﾗｸﾞ	-	1	-		
090	04724-00120	ﾊﾟｯｷﾝ	-	1	-		
100	12652-3380-0	ｻﾎﾟｰﾄ，ｱｯｼ（ｵｲﾙｹﾞｰｼﾞ）	-	1	-		
110	12903-3641-0	ｵｲﾙｹﾞｰｼﾞ	-	1	-		

000601 ファンカバー

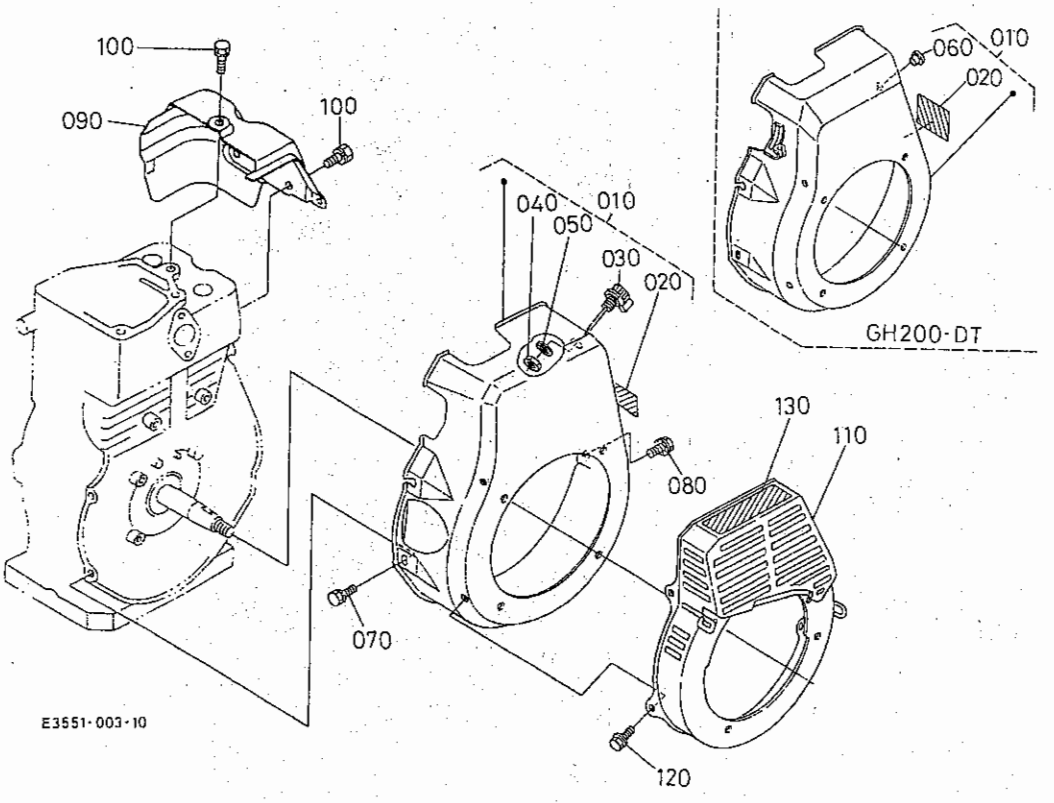

A:GH200-GT-OR B:GH200-D-OR C:GH200-DT-OR

図番	品番	部品名称	数量 A	数量 B	数量 C	互換性	備考
010	E3551-7401-0	ﾌｧﾝｶﾊﾞｰ, ｱﾂｼ(ｱｶ1)	1	-	-		
010	E3552-7404-0	ﾌｧﾝｶﾊﾞｰ, ｱﾂｼ	-	-	1		
020	E3511-8711-0	ﾈｰﾑﾌﾟﾚｰﾄ	1	-	1		
030	E3131-6708-0	ｽｲｯﾁ, ｱﾂｼ(ｽﾄｯﾌﾟ)	1	-	-		
040	02112-50080	ﾅｯﾄ	1	-	-		
050	04411-50080	ﾊｯｷ ｻﾞｶﾞﾈ	1	-	-		
060	12547-6716-0	ﾌﾟﾗｸﾞ(ｽﾄｯﾌﾟｽｲｯﾁ)	-	-	1		
070	13641-7452-0	ﾎﾞﾙﾄ	3	-	3		
080	E2111-9385-0	ﾌﾗﾝｼﾞﾎﾞﾙﾄ(ｾﾚｰﾄﾂｷ)	1	-	1		
090	E3511-7448-0	ｶﾊﾞｰ(ｼﾘﾝﾀﾞﾍｯﾄﾞ)	1	-	1		
100	13921-9104-0	ﾎﾞﾙﾄ	2	-	2		
110	12643-7502-0	ﾎﾞｳｽｲｶﾊﾞｰｺﾝﾌﾟﾘｰﾄﾞ	1	-	-		
110	E3132-7501-0	ﾎﾞｳｽｲｶﾊﾞｰ, ｺﾝﾌﾟ(ｼﾛ7)	-	-	1		
120	01754-50608	ﾌﾗﾝｼﾞﾎﾞﾙﾄ	4	-	4		
130	60932-4823-0	ﾗﾍﾞﾙ(ｽﾀｰﾄﾁｭｳｲ)	1	-	-		

000602 ファンカバー

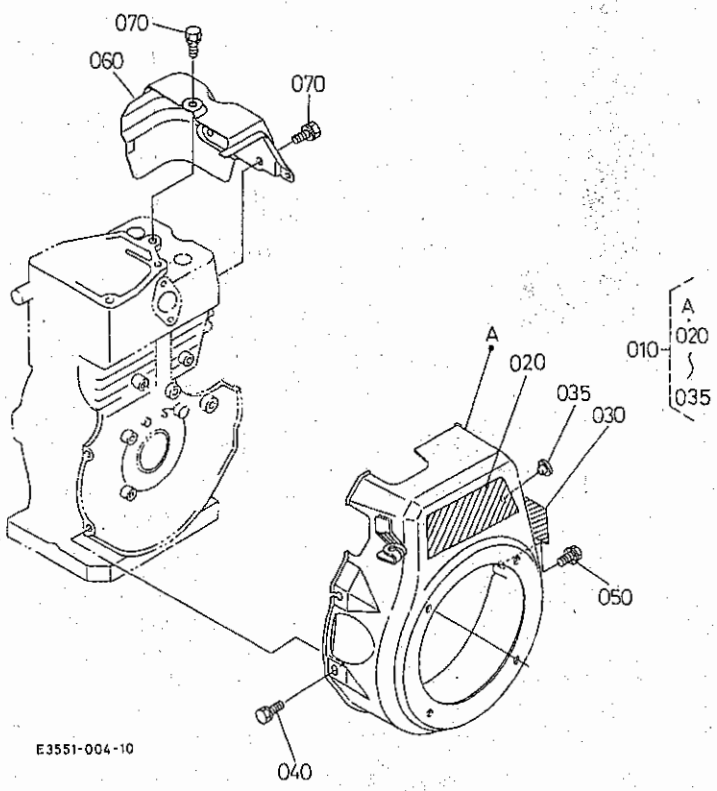

A:GH200-GT-OR B:GH200-D-OR C:GH200-DT-OR

図番	品番	部品名称	数量 A	数量 B	数量 C	互換性	備考
010	E3512-7407-0	ﾌｧﾝｶﾊﾞｰ, ｱﾂｼ(ｱｵ19ﾎﾙﾀﾞ	-	1	-		
020	E2111-8716-0	ﾏｰｸ(OHV)	-	1	-		
030	E3511-8711-0	ﾈｰﾑﾌﾟﾚｰﾄ	-	1	-		
035	12547-6716-0	ﾌﾟﾗｸﾞ(ｽﾄﾂﾌﾟｽｲﾂﾁ)	-	1	-		
040	13641-7452-0	ﾎﾞﾙﾄ	-	3	-		
050	E2111-9385-0	ﾌﾗﾝｼﾞﾎﾞﾙﾄ(ｾﾚｰﾄﾂｷ)	-	1	-		
060	E3511-7448-0	ｶﾊﾞｰ(ｼﾘﾝﾀﾞﾍｯﾄﾞ)	-	1	-		
070	13921-9104-0	ﾎﾞﾙﾄ	-	2	-		

010001 カム軸 (D・G形)

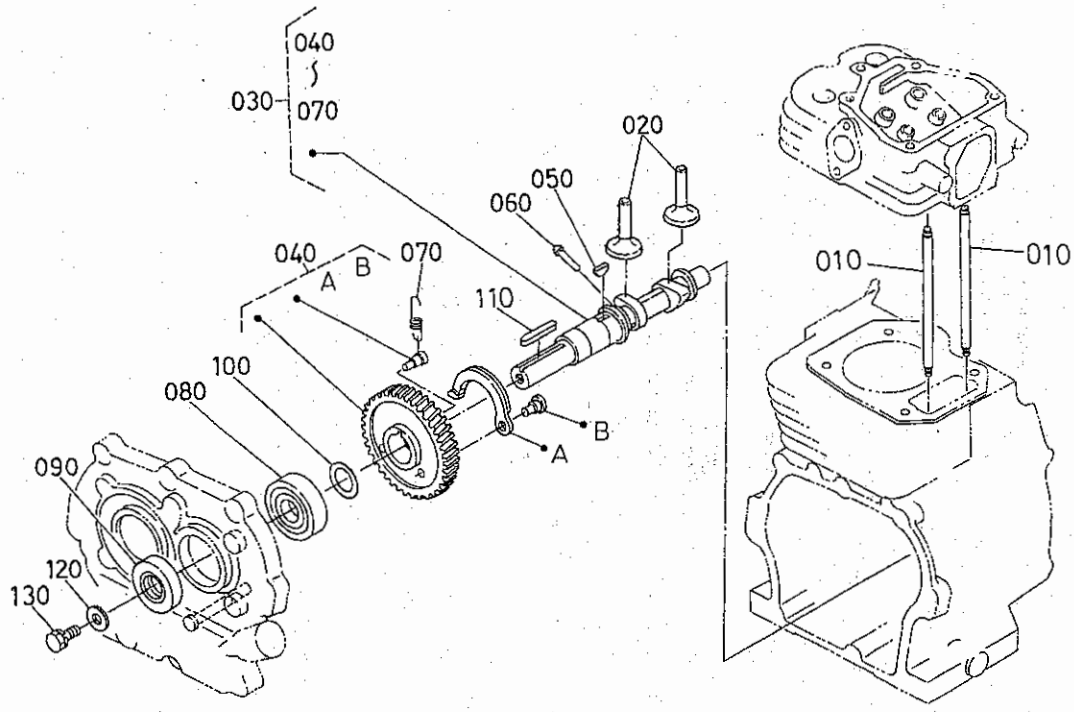

A:GH200-GT-OR B:GH200-D-OR C:GH200-DT-OR

図番	品番	部品名称	数量 A	数量 B	数量 C	互換性	備考
010	E3511-1511-0	ﾌﾟｯｼｭﾛｯﾄﾞ	2	-	-		
020	12631-1555-0	ﾀﾍﾟｯﾄ	2	-	-		
030	E3511-1601-0	ｶﾑｼｬﾌﾄ,ｱｯｼ	1	-	-		
040	12653-1650-0	ｶﾑｷﾞﾔｰ ｺﾝﾌﾟ	1	-	-		
050	13621-9523-0	ﾊﾝｹﾞﾂｷｰ	1	-	-		
060	E3111-6627-0	ﾋﾟﾝ(ﾃﾞｺﾝﾌﾟ)	1	-	-		
070	12653-6628-0	ｽﾌﾟﾘﾝｸﾞ(ﾃﾞｺﾝﾌﾟ)	1	-	-		
080	08103-06205	ﾍﾞｱﾘﾝｸﾞ	1	-	-		
090	E3131-1635-0	ｵｲﾙ ｼｰﾙ	1	-	-		
100	13921-2361-0	ｸﾗﾝｸｼﾞｸ ｼﾑ 10	1	-	-		0.10MM
100	13621-2372-0	ｸﾗﾝｸｼﾞｸｼﾑ 20	1	-	-		0.20MM
100	13621-2363-0	ｸﾗﾝｸｼﾞｸｼﾑ	1	-	-		0.25MM
100	13621-2364-0	ｸﾗﾝｸｼﾞｸｼﾑ	1	-	-		0.30MM
100	13621-2362-0	ｸﾗﾝｸｼﾞｸｼﾑ	1	-	-		0.35MM
100	13621-2365-0	ｸﾗﾝｸｼﾞｸｼﾑ	1	-	-		0.40MM
100	13621-2369-0	ｸﾗﾝｸｼﾞｸ ｼﾑ	1	-	-		0.45MM
100	13621-2367-0	ｸﾗﾝｸｼﾞｸｼﾑ	1	-	-		0.50MM
110	05712-00535	ﾌｴｻﾞ ｷｰ	1	-	-		
120	13621-8421-0	ﾌﾟｰﾘｰｵｻｴｻﾞｶﾞﾈ	1	-	-		
130	01123-50820	ﾎﾞﾙﾄ	1	-	-		

010002 カム軸 (D・G形)

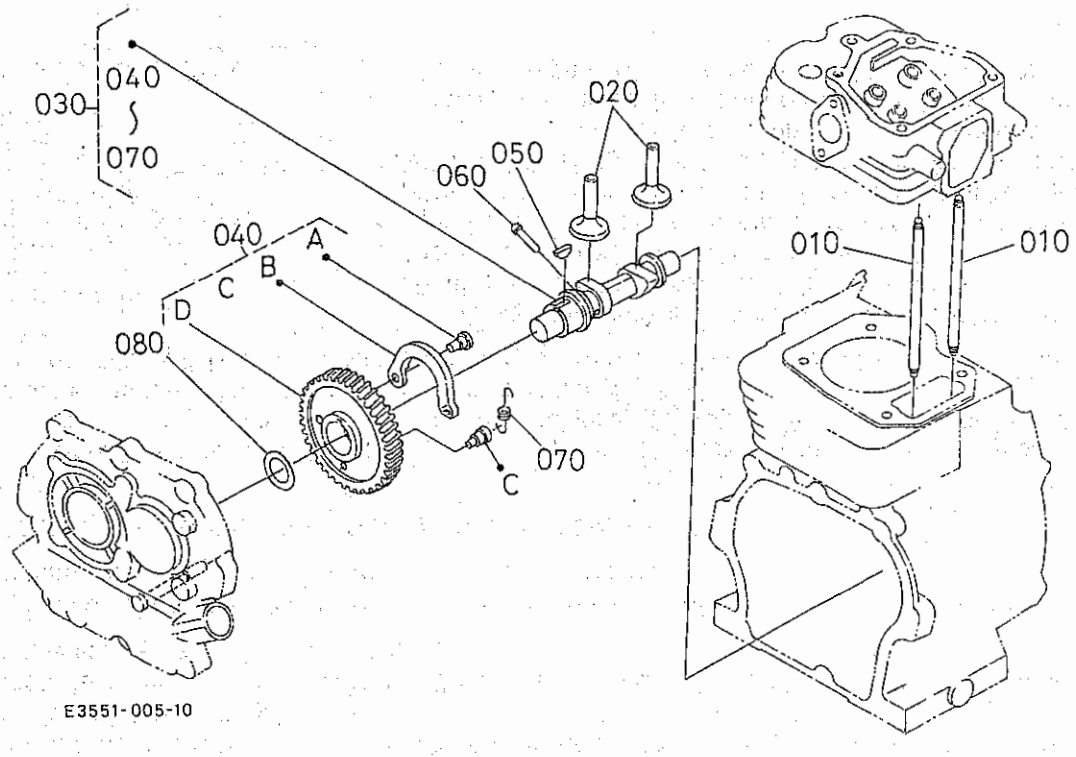

A:GH200-GT-OR B:GH200-D-OR C:GH200-DT-OR

図番	品番	部品名称	数量 A	数量 B	数量 C	互換性	備考
010	E3511-1511-0	ﾌﾟｯｼｭﾛｯﾄﾞ	-	2	2		
020	12631-1555-0	ﾀﾍﾟｯﾄ	-	2	2		
030	E3512-1601-0	ｶﾑｼｬﾌﾄ, ｱｯｼ	-	1	1		
040	12657-1650-0	ｶﾑｷﾞｬｰ ｺﾝﾌﾟ	-	1	1		
050	13621-9523-0	ﾊﾝｹﾞｯｷｰ	-	1	1		
060	E3111-6627-0	ﾋﾟﾝ(ﾃﾞｺﾝﾌﾟ)	-	1	1		
070	12653-6628-0	ｽﾌﾟﾘﾝｸﾞ(ﾃﾞｺﾝﾌﾟ)	-	1	1		
080	13922-1661-0	ｶﾑｼﾞｸ ｼﾑ 10	-	1	1		
080	13622-1672-0	ｶﾑｼﾞｸｼﾑ 20	-	1	1		
080	13622-1663-0	ｶﾑｼﾞｸｼﾑ	-	1	1		
080	13622-1664-0	ｶﾑｼﾞｸｼﾑ	-	1	1		
080	13622-1662-0	ｶﾑｼﾞｸｼﾑ	-	1	1		
080	13622-1665-0	ｶﾑｼﾞｸｼﾑ	-	1	1		
080	13622-1666-0	ｶﾑｼﾞｸｼﾑ	-	1	1		
080	13622-1667-0	ｶﾑｼﾞｸｼﾑ	-	1	1		
080	13622-1668-0	ｶﾑｼﾞｸｼﾑ	-	1	1		

010201 ピストン・クランク軸　(D・G形)

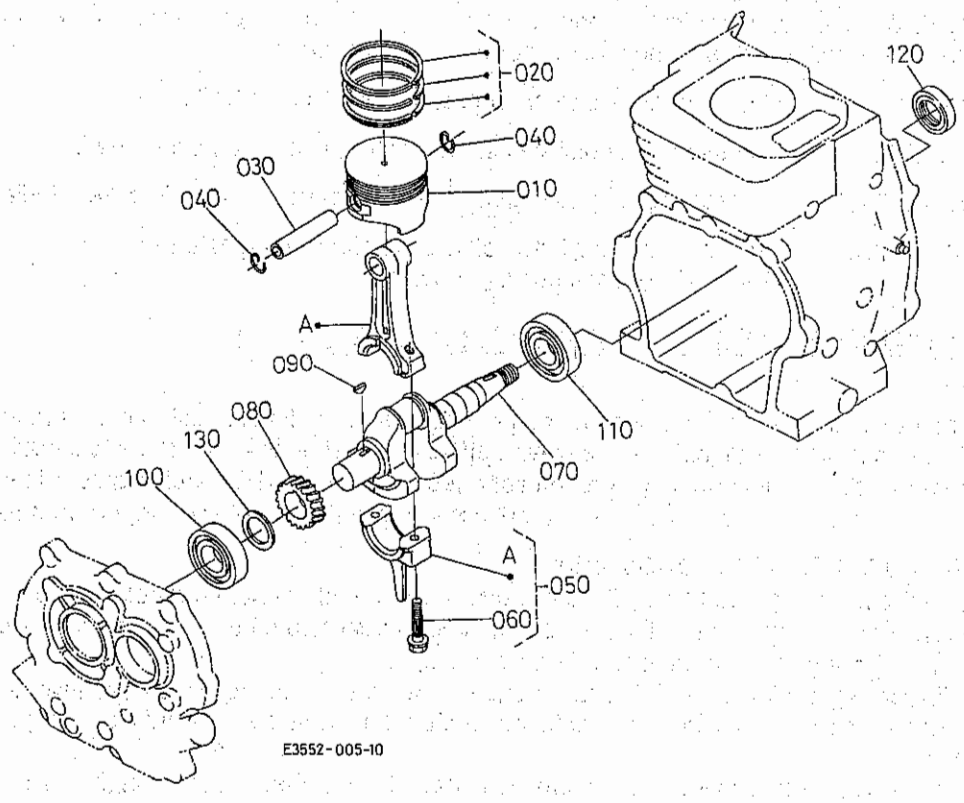

A:GH200-GT-OR B:GH200-D-OR C:GH200-DT-OR

図番	品番	部品名称	数量 A	数量 B	数量 C	互換性	備考
010	E3511-2111-0	ﾋﾟｽﾄﾝ	1	-	-		STD
010	E3511-2192-0	ﾋﾟｽﾄﾝ(0.25)	1	-	-		+0.25MM
010	E3511-2191-0	ﾋﾟｽﾄﾝ(0.5)	1	-	-		+0.50MM
020	E3111-2105-0	ﾋﾟｽﾄﾝﾘﾝｸﾞ,ｱﾂｼ	1	-	-		STD
020	E3111-2110-0	ﾋﾟｽﾄﾝﾘﾝｸﾞ,ｱﾂｼ(0.25)	1	-	-		+0.25MM
020	E3111-2109-0	ﾋﾟｽﾄﾝﾘﾝｸﾞ,ｱﾂｼ(0.5)	1	-	-		+0.50MM
030	E3111-2131-0	ﾋﾟｽﾄﾝﾋﾟﾝ	1	-	-		
040	13631-2133-0	ﾋﾟｽﾄﾝﾋﾟﾝ ﾄﾒﾜ	2	-	-		
050	E3111-2201-0	ｺﾈｸﾃｲﾝｸﾞﾛｯﾄﾞ,ｱﾂｼ	1	-	-		STD
050	E3111-2205-0	ｺﾈｸﾃｲﾝｸﾞﾛｯﾄﾞ,ｱﾂｼ(25)	1	-	-		-0.25MM
050	E3111-2206-0	ｺﾈｸﾃｲﾝｸﾞﾛｯﾄﾞ,ｱﾂｼ(05)	1	-	-		-0.50MM
060	E3111-2214-0	ｺﾝﾛｯﾄﾞﾎﾞﾙﾄ	2	-	-		
070	E3511-2311-0	ｸﾗﾝｸｼｬﾌﾄ	1	-	-		
080	12653-2411-0	ｸﾗﾝｸｷﾞﾔｰ	1	-	-		
090	05811-00416	ﾊﾝｹﾞﾂ ｷｰ	1	-	-		
100	08103-06305	ﾎﾞｰﾙ ﾍﾞｱﾘﾝｸﾞ	1	-	-		
110	12631-2345-0	ﾎﾞｰﾙﾍﾞｱﾘﾝｸﾞ(1)	1	-	-		
120	E3131-2355-0	ｵｲﾙｼｰﾙ	1	-	-		
130	13921-2361-0	ｸﾗﾝｸｼﾞｸ ｼﾑ 10	1	-	-		0.10MM
130	13621-2372-0	ｸﾗﾝｸｼﾞｸｼﾑ 20	1	-	-		0.20MM
130	13621-2363-0	ｸﾗﾝｸｼﾞｸｼﾑ	1	-	-		0.25MM
130	13621-2364-0	ｸﾗﾝｸｼﾞｸｼﾑ	1	-	-		0.30MM
130	13621-2362-0	ｸﾗﾝｸｼﾞｸｼﾑ	1	-	-		0.35MM
130	13621-2365-0	ｸﾗﾝｸｼﾞｸｼﾑ	1	-	-		0.40MM
130	13621-2369-0	ｸﾗﾝｸｼﾞｸ ｼﾑ	1	-	-		0.45MM
130	13621-2367-0	ｸﾗﾝｸｼﾞｸｼﾑ	1	-	-		0.50MM
130	12653-2368-0	ｸﾗﾝｸｼﾞｸ ｼﾑ 55	1	-	-		0.55MM
130	12653-2369-0	ｼﾑ 60	1	-	-		0.60MM

010202 ピストン・クランク軸　(D・G形)

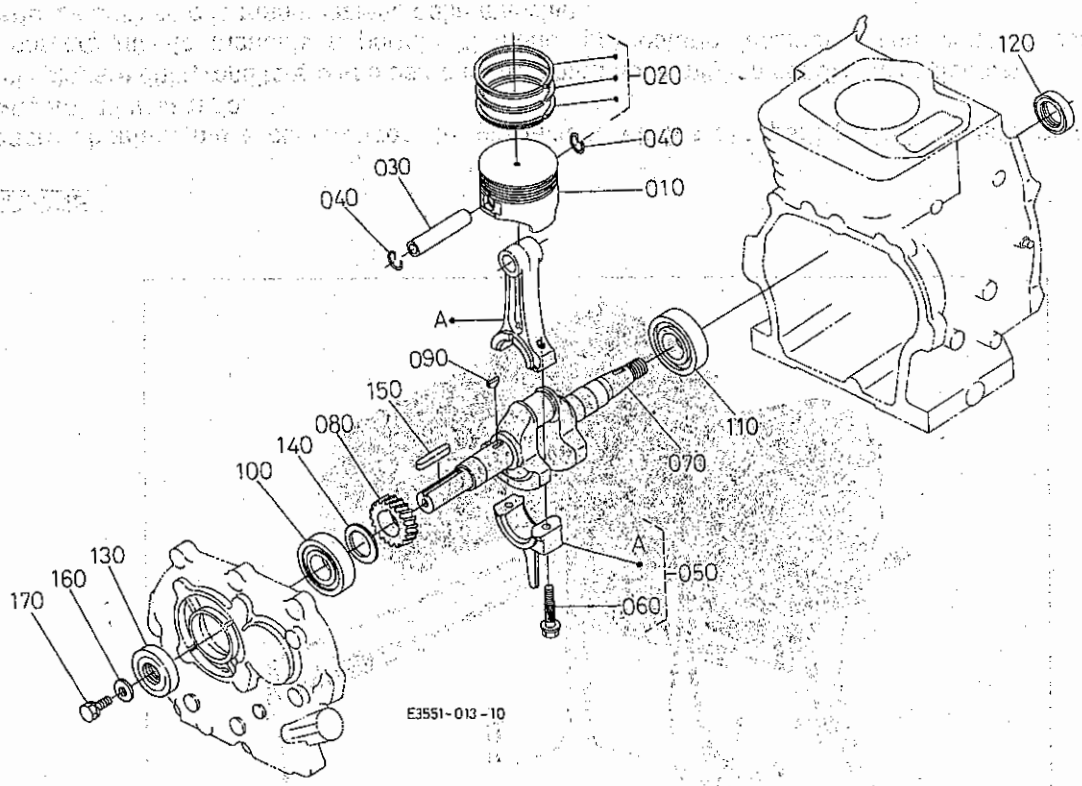

A:GH200-GT-OR B:GH200-D-OR C:GH200-DT-OR

図番	品番	部品名称	数量 A	数量 B	数量 C	互換性	備考
010	E3512-2111-0	ﾋﾟｽﾄﾝ	-	1	1		STD
010	E3512-2192-0	ﾋﾟｽﾄﾝ(0.25)	-	1	1		+0.25MM
010	E3512-2191-0	ﾋﾟｽﾄﾝ(0.5)	-	1	1		+0.50MM
020	E3111-2105-0	ﾋﾟｽﾄﾝﾘﾝｸﾞ,ｱﾂｼ	-	1	1		STD
020	E3111-2110-0	ﾋﾟｽﾄﾝﾘﾝｸﾞ,ｱﾂｼ(0.25)	-	1	1		+0.25MM
020	E3111-2109-0	ﾋﾟｽﾄﾝﾘﾝｸﾞ,ｱﾂｼ(0.5)	-	1	1		+0.50MM
030	E3111-2131-0	ﾋﾟｽﾄﾝﾋﾟﾝ	-	1	1		
040	13631-2133-0	ﾋﾟｽﾄﾝﾋﾟﾝ ﾄﾒｸ	-	2	2		
050	E3111-2201-0	ｺﾈｸﾃｲﾝｸﾞﾛｯﾄﾞ,ｱﾂｼ	-	1	1		STD
050	E3111-2205-0	ｺﾈｸﾃｲﾝｸﾞﾛｯﾄﾞ,ｱﾂｼ(25)	-	1	1		-0.25MM
050	E3111-2206-0	ｺﾈｸﾃｲﾝｸﾞﾛｯﾄﾞ,ｱﾂｼ(05)	-	1	1		-0.50MM
060	E3111-2214-0	ｺﾝﾛｯﾄﾞﾎﾞﾙﾄ	-	2	2		
070	E3512-2311-0	ｸﾗﾝｸｼｬﾌﾄ	-	1	1		
080	12631-2411-0	ｸﾗﾝｸｷﾞﾔｰ	-	1	1		
090	05811-00416	ﾊﾝｹﾞﾂ ｷｰ	-	1	1		
100	08103-06305	ﾎﾞｰﾙ ﾍﾞｱﾘﾝｸﾞ	-	1	1		
110	12631-2345-0	ﾎﾞｰﾙﾍﾞｱﾘﾝｸﾞ(1)	-	1	1		
120	E3131-2355-0	ｵｲﾙｼｰﾙ	-	1	1		
130	E3131-1635-0	ｵｲﾙ ｼｰﾙ	-	1	1		
140	13921-2361-0	ｸﾗﾝｸｼﾞｸ ｼﾑ 10	-	1	1		0.10MM
140	13621-2372-0	ｸﾗﾝｸｼﾞｸｼﾑ 20	-	1	1		0.20MM
140	13621-2363-0	ｸﾗﾝｸｼﾞｸｼﾑ	-	1	1		0.25MM
140	13621-2364-0	ｸﾗﾝｸｼﾞｸｼﾑ	-	1	1		0.30MM
140	13621-2362-0	ｸﾗﾝｸｼﾞｸｼﾑ	-	1	1		0.35MM
140	13621-2365-0	ｸﾗﾝｸｼﾞｸｼﾑ	-	1	1		0.40MM
140	13621-2369-0	ｸﾗﾝｸｼﾞｸ ｼﾑ	-	1	1		0.45MM
140	13621-2367-0	ｸﾗﾝｸｼﾞｸｼﾑ	-	1	1		0.50MM
140	12653-2368-0	ｸﾗﾝｸｼﾞｸ ｼﾑ 55	-	1	1		0.55MM
140	12653-2369-0	ｼﾑ 60	-	1	1		0.60MM
150	05712-00535	ﾌｴｻﾞ ｷｰ	-	1	1		

010202 ピストン・クランク軸　(D・G形)

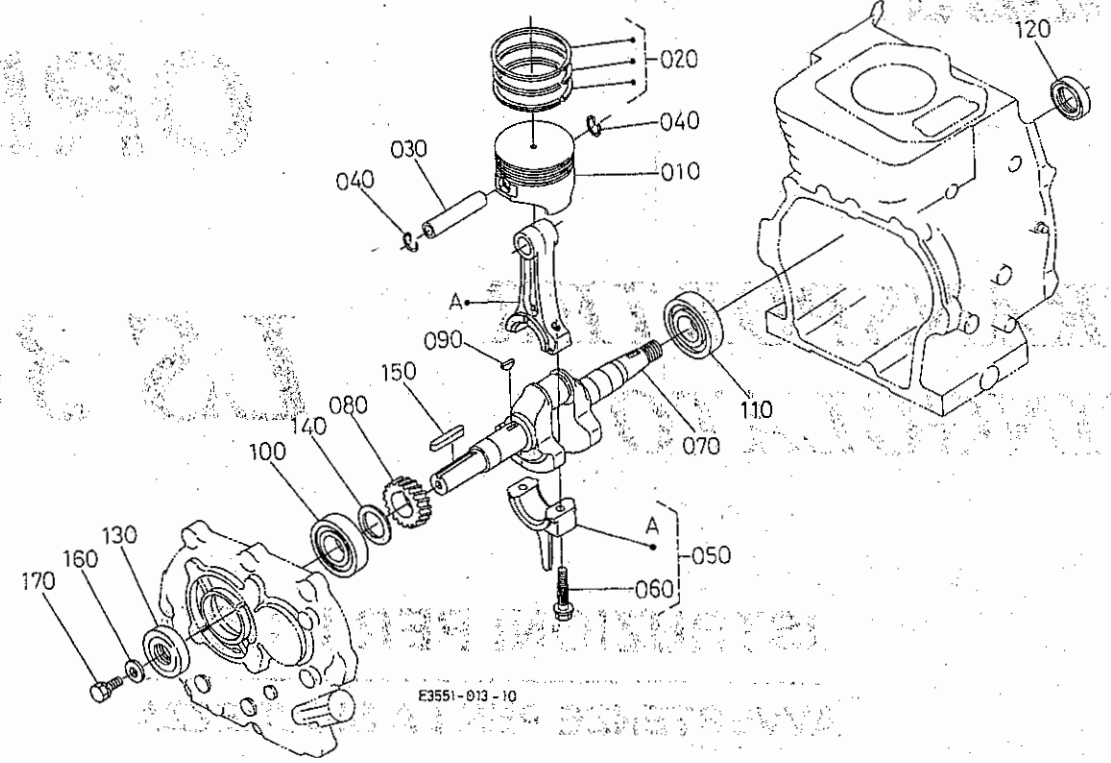

A:GH200-GT-OR B:GH200-D-OR C:GH200-DT-OR

図番	品番	部品名称	数量 A	数量 B	数量 C	互換性	備考
160	13621-8421-0	ﾌﾟｰﾘｰｵｻｴｻﾞｶﾞﾈ	-	1	1		
170	01123-50820	ﾎﾞﾙﾄ	-	1	1		

0200 ガバナ

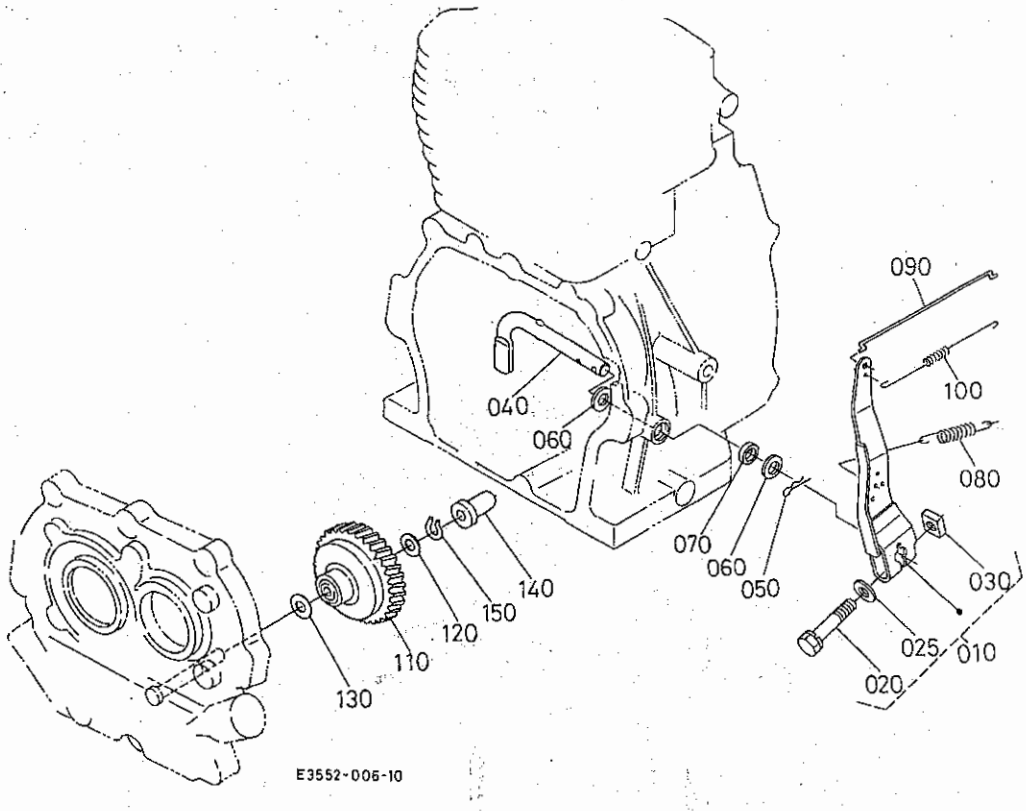

A:GH200-GT-OR B:GH200-D-OR C:GH200-DT-OR

図番	品番	部品名称	数量 A	数量 B	数量 C	互換性	備考
010	E3111-5602-0	ﾚﾊﾞｰ,ｱﾂｼ(ｶﾞﾊﾞﾅ)	1	1	1		
020	01123-50835	ﾎﾞﾙﾄ	1	1	1		
025	04012-50080	ﾋﾗ ｻﾞｶﾞﾈ	1	1	1		
030	13961-9202-0	ﾅｯﾄ	1	1	1		
040	E3113-5614-0	ｼｬﾌﾄ(ｶﾞﾊﾞﾅﾚﾊﾞｰ)	1	1	1		
050	05515-50800	ｽﾅｯﾌﾟ ﾋﾟﾝ	1	1	1		
060	04013-50080	ﾋﾗ ｻﾞｶﾞﾈ	2	2	2		
070	13641-5624-0	ﾊﾟｯｷﾝ	1	1	1		
080	E3511-5641-0	ｽﾌﾟﾘﾝｸﾞ(ｶﾞﾊﾞﾅ)	1	–	–		
080	E3111-5641-3	ﾋｯﾊﾟﾘｽﾌﾟﾘﾝｸﾞ(ｶﾞﾊﾞﾅ)	–	1	1		
090	12652-5635-0	ｶﾞﾊﾞﾅﾛｯﾄﾞ	1	1	1		
100	12653-5639-0	ﾛｯﾄﾞ ｽﾌﾟﾘﾝｸﾞ	1	1	1		
110	12234-5529-0	ｶﾞﾊﾞﾅｷﾞﾔｰｺﾝﾌﾟ	1	1	1		
120	13641-5533-3	ｻﾞｶﾞﾈ 1	1	1	1		
130	13641-5534-2	ｻﾞｶﾞﾈ 2	1	1	1		
140	13901-5545-0	ｶﾞﾊﾞﾅ ｽﾘｰﾌﾞ	1	1	1		
150	13641-5536-3	ｽﾄｯﾊﾟ	1	1	1		

0201　燃料フィルタ・燃料ポンプ

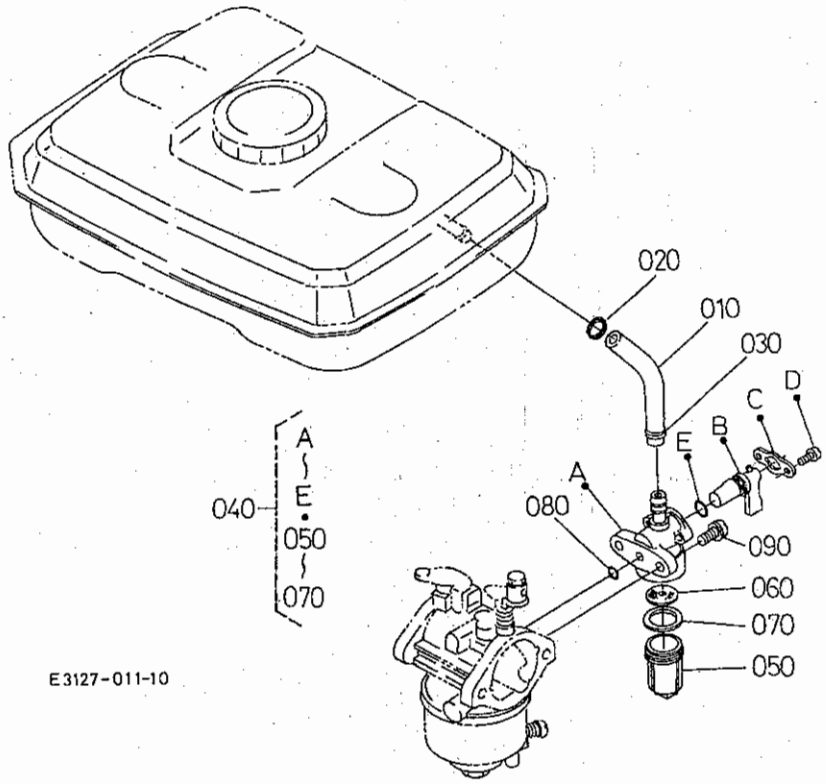

A:GH200-GT-OR B:GH200-D-OR C:GH200-DT-OR

図番	品番	部品名称	数量 A	数量 B	数量 C	互換性	備考
010	09664-60090	ﾌｭｰｴﾙﾁｭｰﾌﾞ	1	1	1		φ6×φ10×90L
020	E2111-4237-0	ﾎｰｽｸﾗﾝﾌﾟ(ﾊﾞﾈﾂｷ, 10)	1	1	1		
030	E2111-4237-0	ﾎｰｽｸﾗﾝﾌﾟ(ﾊﾞﾈﾂｷ, 10)	1	1	1		
040	E3131-4301-0	ｺﾂｸ,ｱﾂｼ(ﾌｭｰｴﾙ)	1	1	1		
050	E3131-4313-0	ｶﾂﾌﾟ	1	1	1		
060	E3131-4316-0	ﾌｨﾙﾀ	1	1	1		
070	E3131-4314-0	ﾊﾟﾂｷﾝ	1	1	1		
080	12643-9675-0	ｵｰﾘﾝｸﾞ	1	1	1		
090	03024-50512	ｻﾞｶﾞﾈﾂｷ ｺﾈｼﾞ	2	2	2		

0202 燃料タンク

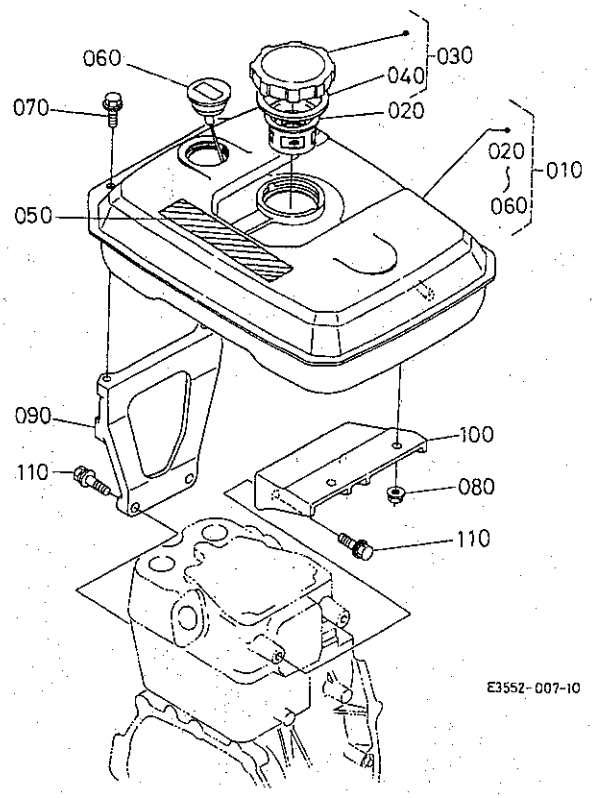

A:GH200-GT-OR B:GH200-D-OR C:GH200-DT-OR

図番	品番	部品名称	数量 A	数量 B	数量 C	互換性	備考
010	12651-4101-9	ﾌｭｰｴﾙﾀﾝｸ,ｱﾂｼ	1	1	–		
010	12651-4107-5	ﾌｭｰｴﾙﾀﾝｸ,ｱﾂｼ(ｼﾛ7)	–	–	1		
020	12641-4137-0	ﾌｭｰｴﾙﾌｨﾙﾀ	1	1	1		
030	12641-4120-0	ｷｬﾂﾌﾟ,ｱﾂｼ(ﾌｭｰｴﾙﾀﾝｸ)	1	1	1		
040	12641-4134-0	ｶﾞｽｹｯﾄ(ﾀﾝｸｷｬﾂﾌﾟ)	1	1	1		
050	13387-8721-3	ﾁｭｳｲﾗﾍﾞﾙ	1	1	1		
060	12511-4170-3	ﾌｭｰｴﾙﾚﾍﾞﾙｹﾞｰｼﾞ ｱﾂｼ	1	1	1		
070	01025-50616	ﾎﾞﾙﾄ	2	2	2		
080	02751-50080	ﾌﾗﾝｼﾞﾅｯﾄ	2	2	2		
090	E3511-4113-0	ﾌﾞﾗｹｯﾄ(1,ﾌｭｰｴﾙﾀﾝｸ)	1	1	1		
100	E3131-4114-0	ﾌﾞﾗｹｯﾄ(2,ﾌｭｰｴﾙﾀﾝｸ)	1	1	1		
110	01125-50830	ﾀﾞﾌﾞﾙｾﾑｽﾎﾞﾙﾄ	4	4	4		

020301 速度調整板

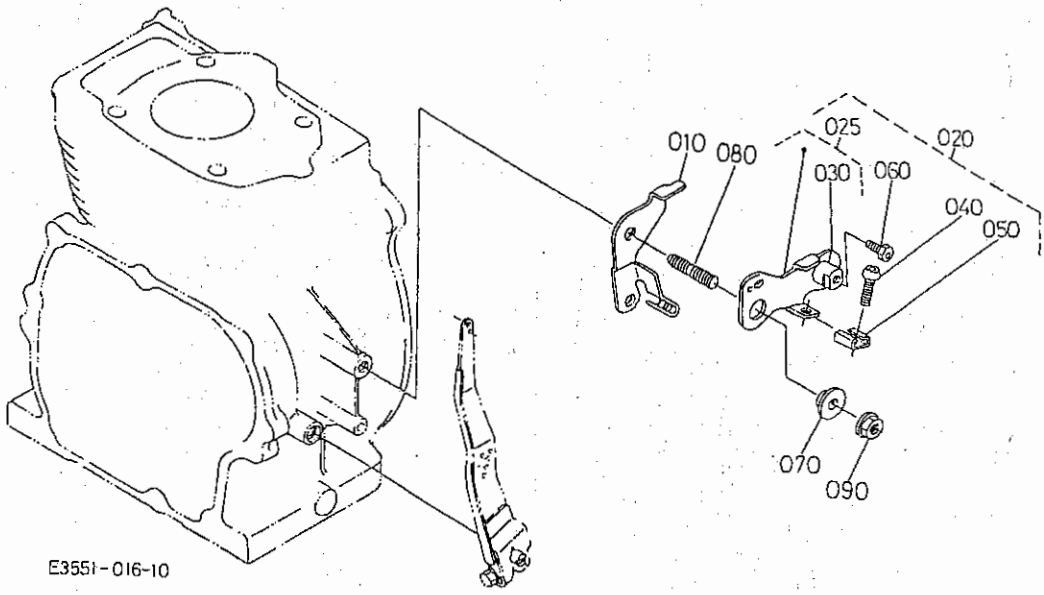

A:GH200-GT-OR B:GH200-D-OR C:GH200-DT-OR

図番	品番	部品名称	数量 A	数量 B	数量 C	互換性	備考
010	12641-5711-2	ｺﾝﾄﾛｰﾙ ﾌﾟﾚｲﾄ	1	-	-		
020	12633-5704-0	ﾚﾊﾞｰ, ｱﾂｼ(ｺﾝﾄﾛｰﾙ)	1	-	-		
025	12633-5710-0	ﾚﾊﾞｰ, ｺﾝﾌﾟ(ｺﾝﾄﾛｰﾙ)	1	-	-		
030	12191-5746-0	ﾚﾘｰｽﾞ ﾄﾒｶﾅｸﾞ	1	-	-		
040	03054-50520	ﾅﾍﾞ ｺﾈｼﾞ	1	-	-		
050	12643-5719-0	ﾛｯｸ ｽﾌﾟﾘﾝｸﾞ	1	-	-		
060	12606-9351-0	ﾎﾞﾙﾄ(M5L14)	1	-	-		
070	12212-5765-0	ｽﾗｽﾄ, ｶﾗｰ	1	-	-		
080	13961-9155-0	ｽﾀｯﾄﾞ	1	-	-		
090	02751-50080	ﾌﾗﾝｼﾞﾅｯﾄ	1	-	-		

020302 速度調整板

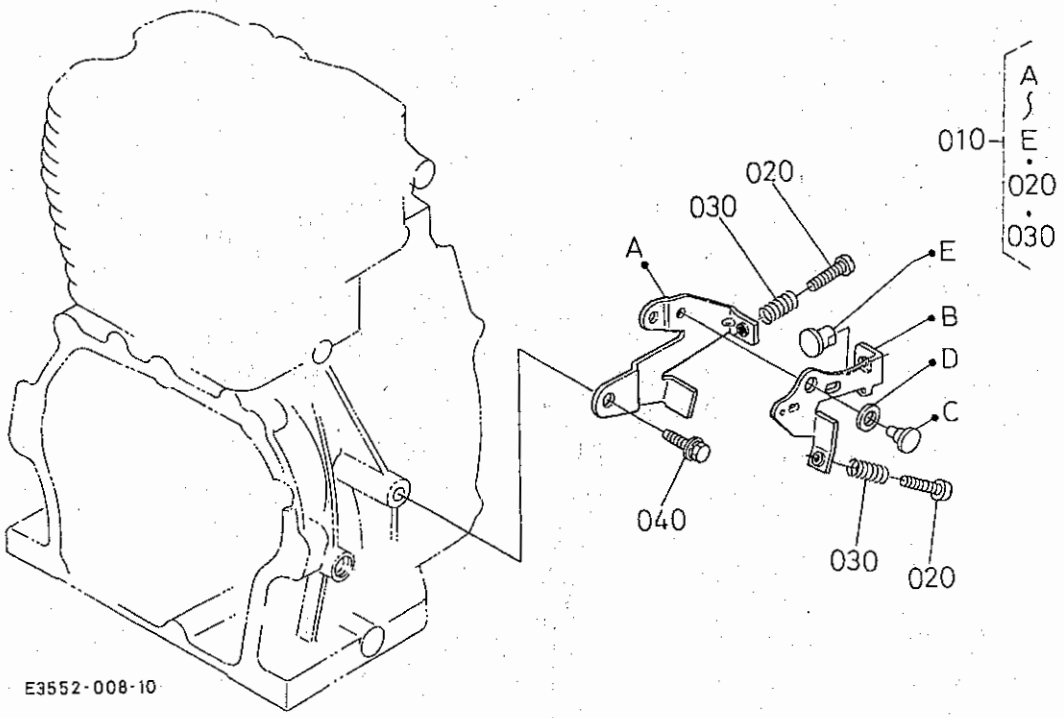

A:GH200-GT-OR B:GH200-D-OR C:GH200-DT-OR

図番	品番	部品名称	数量 A	数量 B	数量 C	互換性	備考
010	E3113-5700-2	ﾚﾊﾞｰ, ｺﾝﾌﾟ(ｺﾝﾄﾛｰﾙ)	–	1	1		
020	03054-50525	ﾅﾍﾞｺﾈｼﾞ	–	2	2		
030	13677-5686-0	ｽﾌﾟﾘﾝｸﾞ	–	2	2		
040	13185-9113-0	ﾎﾞﾙﾄ	–	1	1		

020401 気化器分解

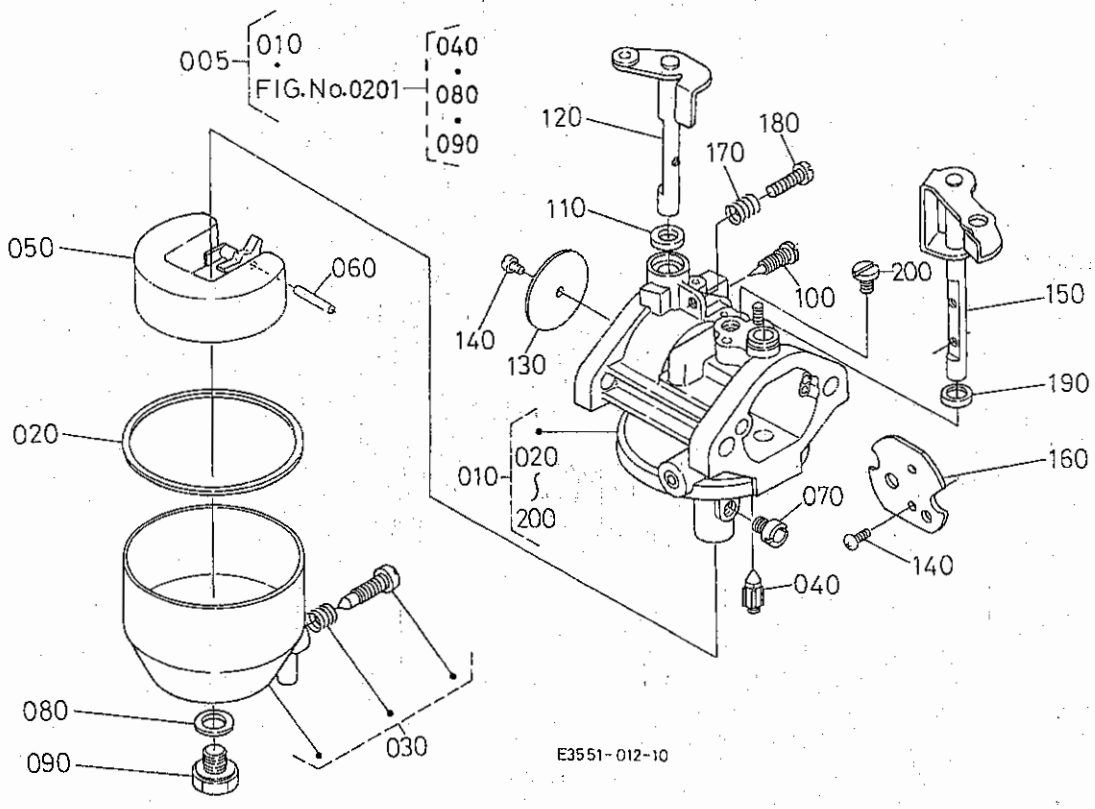

A:GH200-GT-OR B:GH200-D-OR C:GH200-DT-OR

図番	品番	部品名称	数量 A	数量 B	数量 C	互換性	備考
005	E3511-4400-4	ｷｬﾌﾞﾚﾀ, ﾕﾆｯﾄ	-	1	-		
010	E3511-4401-4	ｷｬﾌﾞﾚﾀ, ｱｯｼ	-	1	-		
020	E6101-4475-0	ｶﾞｽｹｯﾄ	-	1	-		
030	E6108-4473-0	ﾁｬﾝﾊﾞ(ﾌﾛｰﾄ)	-	1	-		
040	E6106-4484-0	ﾊﾞﾙﾌﾞ(ﾌﾛｰﾄ)	-	1	-		
050	E6101-4472-0	ﾌﾛｰﾄ	-	1	-		
060	E6101-4478-0	ﾋﾟﾝ	-	1	-		
070	E3511-4427-0	ｼﾞｪｯﾄ(ﾒｲﾝ)	-	1	-		
080	12091-4428-0	ｶﾞｽｹｯﾄ NA	-	1	-		
090	E6103-4482-0	ﾌﾟﾗｸﾞ	-	1	-		
100	EG201-4422-0	ｺﾈｼﾞ(ｱｲﾄﾞﾙｱｼﾞｬｽﾀ)	-	1	-		
110	E6101-4457-0	ｼｰﾙ	-	1	-		
120	E3511-4430-0	ｼｬﾌﾄ, ｺﾝﾌﾟ(ｽﾛｯﾄﾙ)	-	1	-		
130	EG151-4432-0	ｽﾛｯﾄﾙﾊﾞﾙﾌﾞ	-	1	-		
140	12091-4434-0	ｺﾈｼﾞ(M3L05)	-	5	-		
150	E3511-4455-0	ｼｬﾌﾄ, ｺﾝﾌﾟ(ﾁｮｰｸ)	-	1	-		
160	E3513-4468-0	ﾁｮｰｸﾊﾞﾙﾌﾞ	-	1	-		
170	12901-4424-0	ｽﾌﾟﾘﾝｸﾞ	-	1	-		
180	E6101-4423-0	ｺﾈｼﾞ(ｽﾛｯﾄﾙｽﾄｯﾊﾟ)	-	1	-		
190	E6101-4465-0	ｼｰﾙ	-	1	-		
200	E2111-4417-0	ﾌﾟﾗｸﾞ(ﾊﾟｲﾛｯﾄｼﾞｪｯﾄ)	-	1	-		

020402 気化器分解

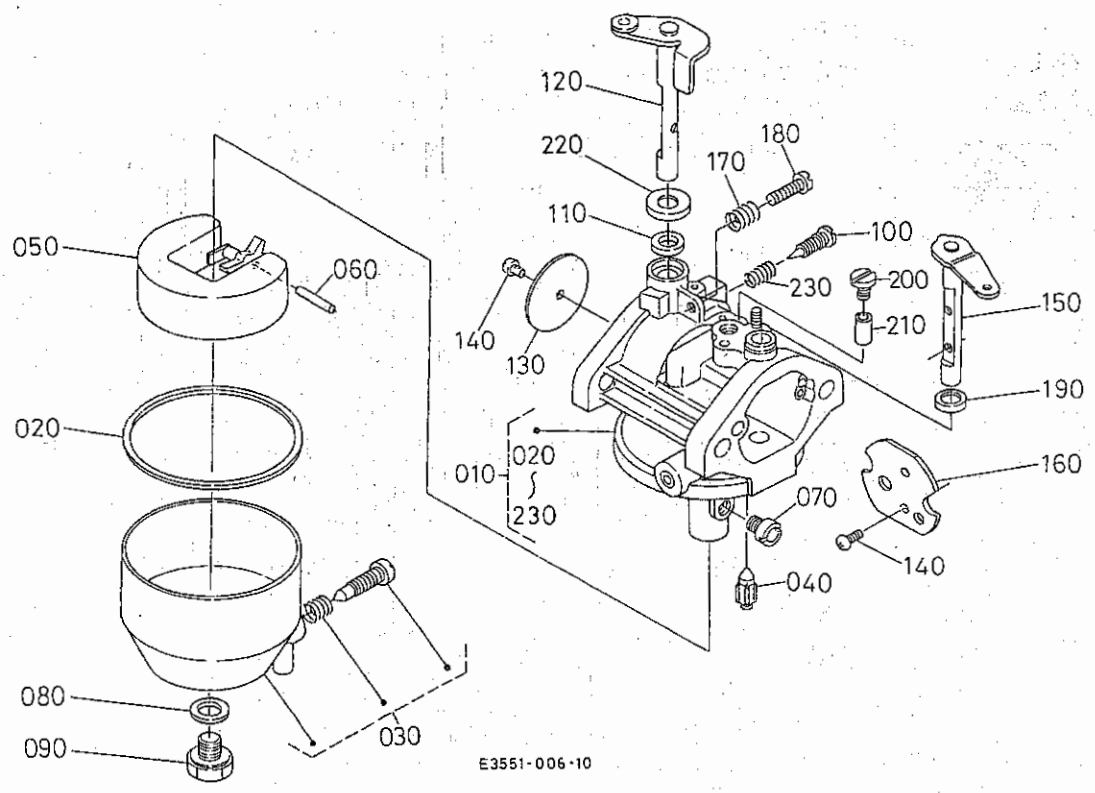

A:GH200-GT-OR B:GH200-D-OR C:GH200-DT-OR

図番	品番	部品名称	数量 A	数量 B	数量 C	互換性	備考
010	E3552-4405-0	ｷｬﾌﾞﾚﾀ, ｱﾂｼ	1	-	1		
020	E6101-4475-0	ｶﾞｽｹｯﾄ	1	-	1		
030	E6108-4473-0	ﾁｬﾝﾊﾞ(ﾌﾛｰﾄ)	1	-	1		
040	E6106-4484-0	ﾊﾞﾙﾌﾞ(ﾌﾛｰﾄ)	1	-	1		
050	E6101-4472-0	ﾌﾛｰﾄ	1	-	1		
060	E6101-4478-0	ﾋﾟﾝ	1	-	1		
070	E3113-4427-0	ｼﾞｪｯﾄ(ﾒｲﾝ)	1	-	1		
080	12091-4428-0	ｶﾞｽｹｯﾄ NA	1	-	1		
090	E6103-4482-0	ﾌﾟﾗｸﾞ	1	-	1		
100	EG201-4422-0	ｺﾈｼﾞ(ｱｲﾄﾞﾙｱｼﾞｬｽﾀ)	1	-	1		
110	E6101-4457-0	ｼｰﾙ	1	-	1		
120	E3111-4430-0	ｼｬﾌﾄ, ｺﾝﾌﾟ(ｽﾛｯﾄﾙ)	1	-	1		
130	EG151-4432-0	ｽﾛｯﾄﾙﾊﾞﾙﾌﾞ	1	-	1		
140	12091-4434-0	ｺﾈｼﾞ(M3L05)	3	-	3		
150	E3113-4455-0	ｼｬﾌﾄ, ｺﾝﾌﾟ(ﾁｮｰｸ)	1	-	1		
160	E3513-4468-0	ﾁｮｰｸﾊﾞﾙﾌﾞ	1	-	1		
170	12901-4424-0	ｽﾌﾟﾘﾝｸﾞ	1	-	1		
180	E6101-4423-0	ｺﾈｼﾞ(ｽﾛｯﾄﾙｽﾄｯﾊﾟ)	1	-	1		
190	E6101-4465-0	ｼｰﾙ	1	-	1		
200	E2111-4417-0	ﾌﾟﾗｸﾞ(ﾊﾟｲﾛｯﾄｼﾞｪｯﾄ)	1	-	1		
210	E2113-4418-0	ｼﾞｪｯﾄ(ｽﾛｰ)	1	-	1		
220	E6127-4459-0	ｼｰﾙ(ｽﾛｯﾄﾙｼｬﾌﾄ)	1	-	1		
230	12901-4421-0	ｽﾌﾟﾘﾝｸﾞ(ｱｲﾄﾞﾙｱｼﾞｬｽﾄ)	1	-	1		

030001 リコイルスタータ

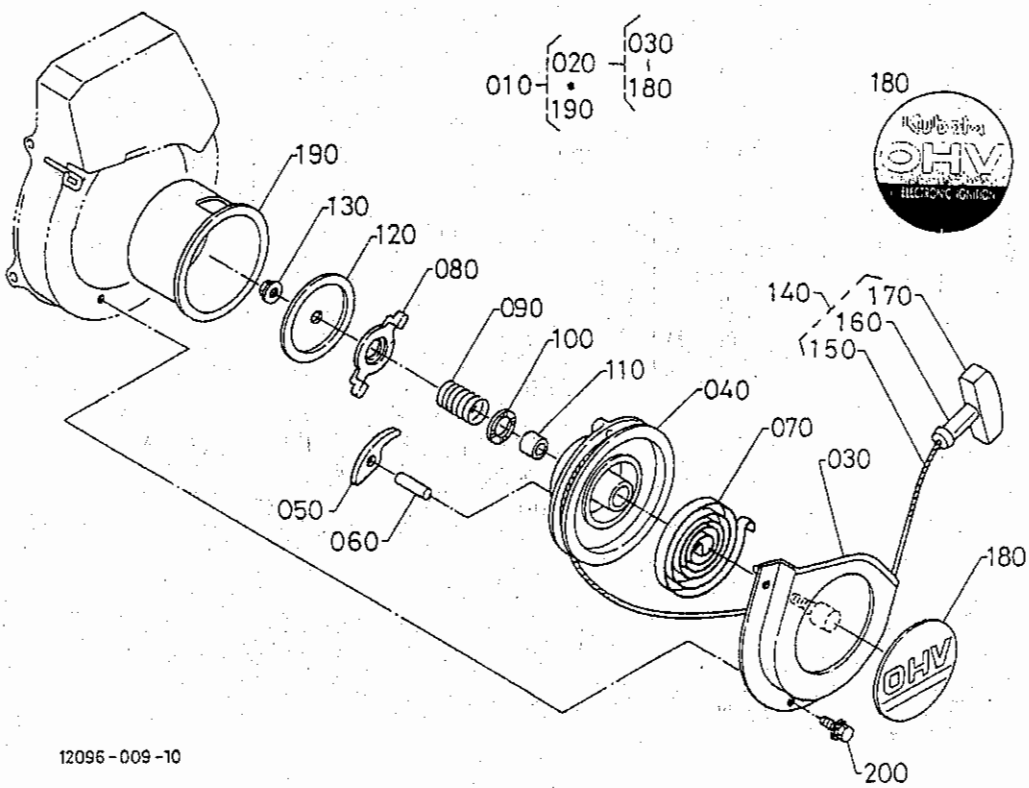

A:GH200-GT-OR B:GH200-D-OR C:GH200-DT-OR

図番	品番	部品名称	数量 A	数量 B	数量 C	互換性	備考
010	E3133-6101-0	ﾘｺｲﾙｽﾀｰﾀ,ｱｯｼ	1	-	-		
020	E2113-6108-0	ﾘｺｲﾙｽﾀｰﾀ,ｻﾌﾞｱｯｼ	1	-	-		
030	12643-6155-0	ｽﾀｰﾀｹｰｽ ｺﾝﾌﾟ	1	-	-		
040	12643-6152-0	ﾘｰﾙ	1	-	-		
050	12191-6153-0	ﾗﾁｴｯﾄ	1	-	-		
060	12866-6196-0	ﾗﾁｴｯﾄﾋﾟﾝ	1	-	-		
070	12866-6154-0	ｽﾊﾟｲﾗﾙｽﾌﾟﾘﾝｸﾞ	1	-	-		
080	12643-6159-0	ﾗﾁｴｯﾄ ｶﾞｲﾄﾞ	1	-	-		
090	12191-6163-0	ﾌﾘｸｼｮﾝ ｽﾌﾟﾘﾝｸﾞ	1	-	-		
100	12866-6164-0	ｽﾗｽﾄﾜｯｼｬ	1	-	-		
110	12866-6157-0	ｻﾌﾞｼｬﾌﾄ	1	-	-		
120	12643-6162-0	ﾌﾘｸｼｮﾝ ﾌﾟﾚｰﾄ	1	-	-		
130	12866-6187-0	ﾌﾗﾝｼﾞﾅｯﾄ	1	-	-		
140	12095-6109-0	ﾛｰﾌﾟ,ｱｯｼ	1	-	-		
150	12095-6165-0	ﾛｰﾌﾟ	1	-	-		
160	12701-6167-0	ｽﾀｰﾀﾉﾌﾞ	1	-	-		
170	12701-6171-0	ﾉﾌﾞ ｷｬｯﾌﾟ	1	-	-		
180	E2113-8716-0	ﾏｰｸ(OHV,ﾘｺｲﾙ)	1	-	-		
190	12653-6174-2	ｽﾀｰﾀ,ﾌﾟｰﾘ	1	-	-		
200	01754-50608	ﾌﾗﾝｼﾞﾎﾞﾙﾄ	3	-	-		

030002 リコイルスタータ

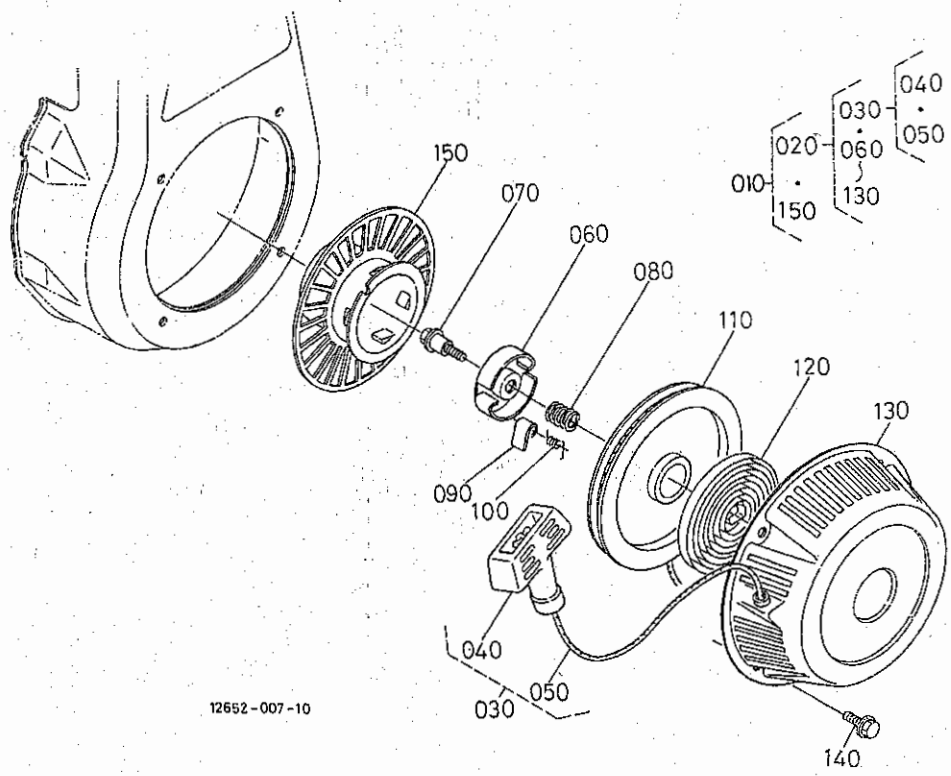

A:GH200-GT-OR B:GH200-D-OR C:GH200-DT-OR

図番	品番	部品名称	数量 A	数量 B	数量 C	互換性	備考
010	12652-6103-2	ﾘｺｲﾙｽﾀｰﾀ,ｱｯｼ	-	1	-		
020	12354-6108-0	ﾘｺｲﾙｽﾀｰﾀ ｻﾌﾞ ｱｯｼ	-	1	-		
030	12354-6109-0	ﾛｰﾌﾟ ｱｯｼ	-	1	-		
040	12521-6167-0	ﾊﾝﾄﾞﾙ	-	1	-		
050	12354-6165-0	ﾛｰﾌﾟ	-	1	-		
060	14531-6162-0	ﾘﾃｰﾅ	-	1	-		
070	13615-6187-2	ｾﾝﾀｰ ﾈｼﾞ	-	1	-		
080	13626-6185-0	ﾌﾞﾚｰｷ ﾊﾞﾈ	-	1	-		
090	13626-6153-0	ﾄﾞｸﾞ	-	2	-		
100	13615-6163-0	ﾄﾞｸﾞ ﾊﾞﾈ	-	2	-		
110	12354-6152-0	ﾘｰﾙ	-	1	-		
120	13902-6154-0	ｽﾊﾟｲﾗﾙ ｽﾌﾟﾘﾝｸﾞ	-	1	-		
130	12354-6151-0	ﾘｺｲﾙｽﾀｰﾀｹｰｽ	-	1	-		
140	01754-50608	ﾌﾗﾝｼﾞﾎﾞﾙﾄ	-	4	-		
150	12652-6175-0	ｽﾀｰﾄ,ﾌﾟｰﾘ	-	1	-		

030003 リコイルスタータ

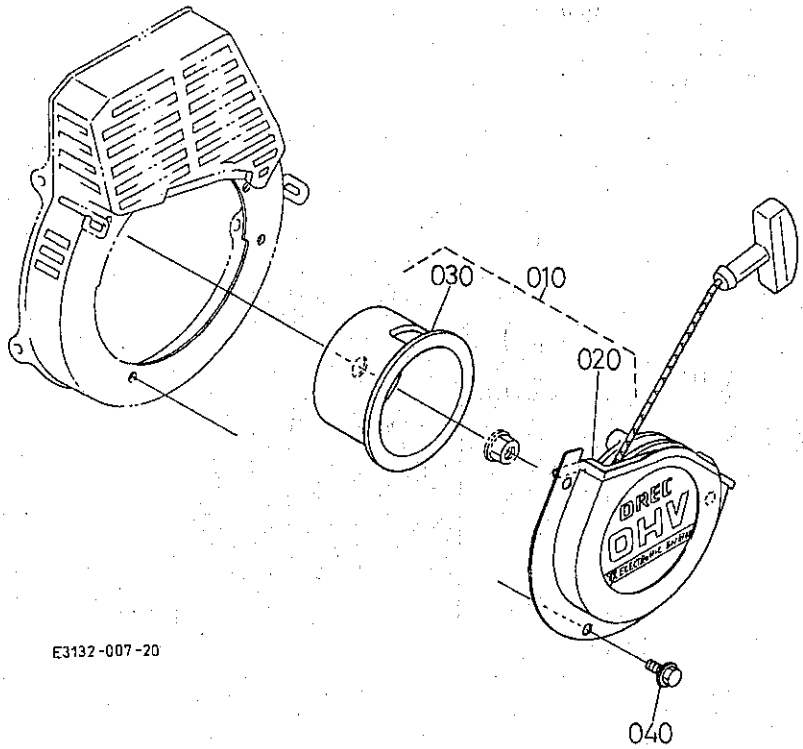

A:GH200-GT-OR B:GH200-D-OR C:GH200-DT-OR

図番	品番	部品名称	数量 A	数量 B	数量 C	互換性	備考
010	E3132-6101-0	ﾘｺｲﾙｽﾀｰﾀ,ｱｯｼ	-	-	1		
020	E3132-6108-0	ﾘｺｲﾙｽﾀｰﾀ,ｻﾌﾞｱｯｼ	-	-	1		
030	12653-6174-2	ｽﾀｰﾀ,ﾌﾟｰﾘ	-	-	1		
040	01754-50608	ﾌﾗﾝｼﾞﾎﾞﾙﾄ	-	-	5		

030101 フライホイール・点火装置

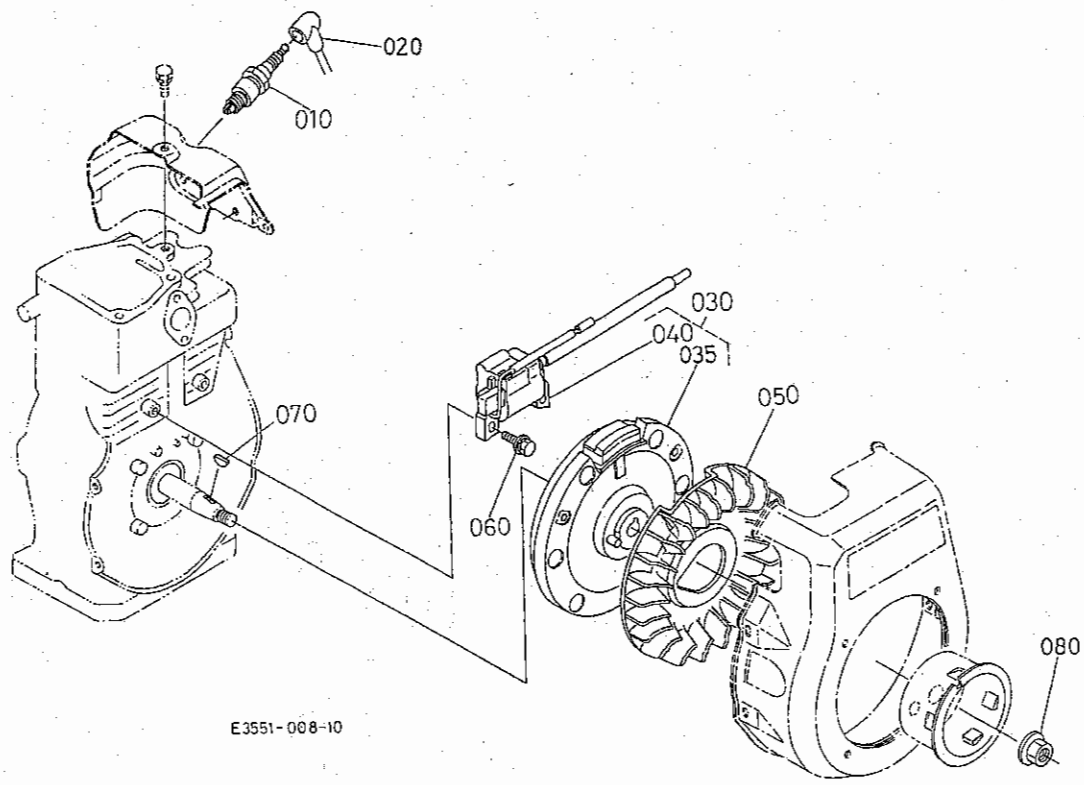

A:GH200-GT-OR B:GH200-D-OR C:GH200-DT-OR

図番	品番	部品名称	数量 A	数量 B	数量 C	互換性	備考
010	13901-6771-0	ﾌﾟﾗｸﾞ(ND)W20FP-U	1	-	-		
020	13921-6772-0	ｽﾊﾟｰｸﾌﾟﾗｸﾞｷｬｯﾌﾟ	1	-	-		
030	E3511-6701-2	ﾌﾗｲﾎｲｰﾙﾏｸﾞﾈﾄ,ｱｯｼ	1	-	-		(新) E3511-67013
035	E3511-6775-2	ﾌﾗｲﾎｲｰﾙ	1	-	-		(新) E3511-67753
040	E3131-6705-0	ｲｸﾞﾅｲﾀ(ﾄﾗﾝｼﾞｽﾀ)	1	-	-		(新) E3151-67051
050	E3511-6802-2	ﾌｧﾝ	1	-	-		
060	13801-9112-0	ﾎﾞﾙﾄ	2	-	-		
070	12331-9523-0	ﾊﾝｹﾞﾂｷｰ	1	-	-		
080	12331-6735-0	ﾌﾗｲﾎｲｰﾙ ﾅｯﾄ	1	-	-		

別紙

新旧の互換性なし

030102 フライホイール・点火装置

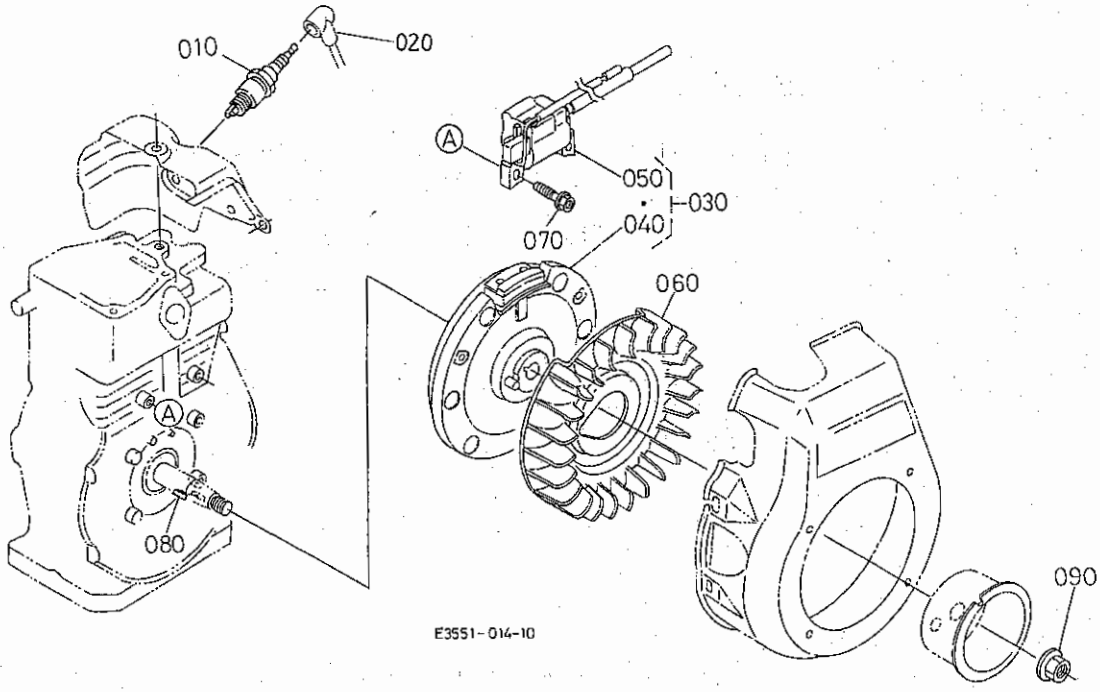

A:GH200-GT-OR B:GH200-D-OR C:GH200-DT-OR

図番	品番	部品名称	数量 A	数量 B	数量 C	互換性	備考
010	13901-6771-0	ﾌﾟﾗｸﾞ(ND)W20FP-U	-	1	1		
020	13921-6772-0	ｽﾊﾟｰｸﾌﾟﾗｸﾞｷｬｯﾌﾟ	-	1	1		
030	E3512-6701-2	ﾌﾗｲﾎｲｰﾙﾏｸﾞﾈﾄ,ｱｯｼ	-	1	1		(新) E3512-67013
040	E3512-6775-2	ﾌﾗｲﾎｲｰﾙ	-	1	1		(新) E3512-67753
050	E3131-6705-0	ｲｸﾞﾅｲﾀ(ﾄﾗﾝｼﾞｽﾀ)	-	1	1		(新) E3151-67051
060	E3512-6802-2	ﾌｱﾝ	-	1	1		
070	13801-9112-0	ﾎﾞﾙﾄ	-	2	2		
080	12331-9523-0	ﾊﾝｹﾞﾂｷｰ	-	1	1		
090	12331-6735-0	ﾌﾗｲﾎｲｰﾙ ﾅｯﾄ	-	1	1		

別紙

新旧互換性 なし

0400 バルブ・ロッカアーム

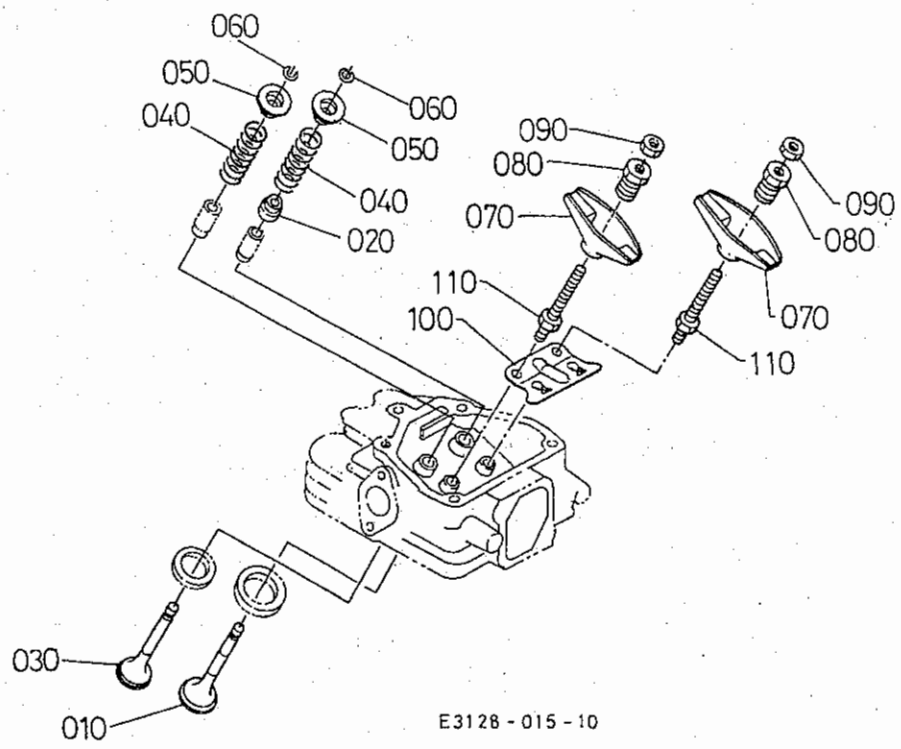

A:GH200-GT-OR B:GH200-D-OR C:GH200-DT-OR

図番	品番	部品名称	数量 A	数量 B	数量 C	互換性	備考
010	E3131-1311-0	ﾊﾞﾙﾌﾞ(ｲﾝﾃｲｸ)	1	1	1		
020	12681-1315-0	ﾊﾞﾙﾌﾞ ｽﾃﾑｼｰﾙ	1	1	1		
030	E3131-1312-0	ﾊﾞﾙﾌﾞ(ｴｷｿﾞｰｽﾄ)	1	1	1		
040	12631-1324-0	ﾊﾞﾙﾌﾞ ｽﾌﾟﾘﾝｸﾞ	2	2	2		
050	12631-1333-0	ﾊﾞﾙﾌﾞｽﾌﾟﾘﾝｸﾞ ﾘﾃｰﾅ	2	2	2		
060	12631-1336-0	ｺｯﾀ	2	2	2		
070	12631-1411-0	ﾛｯｶ ｱｰﾑ	2	2	2		
080	12631-1423-0	ﾁｮｳｾｲ ﾅｯﾄ	2	2	2		
090	12631-1424-0	ﾅｯﾄ	2	2	2		
100	E3511-1514-0	ｶﾞｲﾄﾞ(ﾌﾟｯｼｭﾛｯﾄﾞ)	1	1	1		
110	12631-9101-2	ﾎﾞﾙﾄ	2	2	2		

0401 吸気管

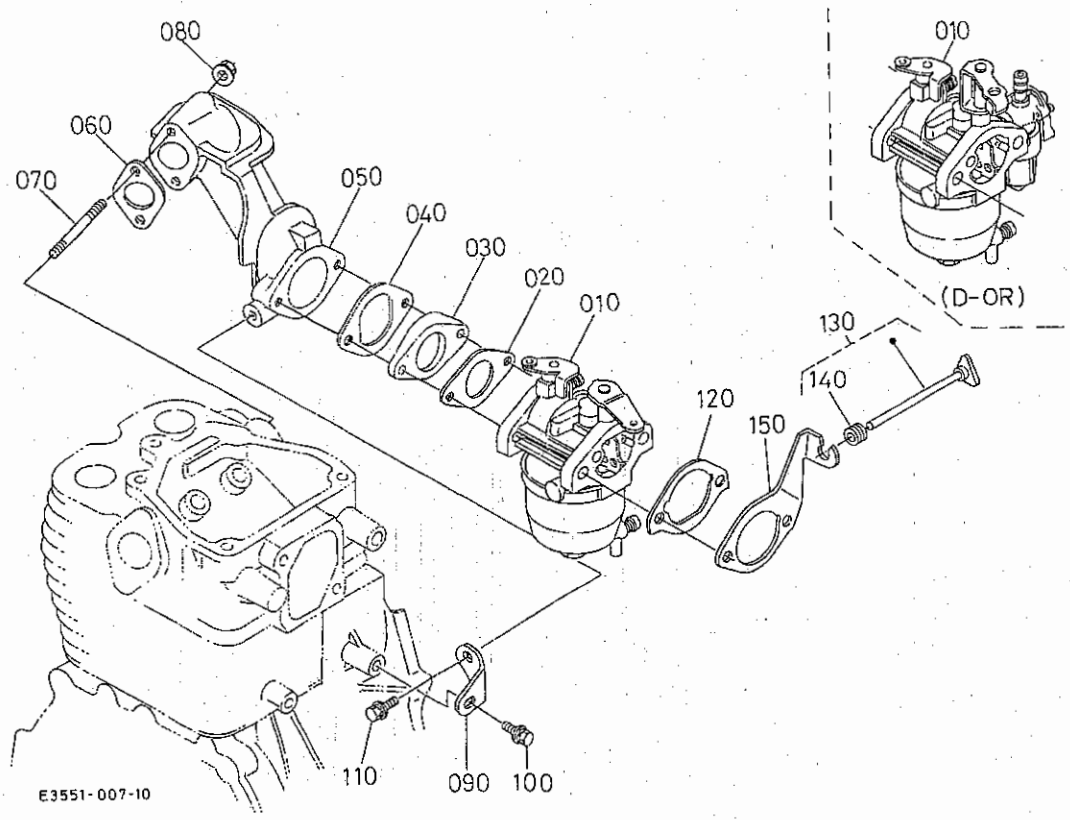

A:GH200-GT-OR B:GH200-D-OR C:GH200-DT-OR

図番	品番	部品名称	数量 A	数量 B	数量 C	互換性	備考
010	E3511-4400-4	ｷｬﾌﾞﾚﾀ,ﾕﾆｯﾄ	–	1	–		
010	E3552-4405-0	ｷｬﾌﾞﾚﾀ,ｱｯｼ	1	–	1		
020	E3511-4611-0	ｶﾞｽｹｯﾄ(ｷｬﾌﾞﾚﾀ)	1	1	1		
030	E6101-4615-0	ｲﾝｼｭﾚｰﾀ	1	1	1		
040	12621-4616-0	ｶﾞｽｹｯﾄ(ｲﾝｼｭﾚｰﾀ)	1	1	1		
050	E3511-1181-3	ｴﾙﾎﾞ(ｲﾝﾃｲｸ)	1	1	1		
060	E3131-1182-0	ｶﾞｽｹｯﾄ(ｲﾝﾃｲｸｴﾙﾎﾞ)	1	1	1		
070	12643-9151-0	ｽﾀｯﾄﾞ	2	2	2		
080	02751-50060	ﾌﾗﾝｼﾞﾅｯﾄ	2	2	2		
090	12643-1179-0	ｲﾝﾃｲｸｴﾙﾎﾞｽﾃｰ	1	1	1		
100	13901-9102-0	ﾎﾞﾙﾄ	1	1	1		
110	01025-50614	ﾎﾞﾙﾄ	1	1	1		
120	E6101-1151-0	ｶﾞｽｹｯﾄ(ｴｱｸﾘｰﾅ)	1	1	1		
130	12314-5780-0	ﾁｮｰｸﾛｯﾄﾞ ｱｯｼ	1	–	1		
140	13661-5782-0	ﾁｮｰｸﾛｯﾄﾞ ｸｯｼｮﾝ	1	–	1		
150	E3113-5783-0	ﾎﾙﾀﾞ(ﾁｮｰｸﾛｯﾄﾞ)	1	–	1		

0402 エアークリーナ

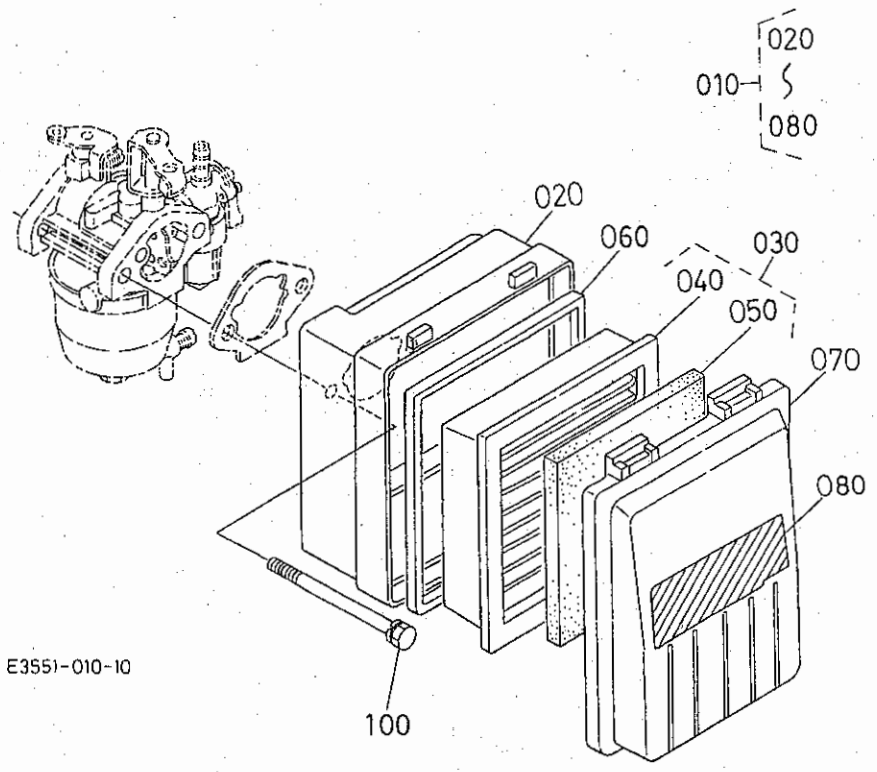

A:GH200-GT-OR B:GH200-D-OR C:GH200-DT-OR

図番	品番	部品名称	数量 A	数量 B	数量 C	互換性	備考
010	E3512-1105-0	ｴｱｸﾘｰﾅ, ｱｯｼ	-	1	-		
020	E3511-1115-0	ﾎﾞﾃﾞｰ, ｺﾝﾌﾟ	-	1	-		
030	E2155-1121-2	ｴﾚﾒﾝﾄ ｱｯｼ	-	1	-		
040	E2155-1118-2	ｴﾚﾒﾝﾄ(ﾍﾟｰﾊﾟ)	-	1	-		
050	12812-1122-0	ｳﾚﾀﾝｴﾚﾒﾝﾄ	-	1	-		
060	12867-1151-0	ﾊﾟｯｷﾝ(ｴﾚﾒﾝﾄ)	-	1	-		
070	E2111-1116-0	ｶﾊﾞｰ(ｴｱｸﾘｰﾅ)	-	1	-		
080	E2155-8745-0	ﾗﾍﾞﾙ(ｴｱｸﾘｰﾅ)	-	1	-		
090	----	ﾌﾞﾗﾝｸ	-	-	-		
100	01754-50685	ﾌﾗﾝｼﾞ ﾎﾞﾙﾄ	-	2	-		

0404　エアークリーナ　（オイルバス形）

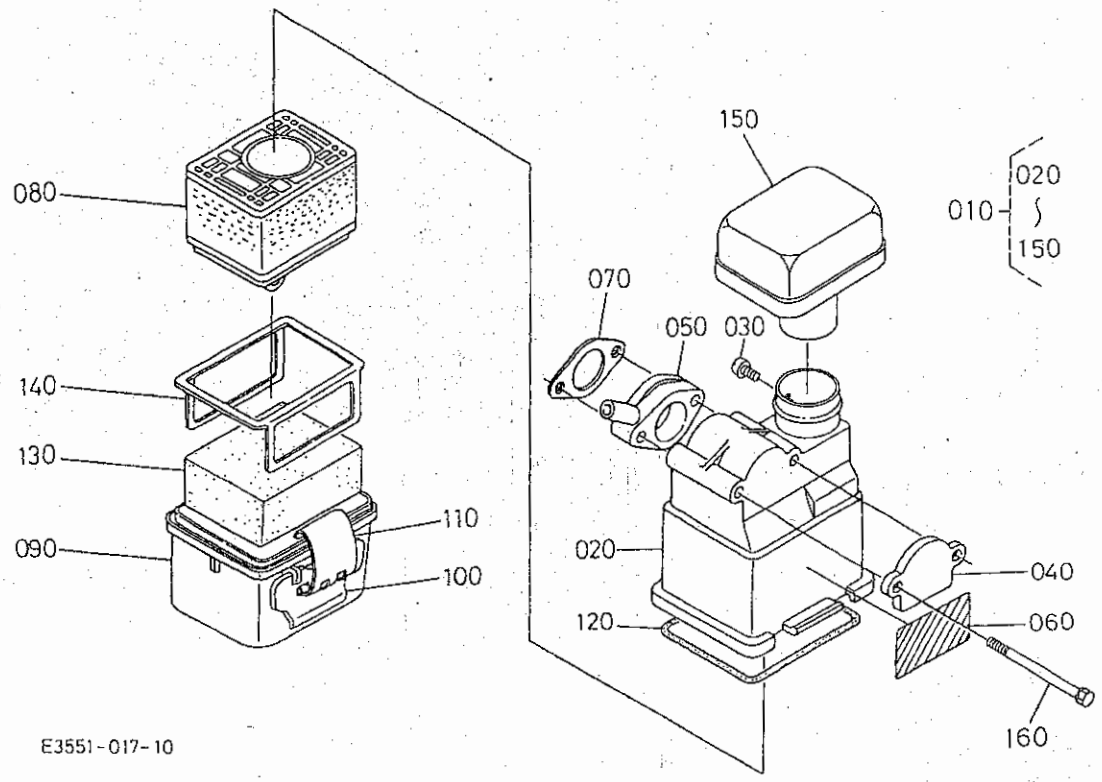

A:GH200-GT-OR B:GH200-D-OR C:GH200-DT-OR

図番	品番	部品名称	数量 A	数量 B	数量 C	互換性	備考
010	E3551-1101-0	ｴｱｸﾘｰﾅ, ｱｯｼ(ｵｲﾙﾊﾞｽ)	1	–	1		
020	12623-1104-0	ｴｱｸﾘｰﾅ, ﾎﾞﾃﾞｰｱｯｼ	1	–	1		
030	E6108-9371-0	ﾀｯﾋﾟﾝｸﾞﾈｼﾞ	1	–	1		
040	12625-1140-0	ｶﾊﾞｰ	1	–	1		
050	12625-1146-0	ﾌﾗﾝｼﾞｺﾝﾌﾟ	1	–	1		
060	12543-1141-0	ｴｱｰｸﾘｰﾅ ﾗﾍﾞﾙ A	1	–	1		
070	12625-1151-0	ﾊﾟｯｷﾝ (A)	1	–	1		
080	12625-1108-0	ｴﾚﾒﾝﾄｺﾝﾌﾟ	1	–	1		
090	12623-1124-0	ｴｱｸﾘｰﾅ, ｵｲﾙﾊﾟﾝ	1	–	1		
100	12623-1113-0	ｸﾗﾝﾌﾟ	2	–	2		
110	12623-1114-0	ｲﾀﾊﾞﾈ	2	–	2		
120	12623-1131-0	ﾊﾟｯｷﾝ	1	–	1		
130	12623-1141-0	ｴｱｸﾘｰﾅ, ﾀﾞﾝﾊﾟ(ｳﾚﾀﾝ)	1	–	1		
140	12623-1151-0	ｵｲﾙﾊﾟﾝ, ﾌﾟﾛﾃｸﾀ	1	–	1		
150	E3551-1135-0	ｴｱｸﾘｰﾅｷｬｯﾌﾟ, ｺﾝﾌﾟ	1	–	1		
160	12625-9101-0	ﾎﾞﾙﾄ	2	–	2		

040501 マフラ

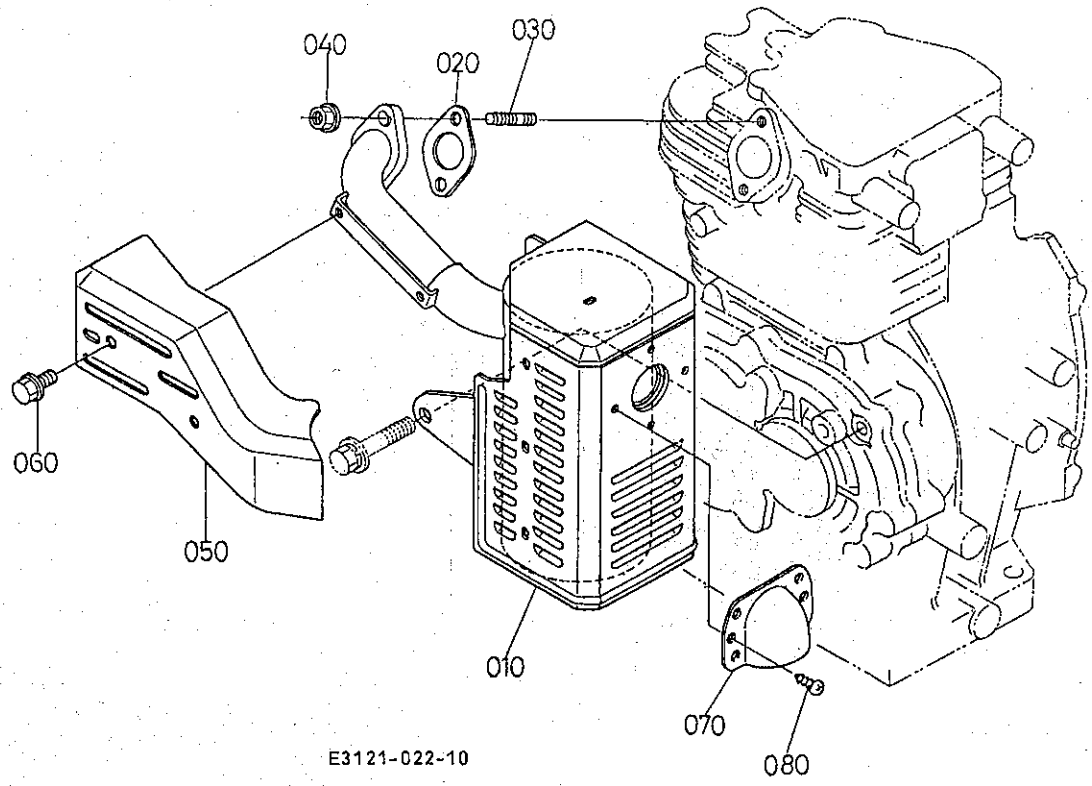

A:GH200-GT-OR B:GH200-D-OR C:GH200-DT-OR

図番	品番	部品名称	数量 A	数量 B	数量 C	互換性	備考
010	E3511-1211-0	ﾏﾌﾗ, ｺﾝﾌﾟ	1	1	–		
020	12657-1223-0	ｶﾞｽｹｯﾄ ﾏﾌﾗ	1	1	–		
030	12101-9152-0	ｽﾀｯﾄﾞ	2	2	–		
040	02751-50060	ﾌﾗﾝｼﾞﾅｯﾄ	2	2	–		
050	E2111-1272-0	ｶﾊﾞｰ(ﾏﾌﾗﾌﾗﾝｼﾞ)	1	1	–		
060	01754-50608	ﾌﾗﾝｼﾞﾎﾞﾙﾄ	2	2	–		
070	12641-1265-0	ﾊｲｷｶﾝｶﾊﾞｰ	1	1	–		
080	12641-9371-0	ﾀｯﾋﾟﾝﾈｼﾞ	2	2	–		

040502 マフラ

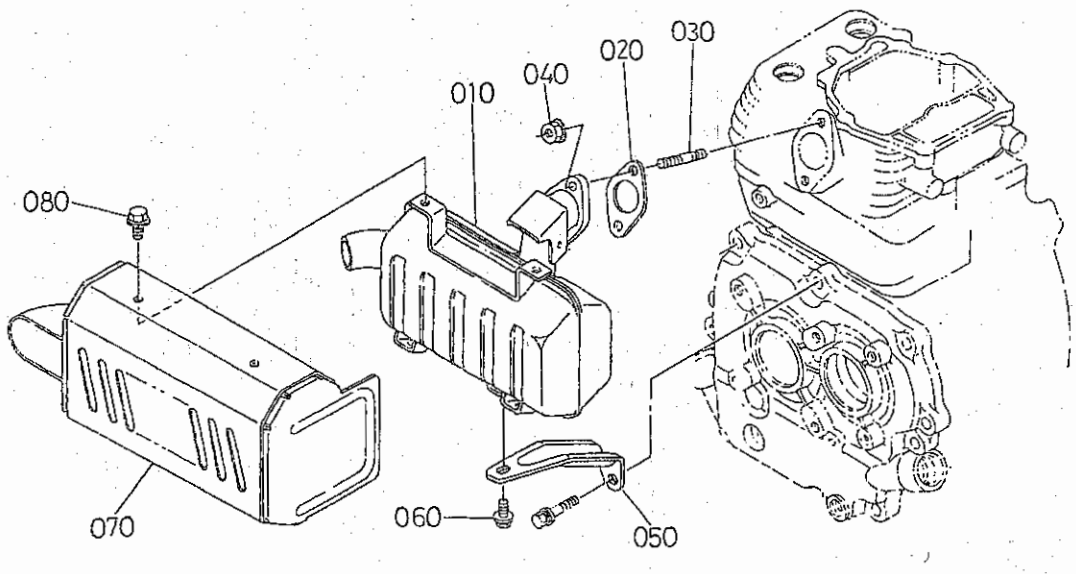

A:GH200-GT-OR B:GH200-D-OR C:GH200-DT-OR

図番	品番	部品名称	数量 A	数量 B	数量 C	互換性	備考
010	12655-1201-0	マフラ,アッシ(KSブラック)	-	-	1		
020	12657-1223-0	ガスケット マフラ	-	-	1		
030	12101-9152-0	スタッド	-	-	2		
040	02751-50060	フランジナット	-	-	2		
050	E3552-1251-0	ステー(マフラ)	-	-	1		
060	01754-50608	フランジボルト	-	-	1		
070	12655-1271-0	カバー(マフラ,KBブラック)	-	-	1		
080	01754-50608	フランジボルト	-	-	4		

0600 付属品

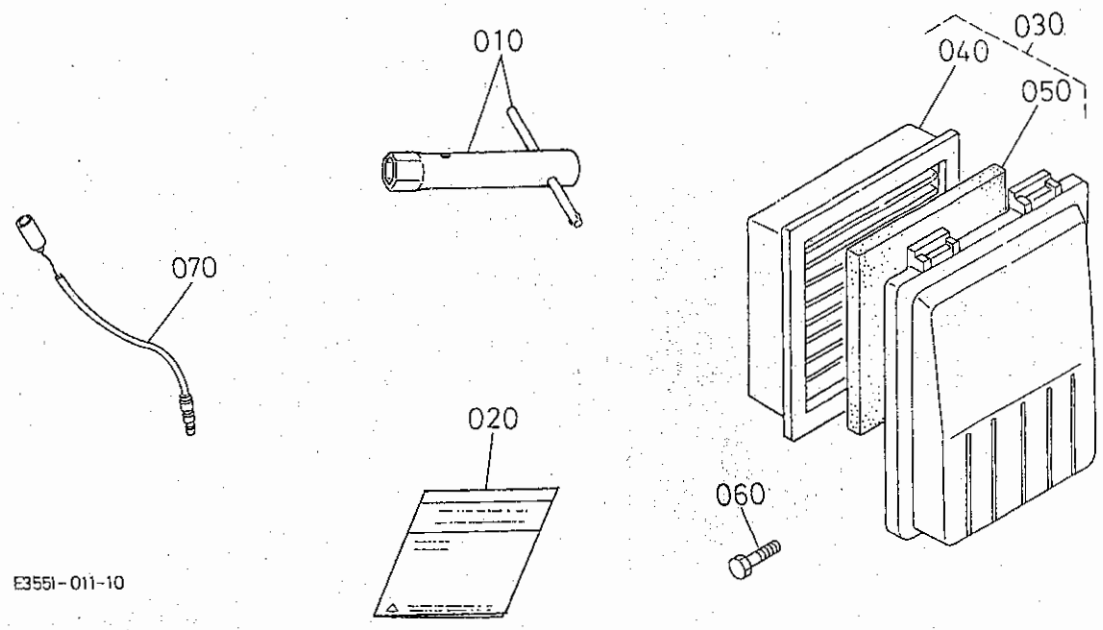

A:GH200-GT-OR B:GH200-D-OR C:GH200-DT-OR

図番	品番	部品名称	数量 A	数量 B	数量 C	互換性	備考
010	12645-9121-0	ﾌﾟﾗｸﾞﾎﾞｯｸｽ,ｱｯｼ	1	1	1		
020	E3131-8911-0	ﾄﾘｱﾂｶｲｾﾂﾒｲｼｮ	1	1	1		
030	E2155-1121-2	ｴﾚﾒﾝﾄ ｱｯｼ	–	1	–		
040	E2155-1118-2	ｴﾚﾒﾝﾄ(ﾍﾟｰﾊﾟ)	–	1	–		
050	12812-1122-0	ｳﾚﾀﾝｴﾚﾒﾝﾄ	–	1	–		
060	12606-9351-0	ﾎﾞﾙﾄ(M5L14)	–	1	1		
070	E3132-6791-0	ﾘｰﾄﾞｾﾝ (250L,ﾒｽｵｽ)	–	–	1		

0700 オプション

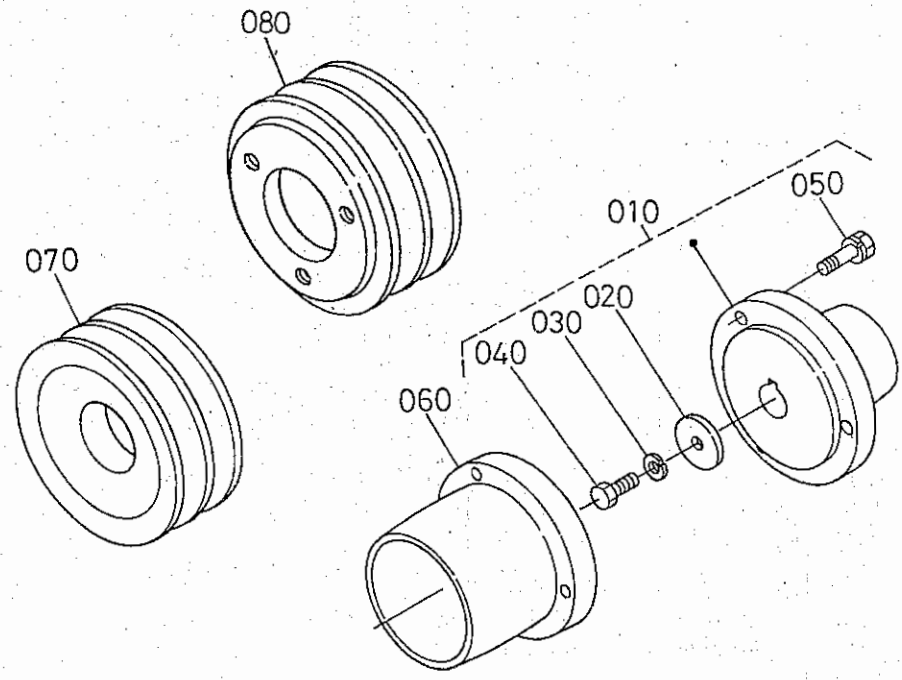

E3128-023-10

A:GH200-GT-OR B:GH200-D-OR C:GH200-DT-OR

図番	品番	部品名称	数量 A	数量 B	数量 C	互換性	備考
010	13941-9909-0	ﾌﾟｰﾘｰﾌﾗﾝｼﾞ ｱﾂｼ	1	–	1		
020	13211-8421-0	ﾌﾞｲﾌﾟｰﾘｰｼﾒﾂｹ ｻﾞｶﾞﾈ	1	–	1		
030	04512-60080	ﾊﾞﾈ ｻﾞｶﾞﾈ	1	–	1		
040	01153-50820	ﾎﾞﾙﾄ	1	–	1		
050	01123-50818	ﾎﾞﾙﾄ	3	–	3		
060	13221-8521-0	70ﾏﾙ ﾋﾗﾌﾟｰﾘ	1	–	1		D=70
060	13221-8523-0	77ﾏﾙ ﾋﾗﾌﾟｰﾘ	1	–	1		D=77
060	13221-8525-0	83ﾏﾙ ﾋﾗﾌﾟｰﾘ	1	–	1		D=83
060	13221-8527-0	90ﾏﾙ ﾋﾗﾌﾟｰﾘ	1	–	1		D=90
060	13221-8532-0	101ﾏﾙ ﾋﾗﾌﾟｰﾘ	1	–	1		D=101
060	13221-8536-0	114ﾏﾙ ﾋﾗﾌﾟｰﾘ	1	–	1		D=114
070	13221-8628-0	ｴｲｶﾞﾀ 85ﾏﾙ ﾌﾞｲﾌﾟｰﾘ	1	–	1		D=85
070	13211-8629-0	ｴｲｶﾞﾀ 91ﾏﾙ ﾌﾞｲﾌﾟｰﾘ	1	–	1		D=91
070	13221-8631-0	ｴｲｶﾞﾀ 99ﾏﾙ ﾌﾞｲﾌﾟｰﾘ	1	–	1		D=99
070	13221-8638-0	ｴｲｶﾞﾀ 109ﾏﾙ ﾌﾞｲﾌﾟｰﾘ	1	–	1		D=109
070	13221-8642-0	ｴｲｶﾞﾀ 123ﾏﾙ ﾌﾞｲﾌﾟｰﾘ	1	–	1		D=123
080	13221-8611-0	ﾋﾞｲｶﾞﾀ 101ﾏﾙ ﾌﾞｲﾌﾟｰﾘ	1	–	1		D=101
080	13221-8639-0	ﾋﾞｲｶﾞﾀ 114ﾏﾙ ﾌﾞｲﾌﾟｰﾘ	1	–	1		D=114