空冷 C-OHV エンジン

純正部品表(OEM)

GR200-E-GT-OR1
GR200-E-DT-OR1
GR200-E-DML-OR1

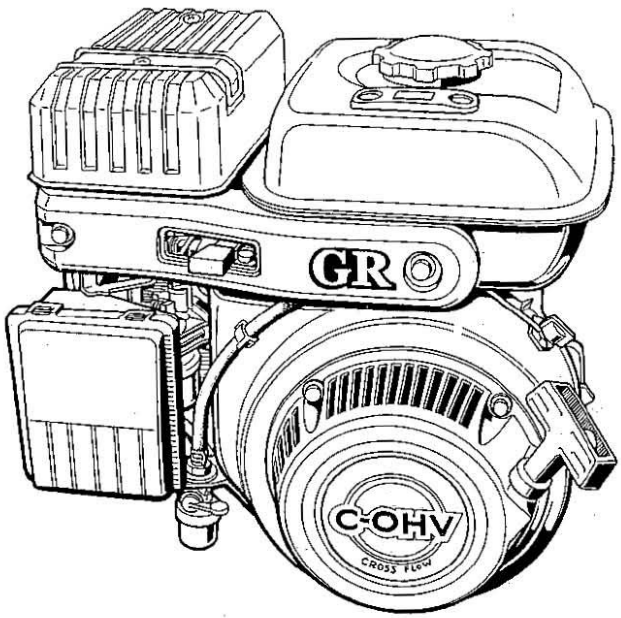

型式名	備考
GR200-E-GT-OR1	㈱オーレック向, 管理機(ST703)搭載用
GR200-E-DT-OR1	㈱オーレック向, 管理機(AR703)搭載用
GR200-E-DML-OR1	㈱オーレック向, 草刈機(WM1107)搭載用

2005年4月初版

部品表番号
07909-B2966

0001　クランクケース・シリンダヘッド

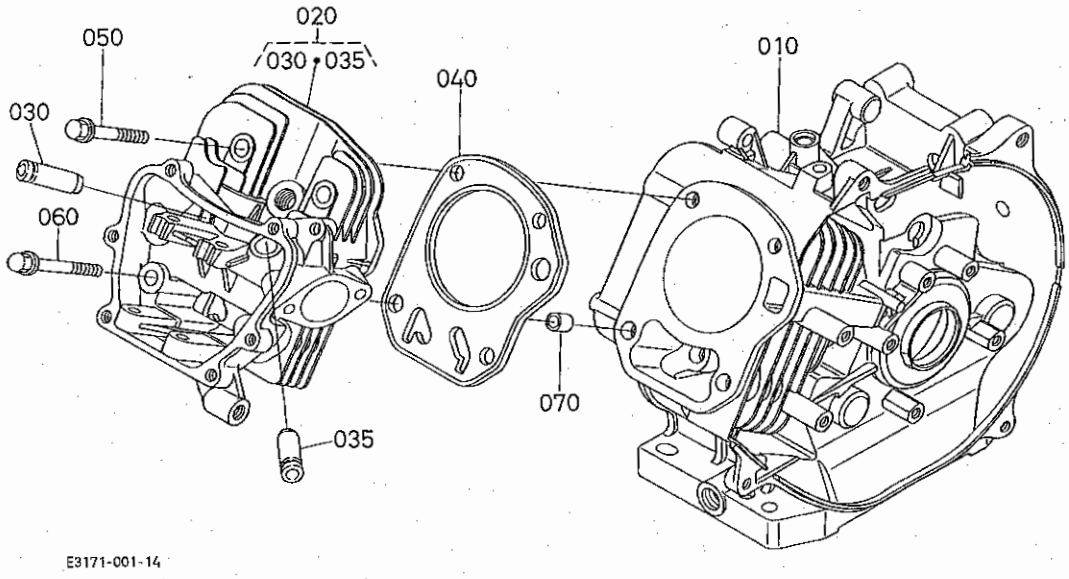

A:GR200-E-GT-OR1 B:GR200-E-DT-OR1 C:GR200-E-DML-OR1

図番	品番	部品名称	数量 A	数量 B	数量 C	数量 D	互換性	備考
010	EG932-0211-0	シリンダブロック	1	-	-	-		
010	E3811-0211-0	シリンダブロック	-	1	-	-		
010	EG934-0211-0	シリンダブロック	-	-	1	-		
020	E3811-0304-5	シリンダヘッド,コンプ	1	1	1	-		
030	12681-1354-0	インテイクバルブガイド	1	1	1	-		
035	E2311-1354-0	バルブガイド	1	1	1	-		
040	E3811-0331-0	ガスケット(ヘッド)	1	1	1	-		
050	12631-0345-0	ヘッドボルト	2	2	2	-		
060	E3171-0346-0	ヘッドボルト	2	2	2	-		
070	12631-9493-0	パイプピン	2	2	2	-		

⟷ 新旧部品兼用可；≠ 新旧部品兼用不可；⟵ 新部品は旧部品に兼用可；⟶ 旧部品は新部品に兼用可

000201 クランクケースカバー

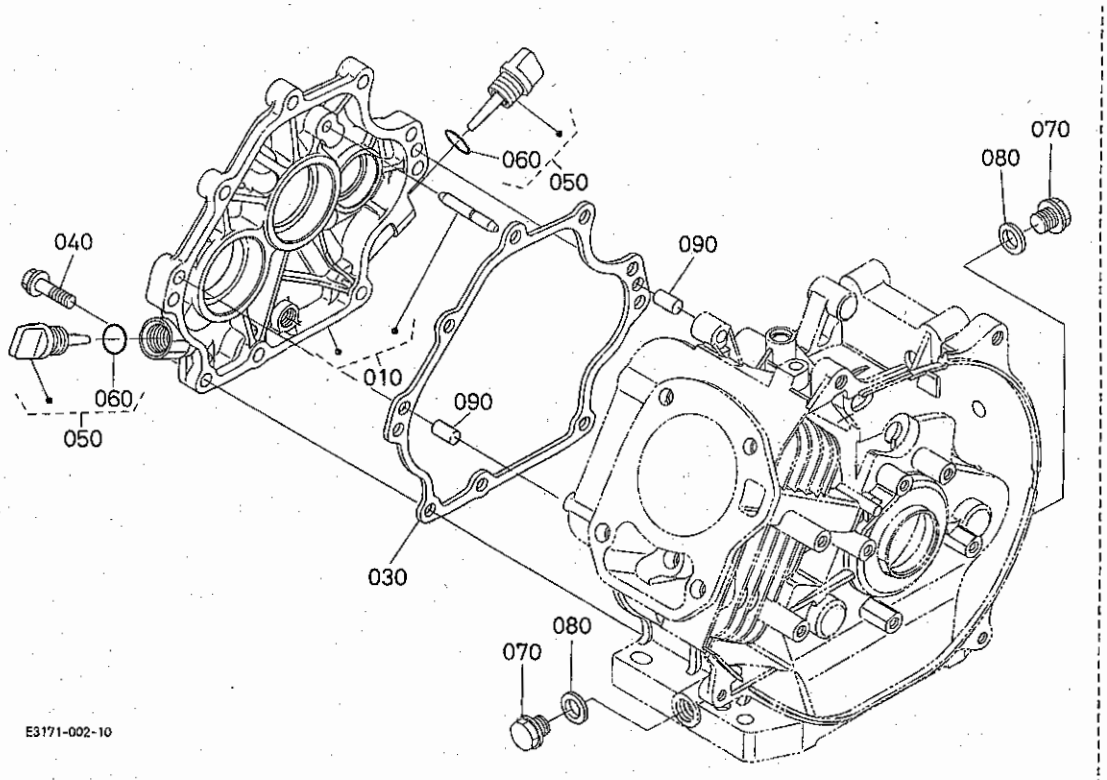

A:GR200-E-GT-OR1 B:GR200-E-DT-OR1 C:GR200-E-DML-OR1

図番	品番	部品名称	数量 A	数量 B	数量 C	数量 D	互換性	備考
010	E3175-0105-0	クランクケースカバー,アッシ	1	-	-	-		
020	----	ブランク	-	-	-	-		
030	E3171-0134-0	ガスケット(クランクケース)	1	-	-	-		
040	01754-50830	フランジボルト	9	-	-	-		
050	E3171-3308-2	オイルゲージ,アッシ	2	-	-	-		
060	04817-00160	Oリング	2	-	-	-		
070	13901-3375-0	ドレンプラグ	2	-	-	-		
080	04724-00120	パッキン	2	-	-	-		
090	05012-00816	ヘイコウピン	2	-	-	-		

⟷ 新旧部品兼用可；≠ 新旧部品兼用不可；⟵ 新部品は旧部品に兼用可；⟶ 旧部品は新部品に兼用可

000202 クランクケースカバー

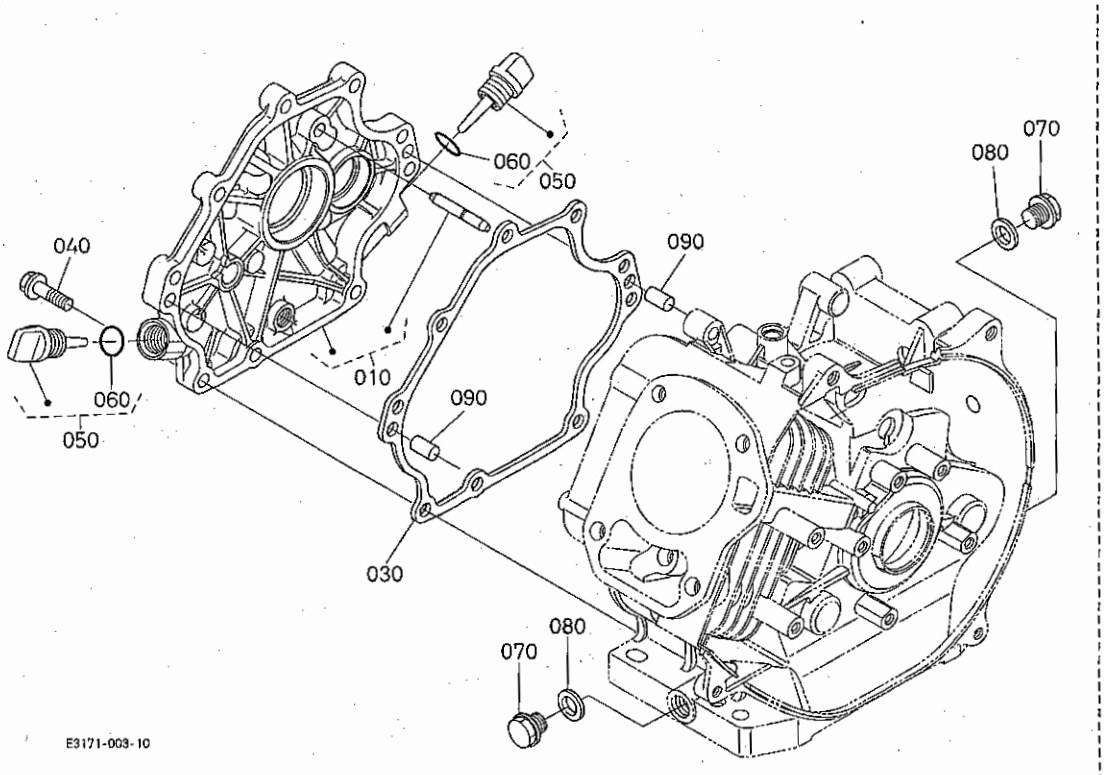

A:GR200-E-GT-OR1 B:GR200-E-DT-OR1 C:GR200-E-DML-OR1

図番	品番	部品名称	数量 A	数量 B	数量 C	数量 D	互換性	備考
010	E3172-0105-3	クランクケースカバー,アッシ	-	1	-	-		
020	----	ブランク	-	-	-	-		
030	E3171-0134-0	ガスケット(クランクケース)	-	1	-	-		
040	01754-50830	フランジボルト	-	9	-	-		
050	E3171-3308-2	オイルゲージ,アッシ	-	2	-	-		
060	04817-00160	Oリング	-	2	-	-		
070	13901-3375-0	ドレンプラグ	-	2	-	-		
080	04724-00120	パッキン	-	2	-	-		
090	05012-00816	ヘイコウピン	-	2	-	-		

⟷ 新旧部品兼用可；≠ 新旧部品兼用不可；⟵ 新部品は旧部品に兼用可；⟶ 旧部品は新部品に兼用可

000203 クランクケースカバー （D・G 型）

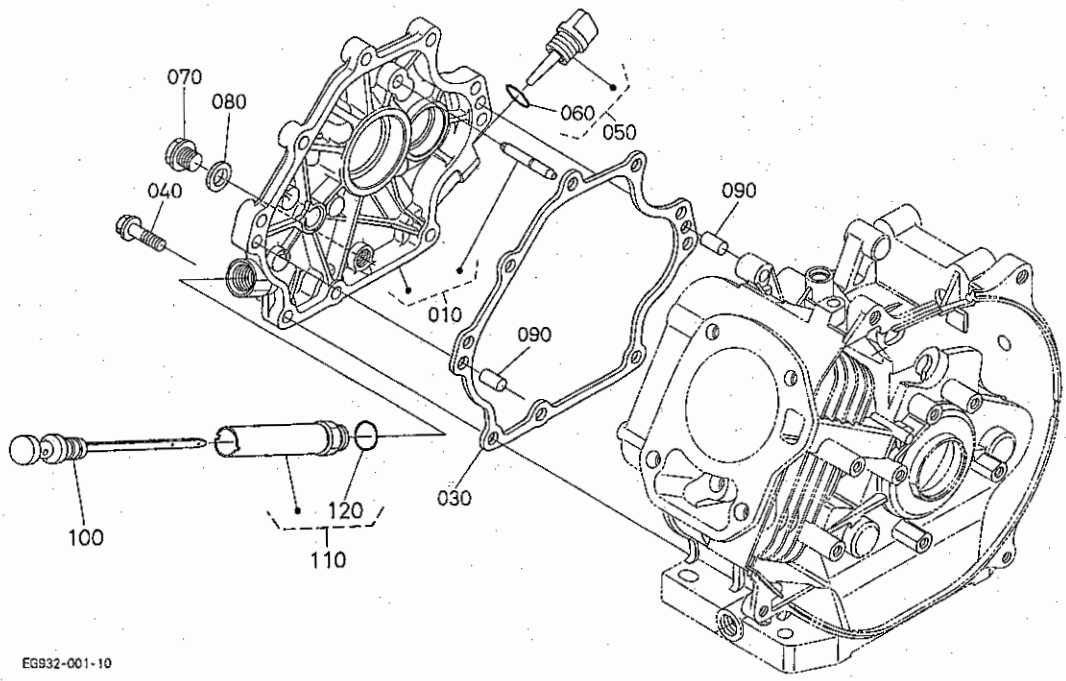

A:GR200-E-GT-OR1 B:GR200-E-DT-OR1 C:GR200-E-DML-OR1

図番	品番	部品名称	数量 A	数量 B	数量 C	数量 D	互換性	備考
010	EG924-0105-0	クランクケースカバー,アッシ	-	-	1	-		
020	----	ブランク	-	-	-	-		
030	E3171-0134-0	ガスケット（クランクケース）	-	-	1	-		
040	01754-50830	フランジボルト	-	-	9	-		
050	E3171-3308-2	オイルゲージ,アッシ	-	-	1	-		
060	04817-00160	Oリング	-	-	1	-		
070	13901-3375-0	ドレンプラグ	-	-	1	-		
080	04724-00120	パッキン	-	-	1	-		
090	05012-00816	ヘイコウピン	-	-	2	-		
100	EG924-3641-0	エンジンオイルゲージ	-	-	1	-		
110	EG924-3640-0	サポート,アッシ（オイルゲージ）	-	-	1	-		
120	04817-00160	Oリング	-	-	1	-		

⟷ 新旧部品兼用可；≠ 新旧部品兼用不可；⟵ 新部品は旧部品に兼用可；⟶ 旧部品は新部品に兼用可

000601 ファンカバー

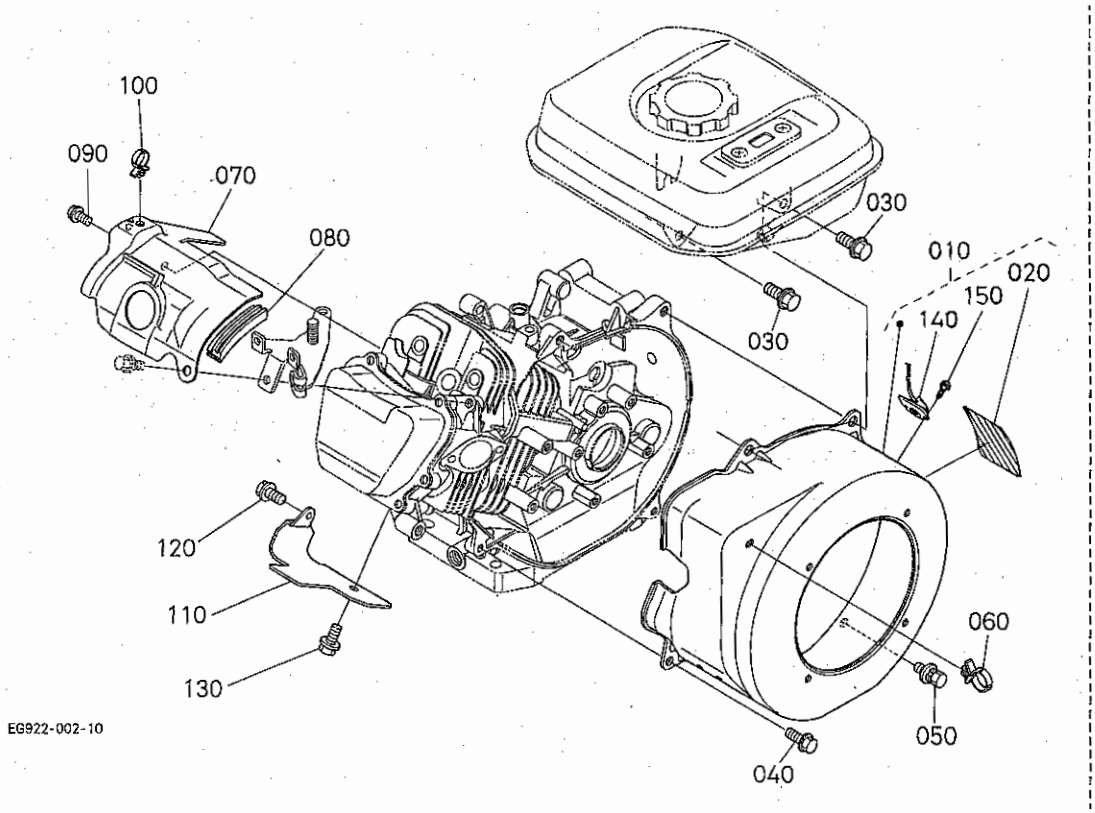

A:GR200-E-GT-OR1 B:GR200-E-DT-OR1 C:GR200-E-DML-OR1

図番	品番	部品名称	数量 A	数量 B	数量 C	数量 D	互換性	備考
010	EG932-7480-0	ﾌｧﾝｶﾊﾞｰ,ｱｯｼ (R9)	1	-	-	-		
020	E3811-8711-0	ﾈｰﾑﾌﾟﾚｰﾄ	1	-	-	-		
030	01754-50818	ﾌﾗﾝｼﾞﾎﾞﾙﾄ (M8)	2	-	-	-		
040	01754-50612	ﾌﾗﾝｼﾞﾎﾞﾙﾄ	1	-	-	-		
050	E2111-9385-0	ﾌﾗﾝｼﾞﾎﾞﾙﾄ(ｾﾚｰﾄﾂｷ)	1	-	-	-		
060	E3171-4237-0	ﾎｰｽｸﾗﾝﾌﾟ	1	-	-	-		
070	E3171-7448-0	ｶﾊﾞｰ(ｼﾘﾝﾀﾞﾍｯﾄﾞ)	1	-	-	-		
080	E3171-7539-0	ｸｯｼｮﾝ(ｶﾊﾞｰ)	1	-	-	-		
090	13921-9104-0	ﾎﾞﾙﾄ	1	-	-	-		
100	E3171-6757-0	ｺｰﾄﾞｸﾗﾝﾌﾟ	1	-	-	-		
110	EG924-7449-0	ｶﾊﾞｰ(ｼﾘﾝﾀﾞ)	1	-	-	-		
120	13921-9104-0	ﾎﾞﾙﾄ	1	-	-	-		
130	01754-50610	ﾌﾗﾝｼﾞﾎﾞﾙﾄ	1	-	-	-		
140	E3171-6708-0	ｽｲｯﾁ,ｱｯｼ(ｽﾄｯﾌﾟ)	1	-	-	-		
150	E3171-9171-0	ﾀｯﾋﾟﾝﾈｼﾞ	2	-	-	-		

⟷ 新旧部品兼用可；≠ 新旧部品兼用不可；⟵ 新部品は旧部品に兼用可；⟶ 旧部品は新部品に兼用可

000602 ファンカバー

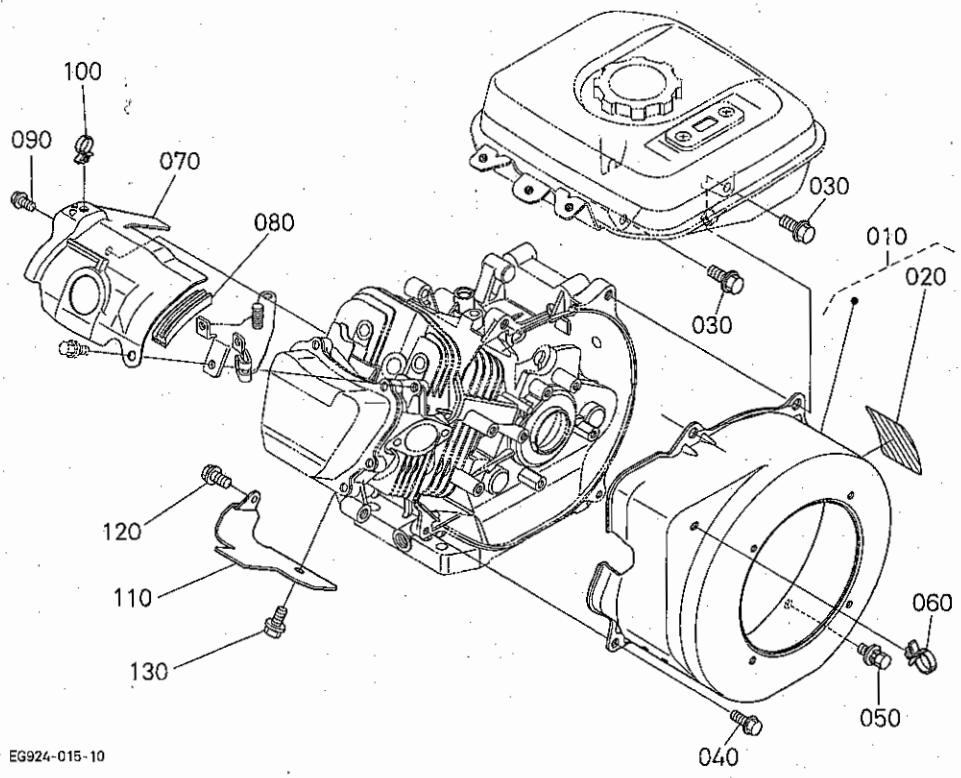

A:GR200-E-GT-OR1 B:GR200-E-DT-OR1 C:GR200-E-DML-OR1

図番	品番	部品名称	数量 A	数量 B	数量 C	数量 D	互換性	備考
010	EG932-7481-0	ﾌｧﾝｶﾊﾞｰ,ｱﾂｼ (R9)	-	1	-	-		
010	EG932-7481-0	ﾌｧﾝｶﾊﾞｰ,ｱﾂｼ (R9)	-	-	1	-		
020	E3811-8711-0	ﾈｰﾑﾌﾟﾚｰﾄ	-	1	1	-		
030	01754-50818	ﾌﾗﾝｼﾞﾎﾞﾙﾄ (M8)	-	2	2	-		
040	01754-50612	ﾌﾗﾝｼﾞﾎﾞﾙﾄ	-	1	1	-		
050	E2111-9385-0	ﾌﾗﾝｼﾞﾎﾞﾙﾄ(ｾﾚｰﾄﾂｷ)	-	1	1	-		
060	E3171-4237-0	ﾎｰｽｸﾗﾝﾌﾟ	-	1	1	-		
070	E3171-7448-0	ｶﾊﾞｰ(ｼﾘﾝﾀﾞﾍｯﾄﾞ)	-	1	1	-		
080	E3171-7539-0	ｸﾂｼｮﾝ(ｶﾊﾞｰ)	-	1	1	-		
090	13921-9104-0	ﾎﾞﾙﾄ	-	1	1	-		
100	E3171-6757-0	ｺｰﾄﾞｸﾗﾝﾌﾟ	-	1	1	-		
110	EG924-7449-0	ｶﾊﾞｰ(ｼﾘﾝﾀﾞ)	-	1	1	-		
120	13921-9104-0	ﾎﾞﾙﾄ	-	1	1	-		
130	01754-50610	ﾌﾗﾝｼﾞﾎﾞﾙﾄ	-	1	1	-		

↔ 新旧部品兼用可；≠ 新旧部品兼用不可；← 新部品は旧部品に兼用可；→ 旧部品は新部品に兼用可

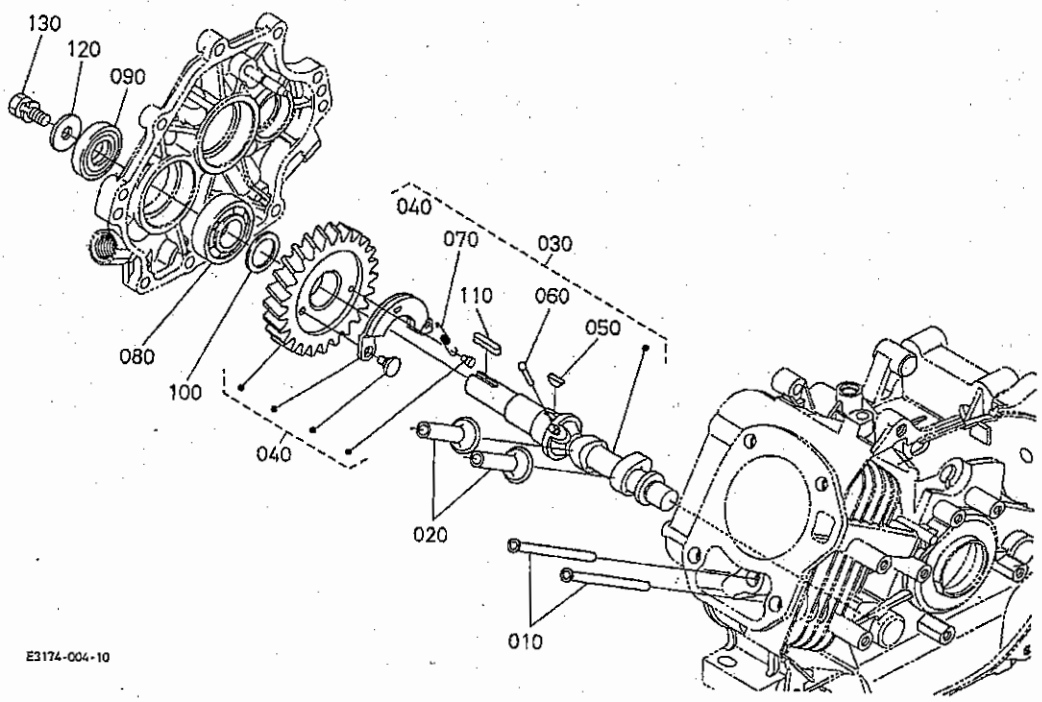

A:GR200-E-GT-OR1 B:GR200-E-DT-OR1 C:GR200-E-DML-OR1

図番	品番	部品名称	数量 A	数量 B	数量 C	数量 D	互換性	備考
010	E3171-1511-0	ﾌﾟｯｼｭﾛｯﾄﾞ	2	-	-	-		
020	12631-1555-0	ﾀﾍﾟｯﾄ	2	-	-	-		
030	E3171-1601-0	ｶﾑｼｬﾌﾄ,ｱﾂｼ	1	-	-	-		
040	E3171-1650-0	ｷﾞﾔ,ｺﾝﾌﾟ（ｶﾑ）	1	-	-	-		
050	13621-9523-0	ﾊﾝｹﾞﾂｷｰ	1	-	-	-		
060	E3171-6627-0	ﾋﾟﾝ（ﾃﾞｺﾝﾌﾟ）	1	-	-	-		
070	12653-6628-0	ｽﾌﾟﾘﾝｸﾞ（ﾃﾞｺﾝﾌﾟ）	1	-	-	-		
080	1A021-9730-0	ﾎﾞｰﾙﾍﾞｱﾘﾝｸﾞ	1	-	-	-		
090	E3131-1635-0	ｵｲﾙｼｰﾙ	1	-	-	-		
100	13921-2361-0	ｸﾗﾝｸｼﾞｸｼﾑ 10	1	-	-	-		0.10mm
100	13621-2372-0	ｸﾗﾝｸｼﾞｸｼﾑ 20	1	-	-	-		0.20mm
100	13621-2363-0	ｸﾗﾝｸｼﾞｸｼﾑ	1	-	-	-		0.25mm
100	13621-2364-0	ｸﾗﾝｸｼﾞｸｼﾑ	1	-	-	-		0.30mm
100	13621-2362-0	ｸﾗﾝｸｼﾞｸｼﾑ	1	-	-	-		0.35mm
100	13621-2365-0	ｸﾗﾝｸｼﾞｸｼﾑ	1	-	-	-		0.40mm
100	13621-2369-0	ｸﾗﾝｸｼﾞｸｼﾑ	1	-	-	-		0.45mm
100	13621-2367-0	ｸﾗﾝｸｼﾞｸｼﾑ	1	-	-	-		0.50mm
110	05712-00535	ﾌｴｻﾞｷｰ	1	-	-	-		
120	13621-8421-2	ﾌﾟｰﾘｰｵｻｴｻﾞｶﾞﾈ	1	-	-	-		
130	01123-50820	ﾎﾞﾙﾄ	1	-	-	-		

⟷ 新旧部品兼用可；≠ 新旧部品兼用不可；⟵ 新部品は旧部品に兼用可；⟶ 旧部品は新部品に兼用可

010002 カム軸（D 型）

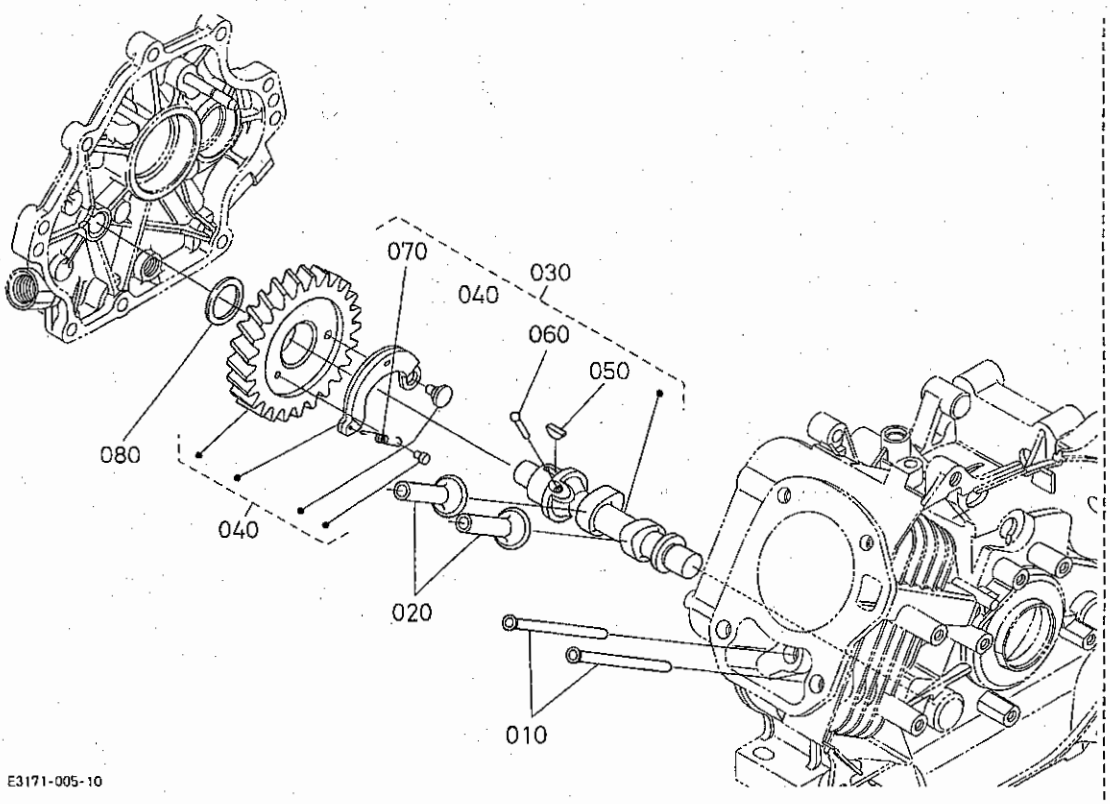

A:GR200-E-GT-OR1 B:GR200-E-DT-OR1 C:GR200-E-DML-OR1

図番	品番	部品名称	数量 A	数量 B	数量 C	数量 D	互換性	備考
010	E3171-1511-0	ﾌﾟｯｼｭﾛｯﾄﾞ	-	2	2	-		
020	12631-1555-0	ﾀﾍﾟｯﾄ	-	2	2	-		
030	E3172-1601-0	ｶﾑｼｬﾌﾄ,ｱｯｼ	-	1	1	-		
040	E3172-1650-0	ｷﾞｬ,ｺﾝﾌﾟ（ｶﾑ）	-	1	1	-		
050	13621-9523-0	ﾊﾝｹﾞﾂｷｰ	-	1	1	-		
060	E3171-6627-0	ﾋﾟﾝ（ﾃﾞｺﾝﾌﾟ）	-	1	1	-		
070	12653-6628-0	ｽﾌﾟﾘﾝｸﾞ（ﾃﾞｺﾝﾌﾟ）	-	1	1	-		
080	13922-1661-0	ｶﾑｼﾞｸｼﾑ 10	-	1	1	-		0.10mm
080	13622-1672-0	ｶﾑｼﾞｸｼﾑ 20	-	1	1	-		0.20mm
080	13622-1663-0	ｶﾑｼﾞｸｼﾑ	-	1	1	-		0.25mm
080	13622-1664-0	ｶﾑｼﾞｸｼﾑ	-	1	1	-		0.30mm
080	13622-1662-0	ｶﾑｼﾞｸｼﾑ	-	1	1	-		0.35mm
080	13622-1665-0	ｶﾑｼﾞｸｼﾑ	-	1	1	-		0.40mm
080	13622-1666-0	ｶﾑｼﾞｸｼﾑ	-	1	1	-		0.45mm
080	13622-1667-0	ｶﾑｼﾞｸｼﾑ	-	1	1	-		0.50mm
080	13622-1668-0	ｶﾑｼﾞｸｼﾑ	-	1	1	-		0.55mm

⟷ 新旧部品兼用可；≠ 新旧部品兼用不可；⟵ 新部品は旧部品に兼用可；⟶ 旧部品は新部品に兼用可

010201 ピストン・クランク軸（G 型）

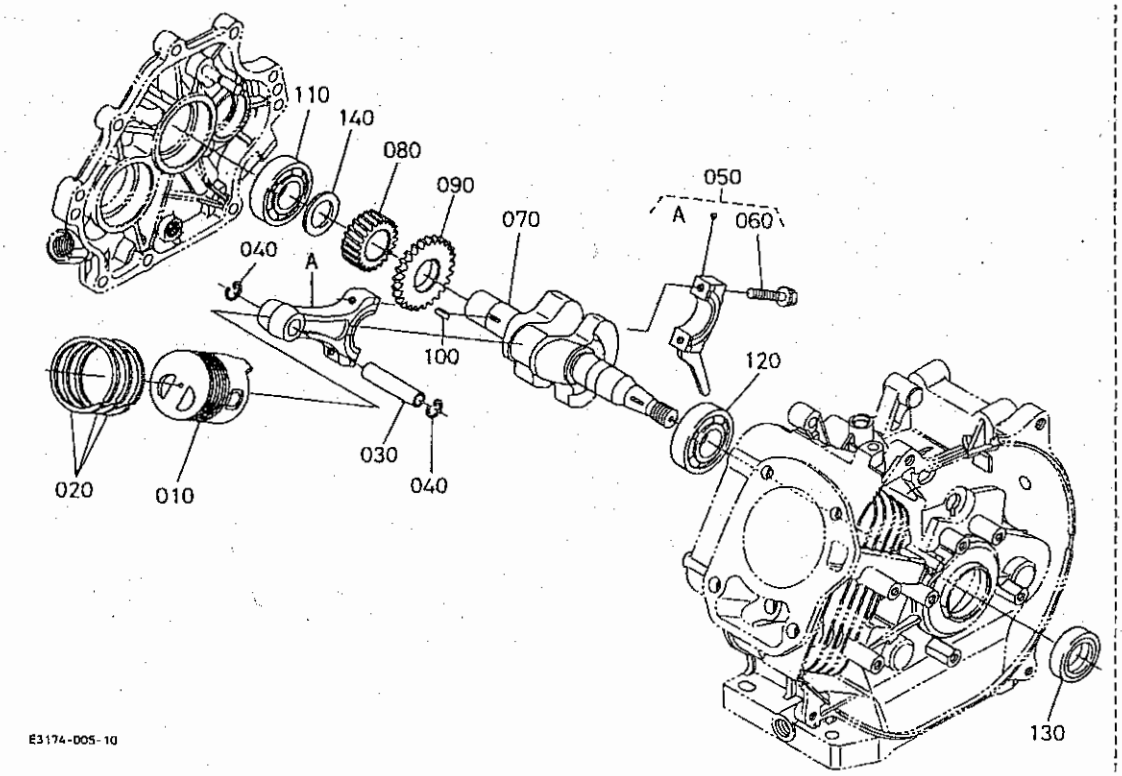

A:GR200-E-GT-OR1 B:GR200-E-DT-OR1 C:GR200-E-DML-OR1

図番	品番	部品名称	数量 A	数量 B	数量 C	数量 D	互換性	備考
010	E3811-2111-2	ﾋﾟｽﾄﾝ	1	-	-	-		STD
010	E3811-2192-2	ﾋﾟｽﾄﾝ (0.25)	1	-	-	-		+0.25mm
010	E3811-2191-2	ﾋﾟｽﾄﾝ (0.5)	1	-	-	-		+0.50mm
020	E3811-2105-2	ﾋﾟｽﾄﾝﾘﾝｸﾞ,ｱﾂｼ	1	-	-	-		STD
020	E3811-2110-2	ﾋﾟｽﾄﾝﾘﾝｸﾞ,ｱﾂｼ (0.25)	1	-	-	-		+0.25mm
020	E3811-2109-2	ﾋﾟｽﾄﾝﾘﾝｸﾞ,ｱﾂｼ (0.5)	1	-	-	-		+0.50mm
030	E3811-2131-0	ﾋﾟｽﾄﾝﾋﾟﾝ	1	-	-	-		
040	13631-2133-0	ﾋﾟｽﾄﾝﾋﾟﾝﾄﾒﾜ	2	-	-	-		
050	E3171-2201-0	ｺﾈｸﾃｲﾝｸﾞﾛｯﾄﾞ,ｱﾂｼ	1	-	-	-		STD
050	E3171-2205-0	ｺﾈｸﾃｲﾝｸﾞﾛｯﾄﾞ,ｱﾂｼ 0.25	1	-	-	-		-0.25mm
050	E3171-2206-0	ｺﾈｸﾃｲﾝｸﾞﾛｯﾄﾞ,ｱﾂｼ 0.5	1	-	-	-		-0.50mm
060	E3171-2214-0	ｺﾝﾛｯﾄﾞﾎﾞﾙﾄ	2	-	-	-		
070	E3811-2311-0	ｸﾗﾝｸｼｬﾌﾄ	1	-	-	-		
080	E3171-2411-0	ｷﾞﾔ(ｸﾗﾝｸ)	1	-	-	-		
090	E3174-2644-0	ｷﾞﾔ(1,ﾊﾞﾗﾝｻ)	1	-	-	-		
100	05811-00416	ﾊﾝｹﾞﾂｷｰ	1	-	-	-		
110	08103-06305	ﾎﾞｰﾙﾍﾞｱﾘﾝｸﾞ	1	-	-	-		
120	12631-2345-0	ﾎﾞｰﾙﾍﾞｱﾘﾝｸﾞ(1)	1	-	-	-		
130	E3131-2355-0	ｵｲﾙｼｰﾙ	1	-	-	-		
140	13921-2361-0	ｸﾗﾝｸｼﾞｸｼﾑ 10	1	-	-	-		0.10mm
140	13621-2372-0	ｸﾗﾝｸｼﾞｸｼﾑ 20	1	-	-	-		0.20mm
140	13621-2363-0	ｸﾗﾝｸｼﾞｸｼﾑ	1	-	-	-		0.25mm
140	13621-2364-0	ｸﾗﾝｸｼﾞｸｼﾑ	1	-	-	-		0.30mm
140	13621-2362-0	ｸﾗﾝｸｼﾞｸｼﾑ	1	-	-	-		0.35mm
140	13621-2365-0	ｸﾗﾝｸｼﾞｸｼﾑ	1	-	-	-		0.40mm
140	13621-2369-0	ｸﾗﾝｸｼﾞｸｼﾑ	1	-	-	-		0.45mm
140	13621-2367-0	ｸﾗﾝｸｼﾞｸｼﾑ	1	-	-	-		0.50mm
140	12653-2368-0	ｸﾗﾝｸｼﾞｸｼﾑ 55	1	-	-	-		0.55mm
140	12653-2369-0	ｼﾑ 60	1	-	-	-		0.60mm

⟷ 新旧部品兼用可；≠ 新旧部品兼用不可；⟵ 新部品は旧部品に兼用可；⟶ 旧部品は新部品に兼用可

010202 ピストン・クランク軸（D 型）

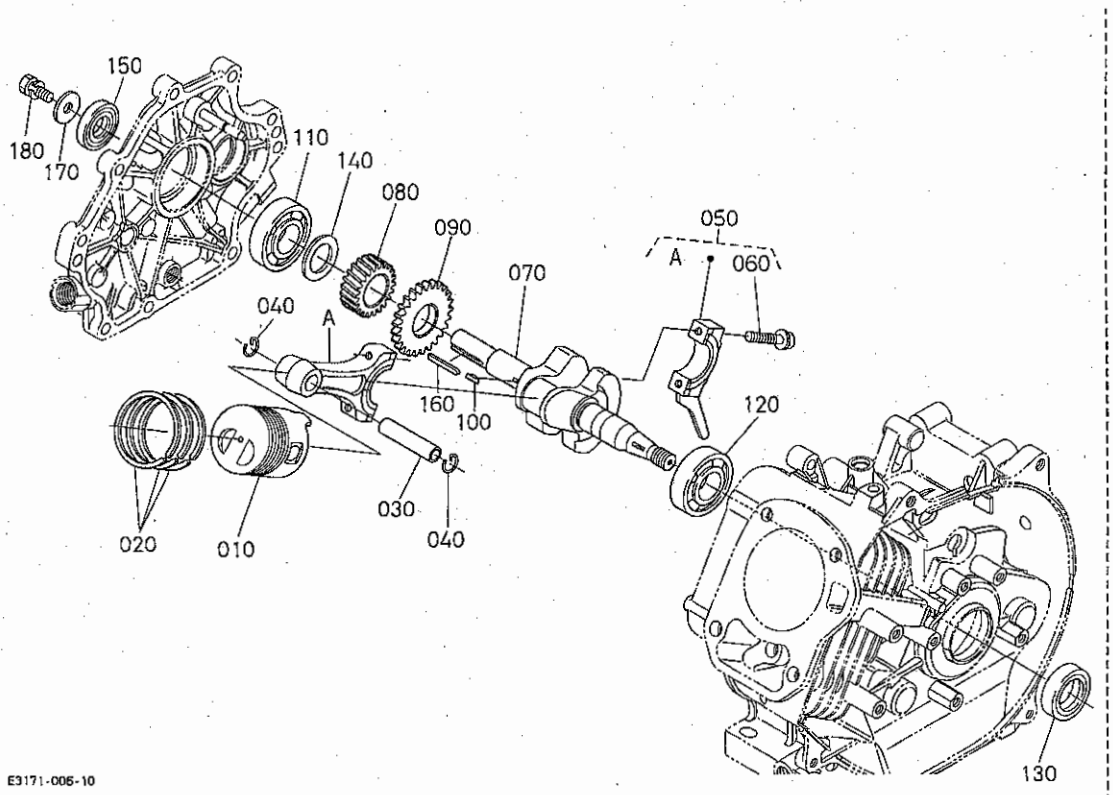

A:GR200-E-GT-OR1 B:GR200-E-DT-OR1 C:GR200-E-DML-OR1

図番	品番	部品名称	数量 A	数量 B	数量 C	数量 D	互換性	備考
010	E3812-2111-2	ﾋﾟｽﾄﾝ	-	1	1	-		STD
010	E3812-2192-2	ﾋﾟｽﾄﾝ (0.25)	-	1	1	-		+0.25mm
010	E3812-2191-2	ﾋﾟｽﾄﾝ (0.5)	-	1	1	-		+0.50mm
020	E3811-2105-2	ﾋﾟｽﾄﾝﾘﾝｸﾞ，ｱﾂｼ	-	1	1	-		STD
020	E3811-2110-2	ﾋﾟｽﾄﾝﾘﾝｸﾞ，ｱﾂｼ (0.25)	-	1	1	-		+0.25mm
020	E3811-2109-2	ﾋﾟｽﾄﾝﾘﾝｸﾞ，ｱﾂｼ (0.5)	-	1	1	-		+0.50mm
030	E3811-2131-0	ﾋﾟｽﾄﾝﾋﾟﾝ	-	1	1	-		
040	13631-2133-0	ﾋﾟｽﾄﾝﾋﾟﾝﾄﾒﾜ	-	2	2	-		
050	E3171-2201-0	ｺﾈｸﾃｲﾝｸﾞﾛｯﾄﾞ，ｱﾂｼ	-	1	1	-		STD
050	E3171-2205-0	ｺﾈｸﾃｲﾝｸﾞﾛｯﾄﾞ，ｱﾂｼ 0.25	-	1	1	-		-0.25mm
050	E3171-2206-0	ｺﾈｸﾃｲﾝｸﾞﾛｯﾄﾞ，ｱﾂｼ 0.5	-	1	1	-		-0.50mm
060	E3171-2214-0	ｺﾝﾛｯﾄﾞﾎﾞﾙﾄ	-	2	2	-		
070	E3812-2311-0	ｸﾗﾝｸｼｬﾌﾄ	-	1	1	-		
080	E3172-2411-0	ｷﾞﾔ（ｸﾗﾝｸ）	-	1	1	-		
090	E3811-2644-0	ｷﾞﾔ (1,ｶﾞﾊﾞﾅ)	-	1	1	-		
100	05811-00416	ﾊﾝｹﾞﾂｷｰ	1	1	1	-		
110	08103-06305	ﾎﾞｰﾙﾍﾞｱﾘﾝｸﾞ	-	1	1	-		
120	12631-2345-0	ﾎﾞｰﾙﾍﾞｱﾘﾝｸﾞ (1)	-	1	1	-		
130	E3131-2355-0	ｵｲﾙｼｰﾙ	-	1	1	-		
140	13921-2361-0	ｸﾗﾝｸｼﾞｸｼﾑ 10	-	1	1	-		0.10mm
140	13621-2372-0	ｸﾗﾝｸｼﾞｸｼﾑ 20	-	1	1	-		0.20mm
140	13621-2363-0	ｸﾗﾝｸｼﾞｸｼﾑ	-	1	1	-		0.25mm
140	13621-2364-0	ｸﾗﾝｸｼﾞｸｼﾑ	-	1	1	-		0.30mm
140	13621-2362-0	ｸﾗﾝｸｼﾞｸｼﾑ	-	1	1	-		0.35mm
140	13621-2365-0	ｸﾗﾝｸｼﾞｸｼﾑ	-	1	1	-		0.40mm
140	13621-2369-0	ｸﾗﾝｸｼﾞｸｼﾑ	-	1	1	-		0.45mm
140	13621-2367-0	ｸﾗﾝｸｼﾞｸｼﾑ	-	1	1	-		0.50mm
140	12653-2368-0	ｸﾗﾝｸｼﾞｸｼﾑ 55	-	1	1	-		0.55mm
140	12653-2369-0	ｼﾑ 60	-	1	1	-		0.60mm
150	E3131-1635-0	ｵｲﾙｼｰﾙ	-	1	1	-		

⟷ 新旧部品兼用可；≠ 新旧部品兼用不可；⟵ 新部品は旧部品に兼用可；⟶ 旧部品は新部品に兼用可

010202 ピストン・クランク軸（D 型）

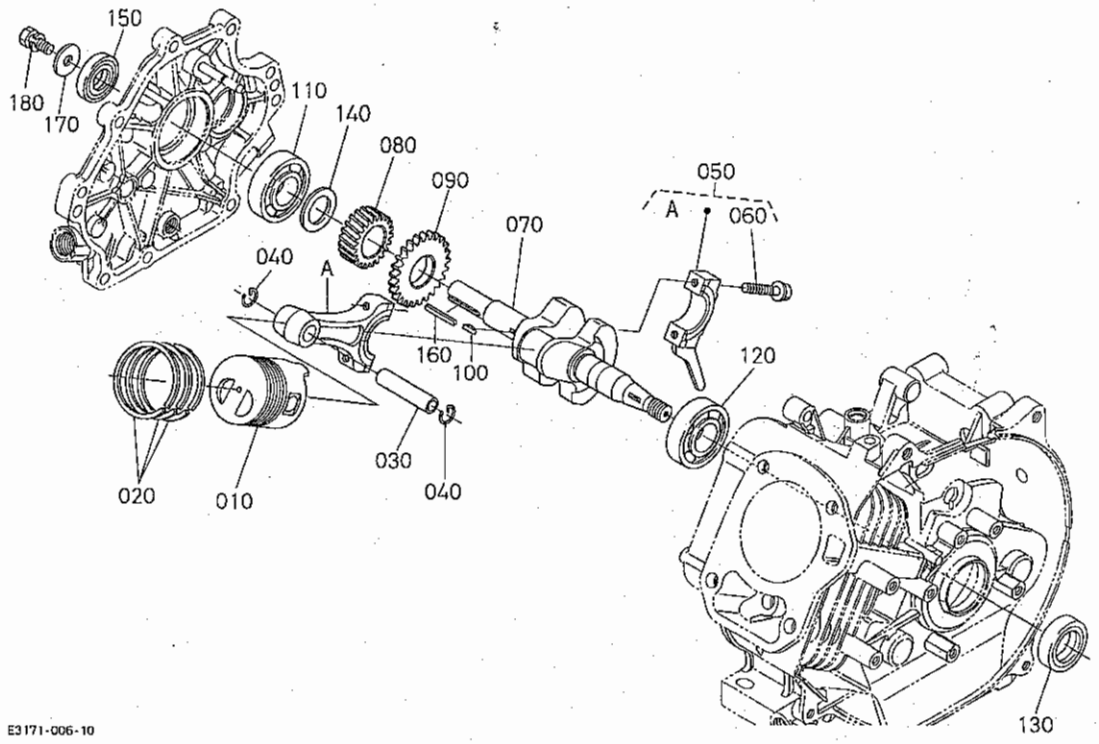

A:GR200-E-GT-OR1 B:GR200-E-DT-OR1 C:GR200-E-DML-OR1

図番	品番	部品名称	数量 A	数量 B	数量 C	数量 D	互換性	備考
160	05712-00535	ﾌｴｻﾞｷｰ	-	1	1	-		
170	13621-8421-2	ﾌﾟｰﾘｰｵｻｴｻﾞｶﾞﾈ	-	1	1	-		
180	01123-50820	ﾎﾞﾙﾄ	-	1	1	-		

⟷ 新旧部品兼用可；≠ 新旧部品兼用不可；⟵ 新部品は旧部品に兼用可；⟶ 旧部品は新部品に兼用可

0104　バランサ

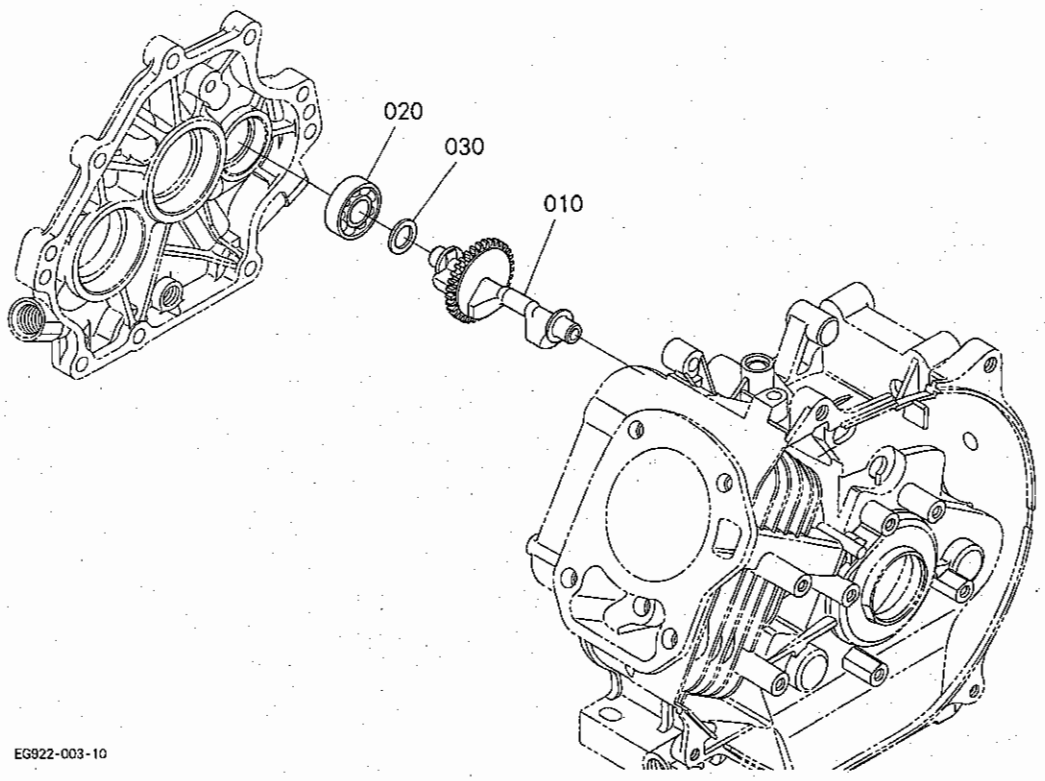

A:GR200-E-GT-OR1 B:GR200-E-DT-OR1 C:GR200-E-DML-OR1

図番	品番	部品名称	数量 A	数量 B	数量 C	数量 D	互換性	備考
010	E3174-2635-0	ウエイトシャフト（バランサ）	1	-	-	-		
020	08103-06202	ボールベアリング	1	-	-	-		
030	12181-2650-0	バランサシム50	1	-	-	-		0.5mm
030	12181-2651-0	バランサシム60	1	-	-	-		0.6mm
030	12181-2652-0	バランサシム70	1	-	-	-		0.7mm
030	12181-2653-0	バランサシム80	1	-	-	-		0.8mm
030	12181-2654-0	バランサシム90	1	-	-	-		0.9mm
030	12181-2655-0	バランサシム100	1	-	-	-		1.0mm
030	12181-2656-0	バランサシム120	1	-	-	-		1.2mm

↔ 新旧部品兼用可；≠ 新旧部品兼用不可；← 新部品は旧部品に兼用可；→ 旧部品は新部品に兼用可

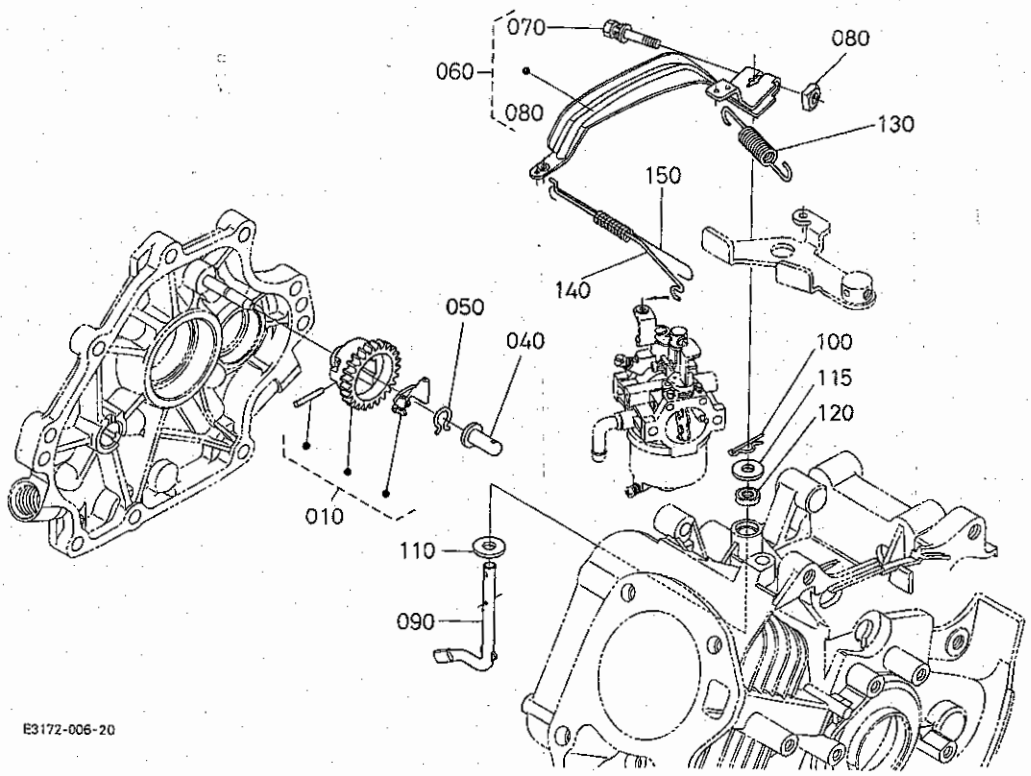

A:GR200-E-GT-OR1 B:GR200-E-DT-OR1 C:GR200-E-DML-OR1

図番	品番	部品名称	数量 A	数量 B	数量 C	数量 D	互換性	備考
010	E3171-5529-0	ｶﾞﾊﾞﾅｷﾞﾔ,ｺﾝﾌﾟ	1	1	1	-		
020	----	ﾌﾞﾗﾝｸ	-	-	-	-		
030	----	ﾌﾞﾗﾝｸ	-	-	-	-		
040	E3171-5545-0	ｽﾘｰﾌﾞ(ｶﾞﾊﾞﾅ)	1	1	1	-		
050	13641-5536-3	ｽﾄｯﾊﾟ	1	1	1	-		
060	E3171-5602-0	ﾚﾊﾞｰ,ｱｯｼ(ｶﾞﾊﾞﾅ)	1	1	1	-		
070	01025-50630	ﾎﾞﾙﾄ	1	1	1	-		
080	12866-9201-0	ﾅｯﾄ	1	1	1	-		
090	E3171-5614-4	ｼｬﾌﾄ(ｶﾞﾊﾞﾅﾚﾊﾞｰ)	1	1	1	-		
100	05525-60500	ｽﾅｯﾌﾟﾋﾟﾝ	1	1	1	-		
110	04013-60060	ﾋﾗｻﾞｶﾞﾈ	1	1	1	-		
115	E3171-5534-0	ﾋﾗｻﾞｶﾞﾈ	1	1	1	-		
120	EG028-5691-0	ｵｲﾙｼｰﾙ	1	1	1	-		
130	E3171-5641-2	ﾋｯﾊﾟﾘｽﾌﾟﾘﾝｸﾞ(ｶﾞﾊﾞﾅ)	1	1	1	-		
140	E3171-5635-0	ﾛｯﾄﾞ(ｶﾞﾊﾞﾅ)	1	1	1	-		
150	E3171-5639-0	ﾋｯﾊﾟﾘｽﾌﾟﾘﾝｸﾞ(ﾛｯﾄﾞ)	1	1	1	-		

↔ 新旧部品兼用可；≠ 新旧部品兼用不可；← 新部品は旧部品に兼用可；→ 旧部品は新部品に兼用可

020101 燃料フィルタ・燃料ポンプ

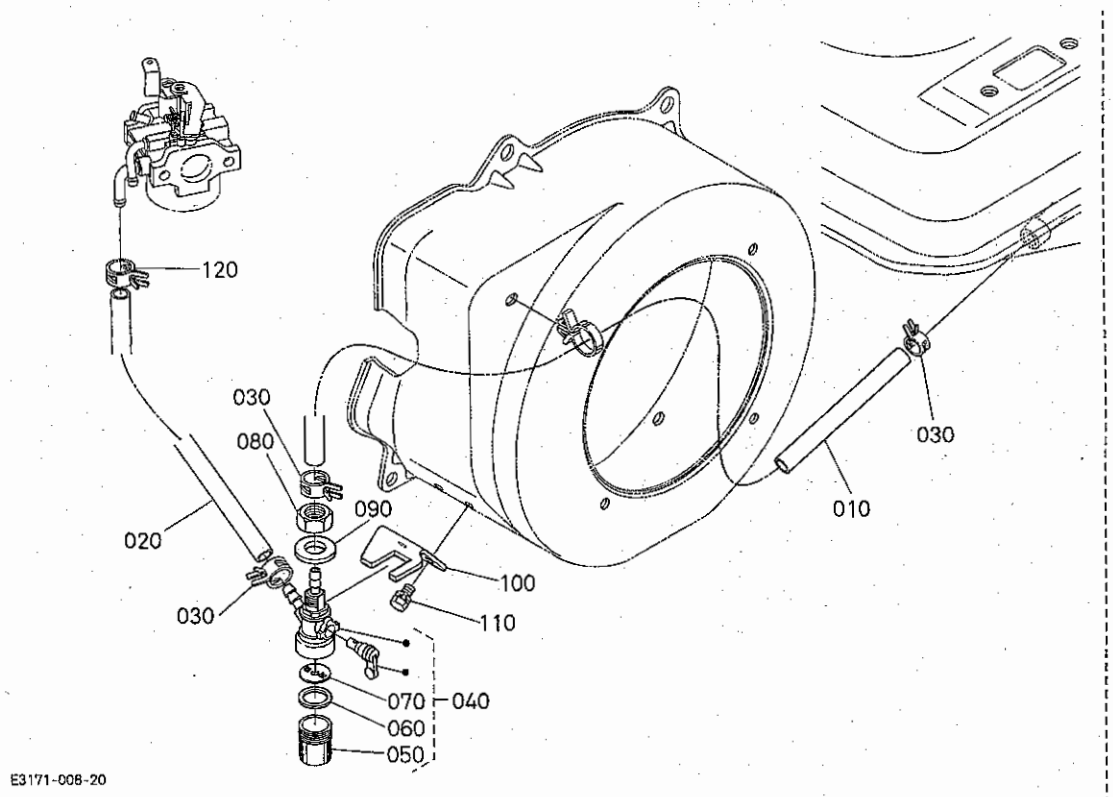

A:GR200-E-GT-OR1 B:GR200-E-DT-OR1 C:GR200-E-DML-OR1

図番	品番	部品名称	数量 A	数量 B	数量 C	数量 D	互換性	備考
010	09664-60250	フユーエルチューブ	1	1	-	-		φ6×φ10×250L
020	09664-60130	フユーエルチューブ	1	1	-	-		φ6×φ10×130L
030	E2111-4237-0	ホースクランプ(バネツキ,10)	3	3	-	-		
040	12436-4301-0	フユーエルフイルタアツシ	1	1	-	-		
050	12361-4313-0	フイルタポット	1	1	-	-		
060	12866-4314-0	パツキン	1	1	-	-		
070	12866-4316-0	フイルタエレメント	1	1	-	-		
080	02172-50120	ナット	1	1	-	-		
090	04013-60120	ヒラザガネ	1	1	-	-		
100	E3171-4343-0	ホルダ(フユーエルフイルタ)	1	1	-	-		
110	01202-50612	ボルト	2	2	-	-		
120	12901-4237-0	ホースクランプ(バネツキ,9.4)	1	1	-	-		

⟷ 新旧部品兼用可；≠ 新旧部品兼用不可；⟵ 新部品は旧部品に兼用可；⟶ 旧部品は新部品に兼用可

020102 燃料フィルタ・燃料ポンプ

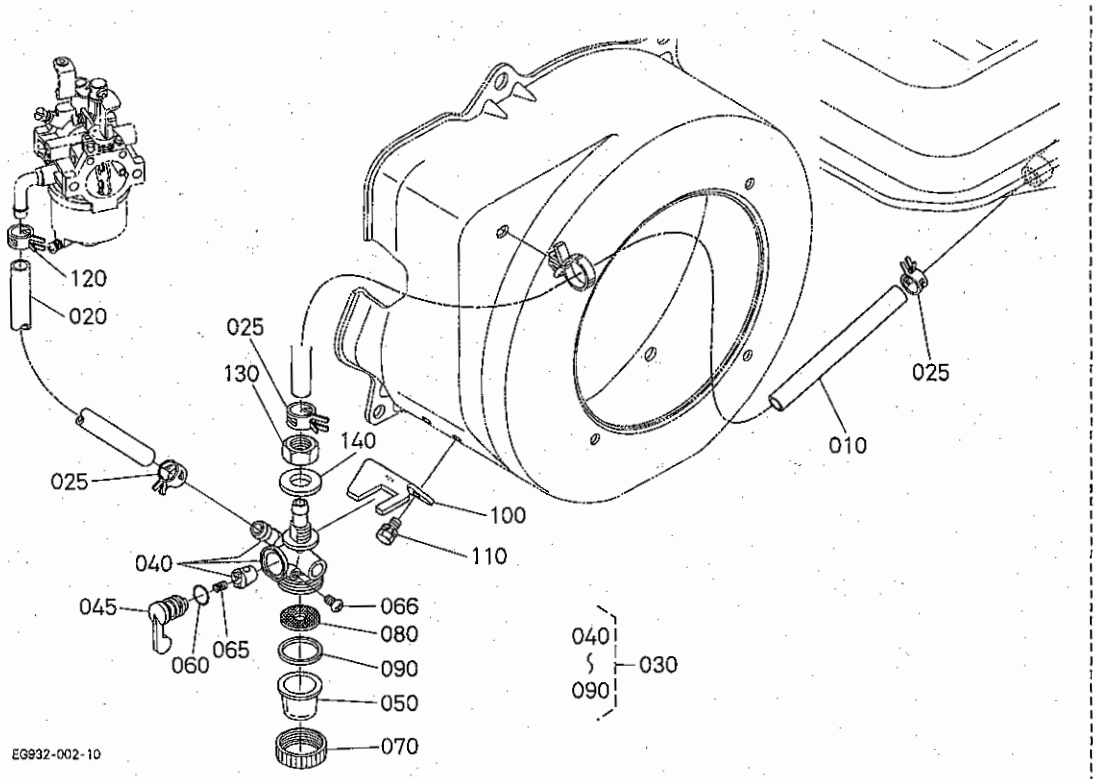

A:GR200-E-GT-OR1 B:GR200-E-DT-OR1 C:GR200-E-DML-OR1

図番	品番	部品名称	数量 A	数量 B	数量 C	数量 D	互換性	備考
010	09664-60210	フユーエルチユーブ	-	-	1	-		φ6×φ10×210L
020	09664-60150	フユーエルチユーブ	-	-	1	-		φ6×φ10×150L
025	E2111-4237-0	ホースクランプ(バネツキ,10)	-	-	3	-		
030	EG924-4301-0	コツク,アツシ(フユーエル)	-	-	1	-		
040	EG924-4310-0	ボデー,サブアツシ	-	-	1	-		
045	13621-4312-0	フイルタハンドル	-	-	1	-		
050	12915-4313-0	カツプ	-	-	1	-		
060	04816-00090	Oリング	-	-	1	-		
065	13621-4346-0	バルブスプリング	-	-	1	-		
066	14301-4383-0	レバートメコネジ	-	-	1	-		
070	13979-4368-0	リングナツト	-	-	1	-		
080	12866-4316-0	フイルタエレメント	-	-	1	-		
090	13979-4314-0	パツキン	-	-	1	-		
100	EG924-4343-0	ホルダ(フユーエルフイルタ)	-	-	1	-		
110	01202-50612	ボルト	-	-	2	-		
120	12901-4237-0	ホースクランプ(バネツキ,9.4)	-	-	1	-		
130	02172-50120	ナツト	-	-	1	-		
140	04013-60120	ヒラザガネ	-	-	1	-		

⟷ 新旧部品兼用可；≠ 新旧部品兼用不可；⟵ 新部品は旧部品に兼用可；⟶ 旧部品は新部品に兼用可

020201 燃料タンク・燃料パイプ

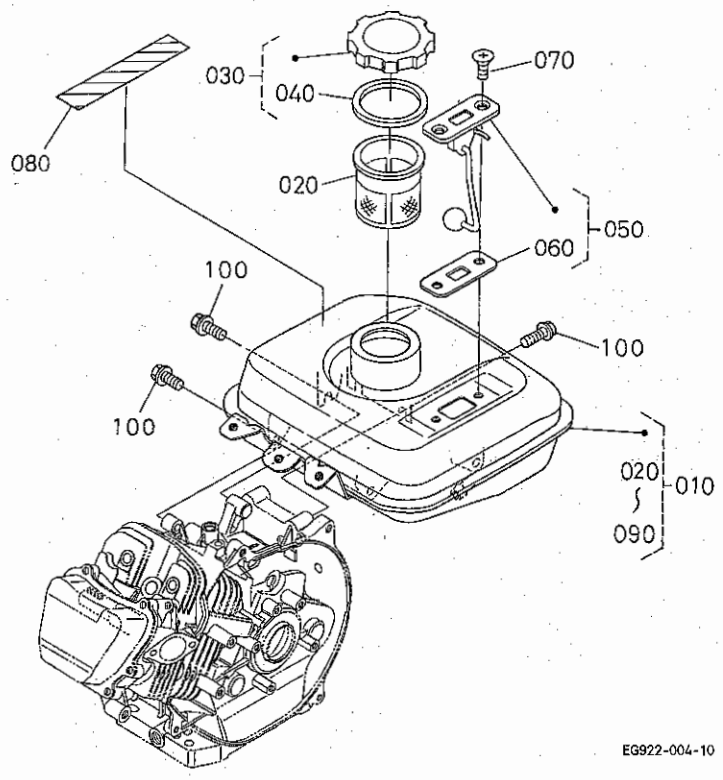

A:GR200-E-GT-OR1 B:GR200-E-DT-OR1 C:GR200-E-DML-OR1

図番	品番	部品名称	数量 A	数量 B	数量 C	数量 D	互換性	備考
010	EG922-4101-0	フユーエルタンク,アッシ(R9)	1	1	-	-		
020	12641-4135-0	フユーエルフイルタ	1	1	-	-		
030	12641-4120-0	キャップ,アッシ(フユーエルタンク)	1	1	-	-		
040	12641-4134-0	ガスケット(タンクキャップ)	1	1	-	-		
050	E3174-4170-0	フユーエルゲージ,アッシ	1	1	-	-		
060	E3174-4174-0	ガスケット(フユーエルゲージ)	1	1	-	-		
070	E3171-9311-0	サラコネジ(クロ)	2	2	-	-		
080	E3171-8721-0	ラベル(ケイコク)	1	1	-	-		
090	----	ブランク	-	-	-	-		
100	01125-60820	ボルト	4	4	-	-		

⟷ 新旧部品兼用可；≠ 新旧部品兼用不可；⟵ 新部品は旧部品に兼用可；⟶ 旧部品は新部品に兼用可

020202 燃料タンク・燃料パイプ

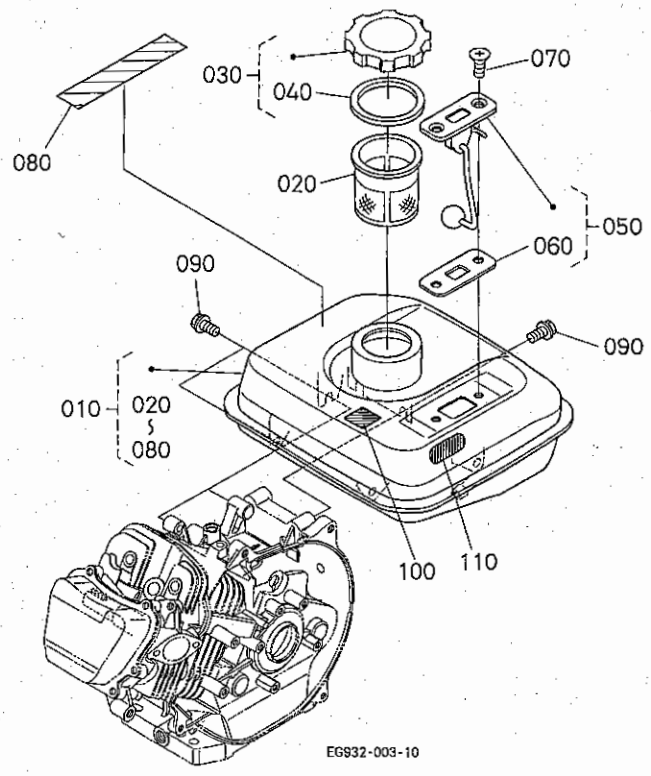

A:GR200-E-GT-OR1 B:GR200-E-DT-OR1 C:GR200-E-DML-OR1

図番	品番	部品名称	数量 A	数量 B	数量 C	数量 D	互換性	備考
010	EG924-4101-0	フユーエルタンク,アツシ(R9)	-	-	1	-		
020	12577-4135-0	フユーエルフイルタ(R.V)	-	-	1	-		
030	12641-4120-0	キヤツプ,アツシ(フユーエルタンク)	-	-	1	-		
040	12641-4134-0	ガスケツト(タンクキヤツプ)	-	-	1	-		
050	E3174-4170-0	フユーエルゲージ,アツシ	-	-	1	-		
060	E3174-4174-0	ガスケツト(フユーエルゲージ)	-	-	1	-		
070	E3171-9311-0	サラコネジ(クロ)	-	-	2	-		
080	E3171-8721-0	ラベル(ケイコク)	-	-	1	-		
090	01125-60820	ボルト	-	-	4	-		
100	62081-4719-0	ネンリヨウコツクメイバン	-	-	1	-		
110	KK221-4749-0	ラベル(フユーエル)	-	-	1	-		

⟷ 新旧部品兼用可；≠ 新旧部品兼用不可；⟵ 新部品は旧部品に兼用可；⟶ 旧部品は新部品に兼用可

0203　速度調整板

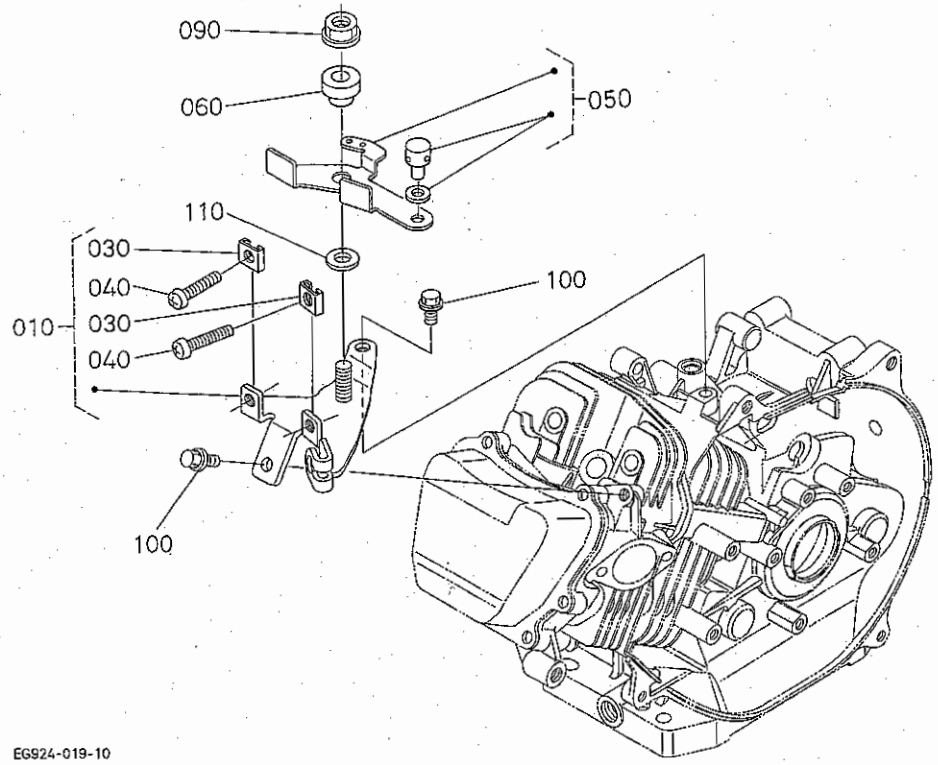

A:GR200-E-GT-OR1 B:GR200-E-DT-OR1 C:GR200-E-DML-OR1

図番	品番	部品名称	数量 A	数量 B	数量 C	数量 D	互換性	備考
010	E3171-5709-0	プレート,アツシ(コントロール)	1	1	-	-		
010	E3172-5709-0	プレート,アツシ(コントロール)	-	-	1	-		
020	----	ブランク	-	-	-	-		
030	12643-5719-0	ロツクスプリング	2	2	2	-		
040	03054-50525	ナベコネジ	2	2	2	-		
050	E3174-5704-0	レバー,アツシ(コントロール)	1	1	1	-		
060	12212-5765-0	スラスト,カラー	1	1	1	-		
070	----	ブランク	-	-	-	-		
080	----	ブランク	-	-	-	-		
090	02751-50080	フランジナツト	1	1	1	-		
100	13901-9104-0	ボルト	2	2	2	-		
110	04012-50080	ヒラザガネ	1	1	1	-		

⟷ 新旧部品兼用可；≠ 新旧部品兼用不可；⟵ 新部品は旧部品に兼用可；⟶ 旧部品は新部品に兼用可

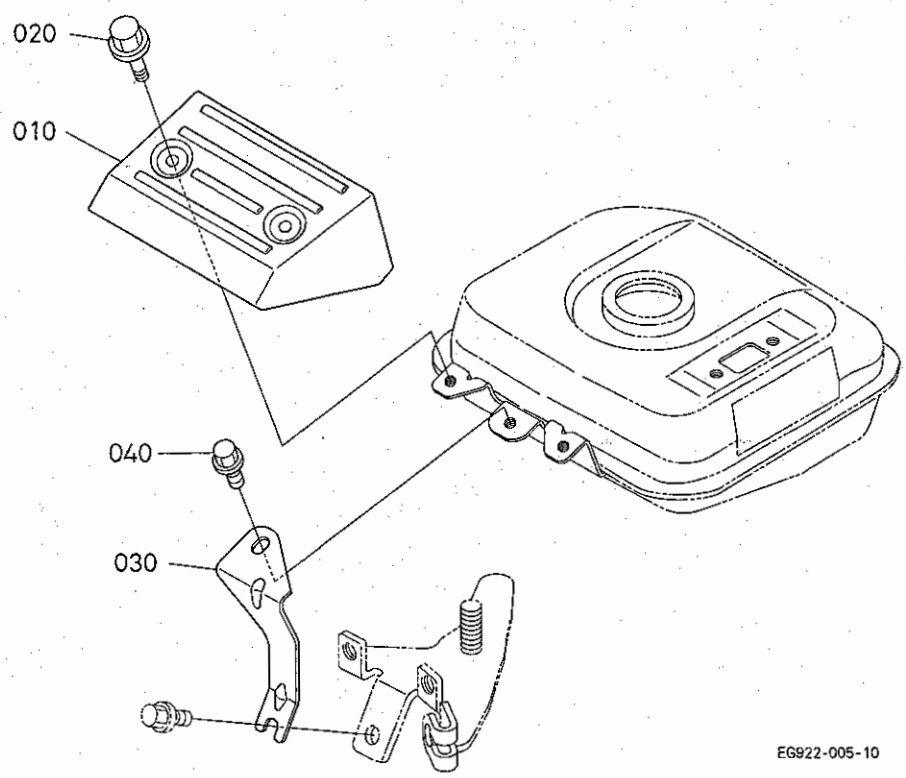

A:GR200-E-GT-OR1 B:GR200-E-DT-OR1 C:GR200-E-DML-OR1

図番	品番	部品名称	数量 A	数量 B	数量 C	数量 D	互換性	備考
010	E3174-7511-0	カバー(リヤ)	1	1	-	-		
020	55411-3182-0	フランジボルト	2	2	-	-		
030	E3174-7522-0	ステー(リヤカバー)	1	1	-	-		
040	01754-50610	フランジボルト	1	1	-	-		

⟷ 新旧部品兼用可；≠ 新旧部品兼用不可；⟵ 新部品は旧部品に兼用可；⟶ 旧部品は新部品に兼用可

030001 リコイルスタータ

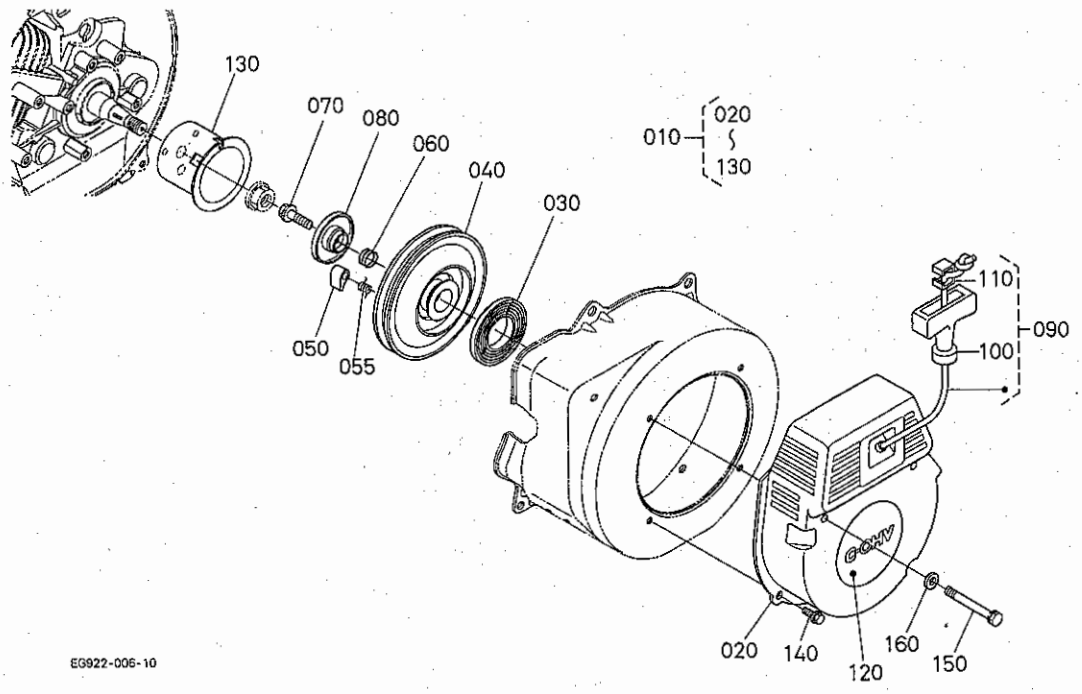

R1

A:GR200-E-GT-OR1 B:GR200-E-DT-OR1 C:GR200-E-DML-OR1

図番	品番	部品名称	数量 A	数量 B	数量 C	数量 D	互換性	備考
010	EG922-6101-0	リコイルスタータ,アッシ(G)	1	-	-	-		
020	EG922-6151-0	ケース(リコイルスタータ)	1	-	-	-		
030	12647-6154-0	スパイラルスプリング	1	-	-	-		
040	12642-6152-0	リール	1	-	-	-		
050	13626-6153-0	ドグ	1	-	-	-		
055	13626-6163-0	ドグバネ	1	-	-	-		
060	13626-6185-0	ブレーキバネ	1	-	-	-		
070	12763-6187-0	センターネジ	1	-	-	-		
080	12043-6162-0	リテーナ	1	-	-	-		
090	EG912-6109-0	ロープ,アッシ	1	-	-	-		
100	12521-6167-0	ハンドル	1	-	-	-		
110	12742-6171-0	カバー(ハンドル)	1	-	-	-		
120	E3171-8716-0	マーク(OHV,リコイル)	1	-	-	-		
130	E3174-6174-0	スタータプーリ	1	-	-	-		
140	01754-50610	フランジボルト	2	-	-	-		
150	01023-50660	ボルト	2	-	-	-		
160	04013-60060	ヒラザガネ	2	-	-	-		

⟷ 新旧部品兼用可；≠ 新旧部品兼用不可；⟵ 新部品は旧部品に兼用可；⟶ 旧部品は新部品に兼用可

030002 リコイルスタータ

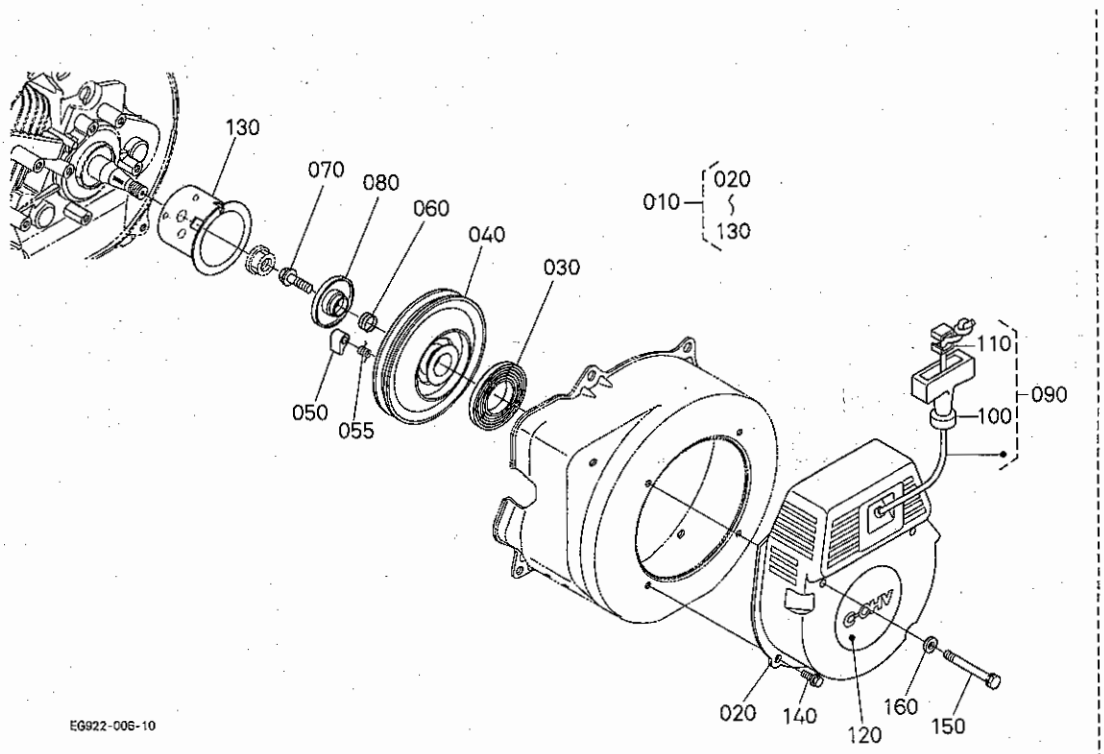

A:GR200-E-GT-OR1 B:GR200-E-DT-OR1 C:GR200-E-DML-OR1

図番	品番	部品名称	数量 A	数量 B	数量 C	数量 D	互換性	備考
010	EG922-6102-0	ﾘｺｲﾙｽﾀｰﾀ,ｱｯｼ(D)	-	1	-	-		
020	EG912-6151-0	ｹｰｽ(ﾘｺｲﾙｽﾀｰﾀ)	-	1	-	-		
030	12647-6154-0	ｽﾊﾟｲﾗﾙ ｽﾌﾟﾘﾝｸﾞ	-	1	-	-		
040	12642-6152-0	ﾘｰﾙ	-	1	-	-		
050	13626-6153-0	ﾄﾞｸﾞ	-	1	-	-		
055	13615-6163-0	ﾄﾞｸﾞﾊﾞﾈ	-	1	-	-		
060	13626-6185-0	ﾌﾞﾚｰｷﾊﾞﾈ	-	1	-	-		
070	12763-6187-0	ｾﾝﾀｰﾈｼﾞ	-	1	-	-		
080	12652-6162-0	ﾘﾃｰﾅ	-	1	-	-		
090	EG912-6109-0	ﾛｰﾌﾟ,ｱｯｼ	-	1	-	-		
100	12521-6167-0	ﾊﾝﾄﾞﾙ	-	1	-	-		
110	12742-6171-0	ｶﾊﾞｰ(ﾊﾝﾄﾞﾙ)	-	1	-	-		
120	E3171-8716-0	ﾏｰｸ(OHV,ﾘｺｲﾙ)	-	1	-	-		
130	EG922-6174-0	ﾌﾟｰﾘ(ｽﾀｰﾄ)	-	1	-	-		
140	01754-50610	ﾌﾗﾝｼﾞﾎﾞﾙﾄ	-	2	-	-		
150	01023-50660	ﾎﾞﾙﾄ	-	2	-	-		
160	04013-60060	ﾋﾗｻﾞｶﾞﾈ	2	2	-	-		

⟷ 新旧部品兼用可；≠ 新旧部品兼用不可；⟵ 新部品は旧部品に兼用可；⟶ 旧部品は新部品に兼用可

030003 リコイルスタータ

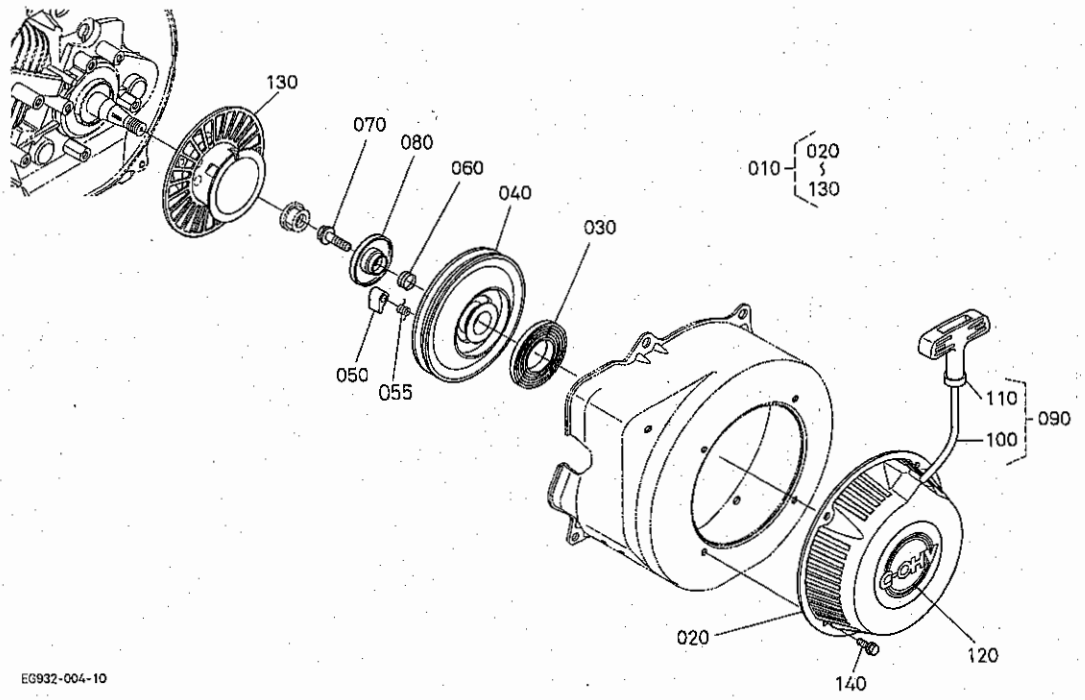

A:GR200-E-GT-OR1 B:GR200-E-DT-OR1 C:GR200-E-DML-OR1

図番	品番	部品名称	数量 A	数量 B	数量 C	数量 D	互換性	備考
010	EG924-6102-0	リコイルスタータ,アッシ	-	-	1	-		
020	E3172-6155-0	ケース(リコイルスタータ)	-	-	1	-		
030	12301-6153-0	スパイラルスプリング	-	-	1	-		
040	E3174-6154-0	リール	-	-	1	-		
050	12301-6155-0	ドグ	-	-	2	-		
055	13615-6163-0	ドグバネ	-	-	2	-		
060	12301-6156-0	ブレーキバネ	-	-	1	-		
070	12301-6157-0	センターネジ	-	-	1	-		
080	12301-6158-2	リテーナ	-	-	1	-		
090	12354-6109-0	ロープアッシ	-	-	1	-		
100	12004-6165-0	ロープ	-	-	1	-		
110	12521-6167-0	ハンドル	-	-	1	-		
120	E3171-8716-0	マーク(OHV,リコイル)	-	-	1	-		
130	EG924-6174-0	プーリ(スタート)	-	-	1	-		
140	01754-50608	フランジボルト	-	-	4	-		

⟷ 新旧部品兼用可；≠ 新旧部品兼用不可；⟵ 新部品は旧部品に兼用可；⟶ 旧部品は新部品に兼用可

030101 フライホイール・点火装置

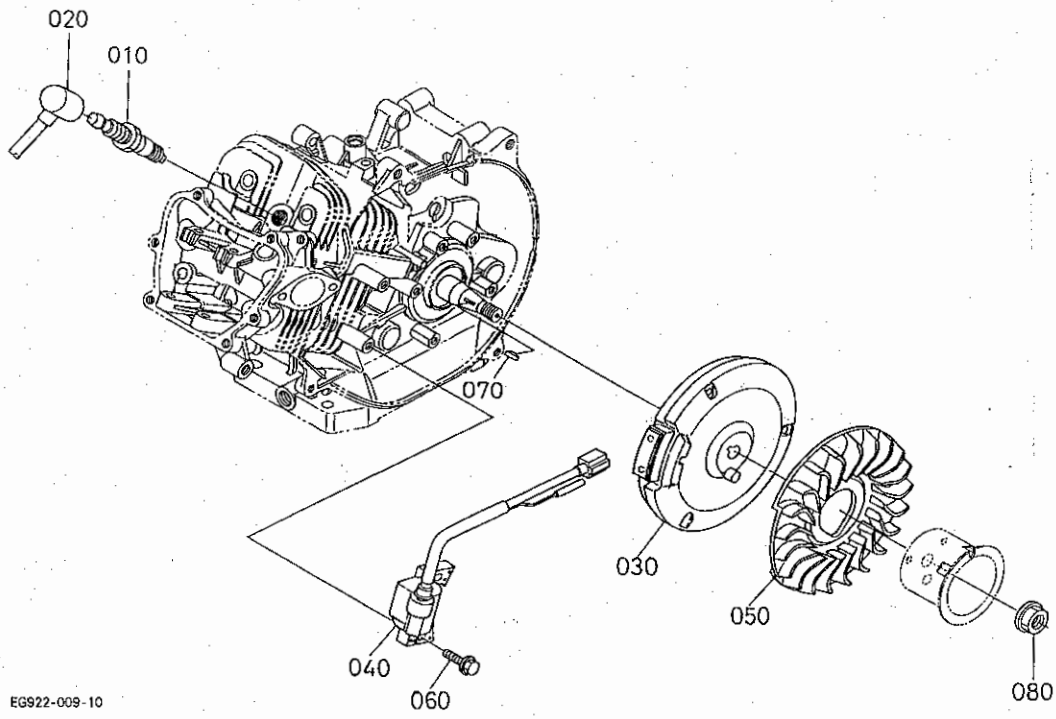

A:GR200-E-GT-OR1 B:GR200-E-DT-OR1 C:GR200-E-DML-OR1

図番	品番	部品名称	数量 A	数量 B	数量 C	数量 D	互換性	備考
010	13901-6771-6	プラグ(NGK)BP6-HS	1	-	-	-		
020	13921-6772-0	スパークプラグキャップ	1	-	-	-		
030	EG024-6703-0	フライホイール	1	-	-	-		
040	EG024-6705-0	イグナイタ(トランジスタ)	1	-	-	-		
050	E3811-6802-0	ファン	1	-	-	-		
060	13801-9112-0	ボルト	2	-	-	-		
070	12331-9523-0	ハンゲツキー	1	-	-	-		
080	12331-6735-0	フライホイールナット	1	-	-	-		

⟷ 新旧部品兼用可；≠ 新旧部品兼用不可；⟵ 新部品は旧部品に兼用可；⟶ 旧部品は新部品に兼用可

030102 フライホイール・点火装置

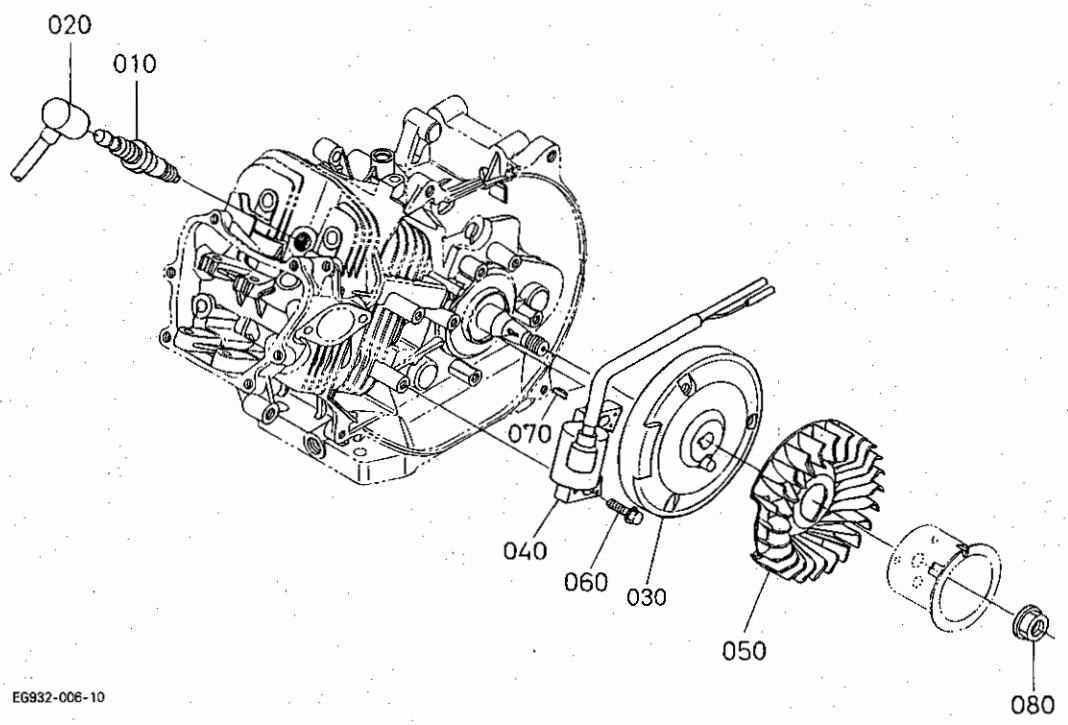

OR1

A:GR200-E-GT-OR1 B:GR200-E-DT-OR1 C:GR200-E-DML-OR1

図番	品番	部品名称	数量 A	数量 B	数量 C	数量 D	互換性	備考
010	13901-6771-6	ﾌﾟﾗｸﾞ (NGK)BP6-HS	-	1	-	-		
020	13921-6772-0	ｽﾊﾟｰｸﾌﾟﾗｸﾞｷｬｯﾌﾟ	-	1	-	-		
030	EG922-6703-0	ﾌﾗｲﾎｲｰﾙ	-	1	-	-		
040	EG024-6705-0	ｲｸﾞﾅｲﾀ(ﾄﾗﾝｼﾞｽﾀ)	-	1	-	-		
050	E3512-6802-2	ﾌｧﾝ	-	1	-	-		
060	13801-9112-0	ﾎﾞﾙﾄ	-	2	-	-		
070	12331-9523-0	ﾊﾝｹﾞﾂｷｰ	-	1	-	-		
080	12331-6735-0	ﾌﾗｲﾎｲｰﾙﾅｯﾄ	-	1	-	-		

可

↔ 新旧部品兼用可；≠ 新旧部品兼用不可；← 新部品は旧部品に兼用可；→ 旧部品は新部品に兼用可

030103 フライホイール・点火装置

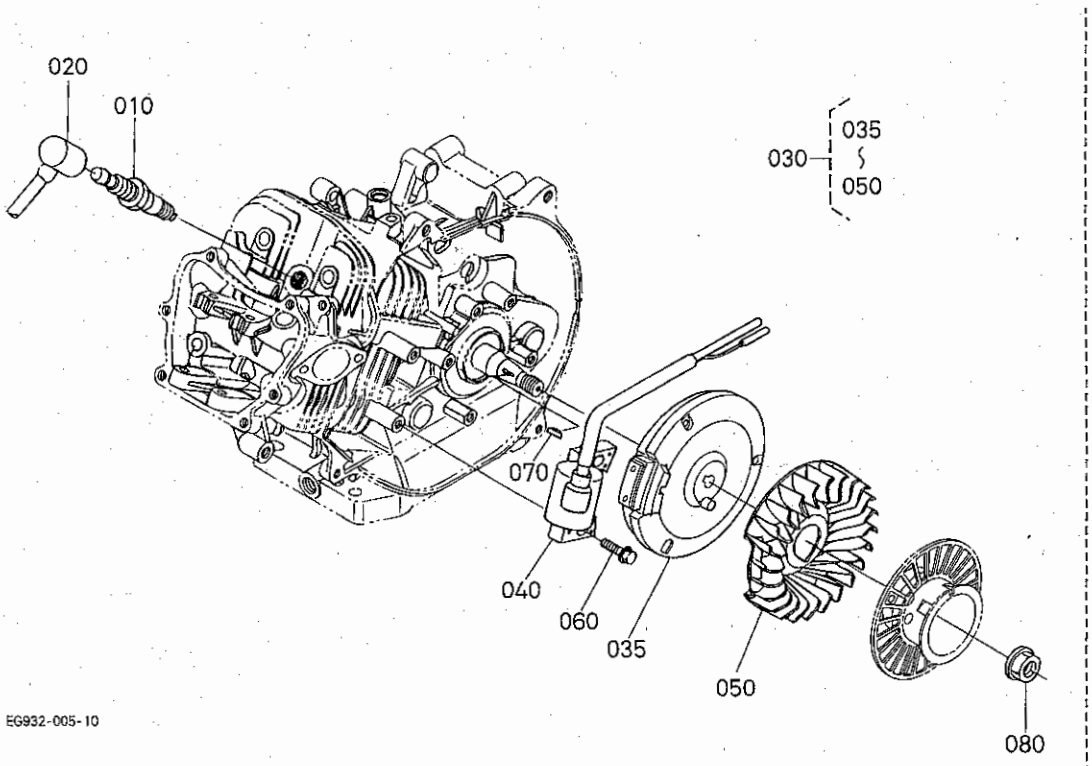

A:GR200-E-GT-OR1 B:GR200-E-DT-OR1 C:GR200-E-DML-OR1

図番	品番	部品名称	数量 A	数量 B	数量 C	数量 D	互換性	備考
010	13901-6771-6	プラグ (NGK)BP6-HS	-	-	1	-		
020	13921-6772-0	スパークプラグキャップ	-	-	1	-		
030	EG924-6700-0	フライホイールマグネト,ユニット	-	-	1	-		
035	E3172-6703-0	フライホイール	-	-	1	-		
040	E3174-6705-0	イグナイタ(トランジスタ)	-	-	1	-		
050	E3512-6802-2	ファン	-	-	1	-		
060	13801-9112-0	ボルト	-	-	2	-		
070	12331-9523-0	ハンゲツキー	-	-	1	-		
080	12331-6735-0	フライホイールナット	-	-	1	-		

⟷ 新旧部品兼用可；≠ 新旧部品兼用不可；⟵ 新部品は旧部品に兼用可；⟶ 旧部品は新部品に兼用可

0392　バルブ・ロッカーム

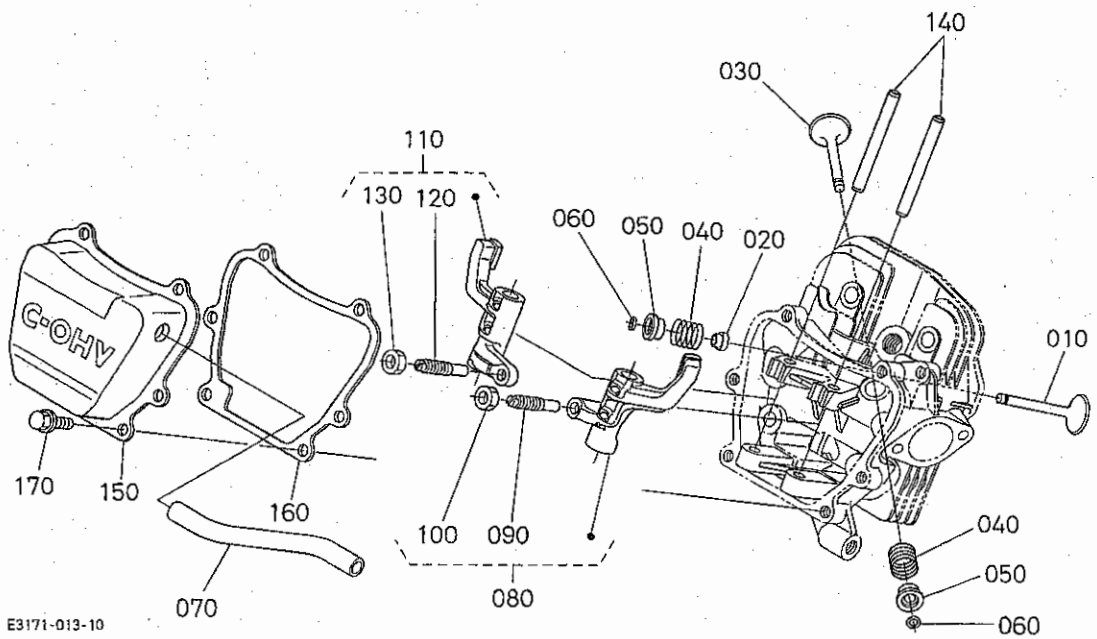

A:GR200-E-GT-OR1 B:GR200-E-DT-OR1 C:GR200-E-DML-OR1

図番	品番	部品名称	数量 A	数量 B	数量 C	数量 D	互換性	備考
010	E3171-1311-2	ﾊﾞﾙﾌﾞ(ｲﾝﾃｲｸ)	1	1	1	-		
020	EG681-1315-0	ﾊﾞﾙﾌﾞ ｽﾃﾑｼｰﾙ	1	1	1	-		
030	E3812-1312-0	ﾊﾞﾙﾌﾞ(ｴｷｿﾞｰｽﾄ)	1	1	1	-		
040	E3171-1324-0	ﾊﾞﾙﾌﾞｽﾌﾟﾘﾝｸﾞ	2	2	2	-		
050	E9151-1333-0	ﾘﾃｰﾅ(ﾊﾞﾙﾌﾞｽﾌﾟﾘﾝｸﾞ)	2	2	2	-		
060	12631-1336-0	ｺｯﾀ	2	2	2	-		
070	E3174-0551-0	ﾁｭｰﾌﾞ(ﾌﾞﾘｰｻﾞ)	1	1	-	-		
070	E3171-0551-0	ﾁｭｰﾌﾞ(ﾌﾞﾘｰｻﾞ)	-	-	1	-		
080	E3171-1402-0	ﾛｯｶｱｰﾑ,ｱｯｼ(ｲﾝﾃｲｸ)	1	1	1	-		
090	14601-1423-0	ﾁｮｳｾｲﾈｼﾞ	1	1	1	-		
100	14601-1424-0	ﾅｯﾄ	1	1	1	-		
110	E3171-1403-0	ﾛｯｶｱｰﾑ,ｱｯｼ(ｴｷｿﾞｰｽﾄ)	1	1	1	-		
120	14601-1423-0	ﾁｮｳｾｲﾈｼﾞ	1	1	1	-		
130	14601-1424-0	ﾅｯﾄ	1	1	1	-		
140	E3171-1426-0	ｼｬﾌﾄ(ﾛｯｶｱｰﾑ)	2	2	2	-		
150	E3171-1450-0	ﾍｯﾄﾞｶﾊﾞｰ,ｺﾝﾌﾟ	1	1	1	-		
160	E3171-1452-0	ｶﾞｽｹｯﾄ(ﾍｯﾄﾞｶﾊﾞｰ)	1	1	1	-		
170	13641-7452-0	ﾎﾞﾙﾄ	6	6	6	-		

⟷ 新旧部品兼用可；≠ 新旧部品兼用不可；⟵ 新部品は旧部品に兼用可；⟶ 旧部品は新部品に兼用可

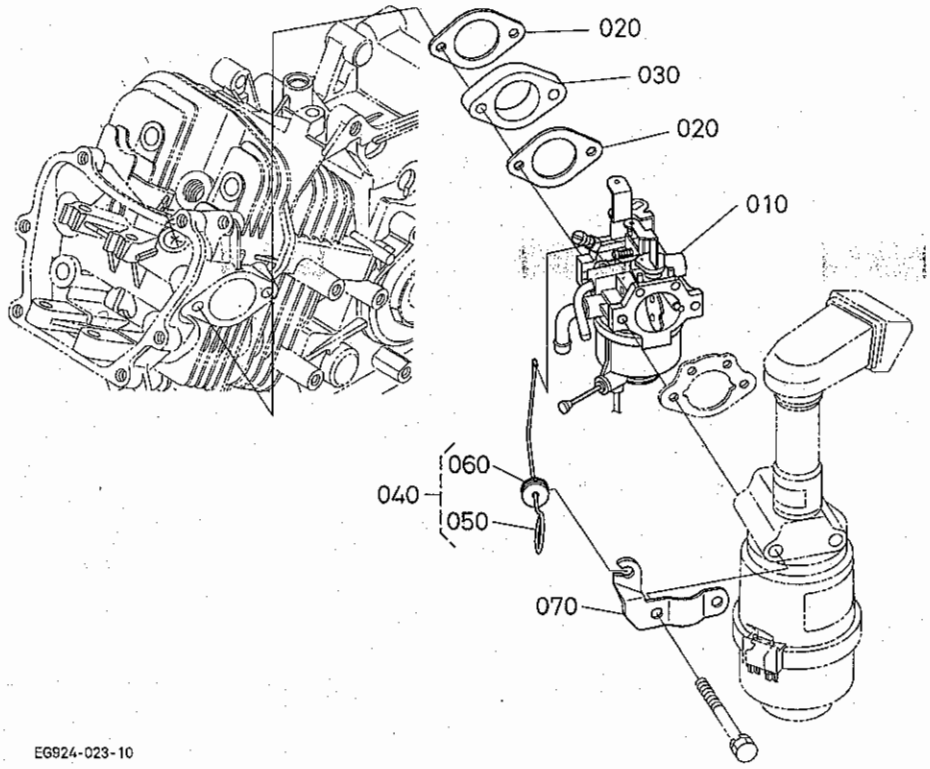

A:GR200-E-GT-OR1 B:GR200-E-DT-OR1 C:GR200-E-DML-OR1

図番	品番	部品名称	数量 A	数量 B	数量 C	数量 D	互換性	備考
010	EG932-4401-0	ｷｬﾌﾞﾚﾀ,ｱﾂｼ	1	1	-	-		
020	E2111-4611-0	ｶﾞｽｹｯﾄ(ｷｬﾌﾞﾚﾀ)	2	2	-	-		
030	12331-4615-0	ｷｬﾌﾞﾚﾀﾌﾗﾝｼﾞ	1	1	-	-		
040	E3174-5780-0	ﾛｯﾄﾞ,ｱﾂｼ(ﾁｮｰｸ)	1	1	-	-		
050	E3174-5781-0	ﾛｯﾄﾞ(ﾁｮｰｸ)	1	1	-	-		
060	13661-5782-0	ﾁｮｰｸﾛｯﾄﾞｸｯｼｮﾝ	1	1	-	-		
070	E3174-5783-0	ﾎﾙﾀﾞ(ﾁｮｰｸﾛｯﾄﾞ)	1	1	-	-		

⟷ 新旧部品兼用可；≠ 新旧部品兼用不可；⟵ 新部品は旧部品に兼用可；⟶ 旧部品は新部品に兼用可

039502 吸気管・気化器

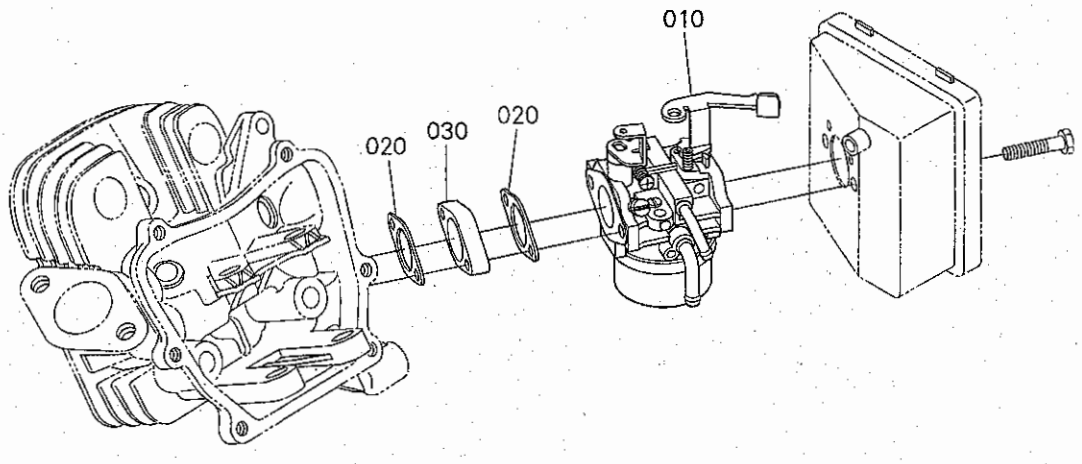

E2311-008-20

OR1

A:GR200-E-GT-OR1 B:GR200-E-DT-OR1 C:GR200-E-DML-OR1

図番	品番	部品名称	数量 A	数量 B	数量 C	数量 D	互換性	備考
010	EG031-4401-0	キャブレタ,アッシ	-	-	1	-		
020	E2111-4611-0	ガスケット(キャブレタ)	-	-	2	-		
030	12331-4615-0	キャブレタフランジ	-	-	1	-		

⟷ 新旧部品兼用可；≠ 新旧部品兼用不可；⟵ 新部品は旧部品に兼用可；⟶ 旧部品は新部品に兼用可

039601 気化器分解

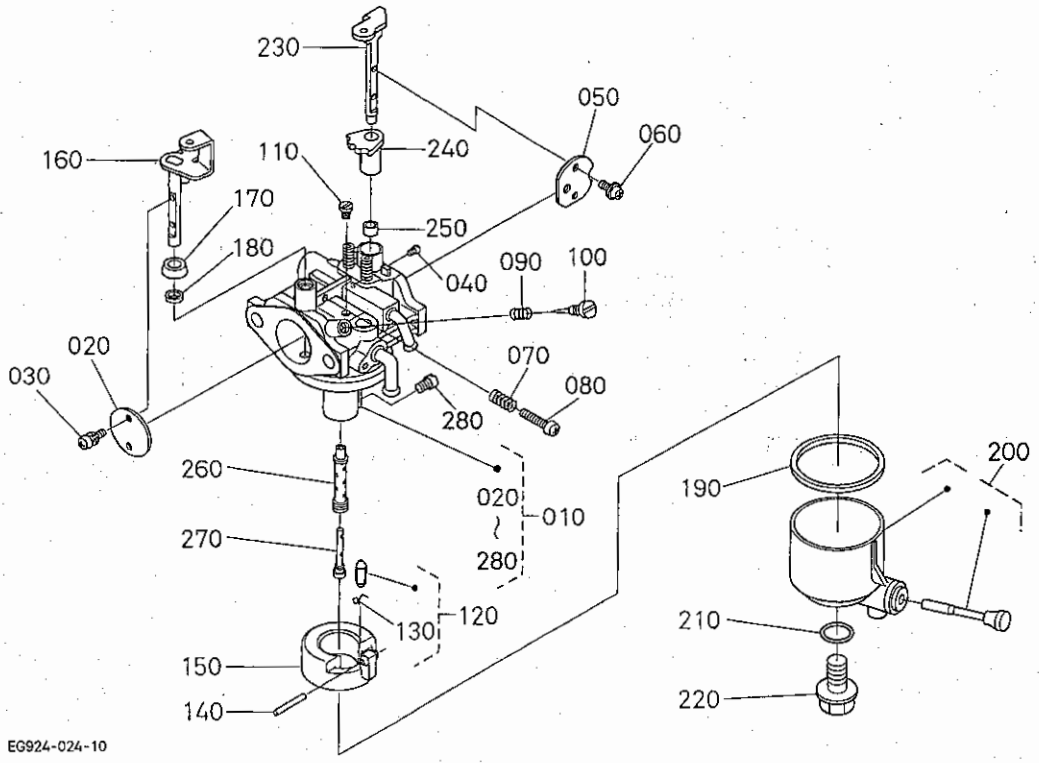

A:GR200-E-GT-OR1 B:GR200-E-DT-OR1 C:GR200-E-DML-OR1

図番	品番	部品名称	数量 A	数量 B	数量 C	数量 D	互換性	備考
010	EG932-4401-0	キャブレタ,アッシ	1	1	-	-		
020	EG932-4432-0	スロットルバルブ	1	1	-	-		
030	E0101-4434-0	スプリングワッシャー クロススクリュ	2	2	-	-		
040	E9152-4415-0	ジェット	1	1	-	-		
050	E3174-4453-0	チョークバルブ	1	1	-	-		
060	E6155-4434-0	スクリュー	2	2	-	-		
070	13941-4421-0	スプリング (キャブレタ)	2	2	-	-		
080	E3174-4422-0	アジャスタ	1	1	-	-		
090	13941-4481-0	スプリング	1	1	-	-		
100	12631-4423-0	アイドル スクリュ	1	1	-	-		
110	EG131-4418-0	ジェット(パイロット,#41.3)	1	1	-	-		
120	EG224-4484-0	ニードル-A	1	1	-	-		
130	12621-4486-0	クリップ	2	2	-	-		
140	E9151-4478-0	ピン (キャブレタ)	1	1	-	-		
150	E3174-4471-0	フロート(ピンナシ)	1	1	-	-		
160	E3171-4430-0	シャフト(スロットル)	1	1	-	-		
170	12123-4457-0	リング1	1	1	-	-		
180	13941-4485-0	シール	1	1	-	-		
190	E3174-4475-0	フロートチャンバーパッキン	1	1	-	-		
200	E3174-4473-0	フロートチャンバアッシ	1	1	-	-		
210	04816-06110	Oリング	1	1	-	-		
220	E3174-4478-0	ボルト	1	1	-	-		
230	E3174-4451-0	チョークレバー	1	1	-	-		
240	12182-4465-0	リング2	1	1	-	-		
250	E3174-4467-0	リング (キャブレタ)	1	1	-	-		
260	EG021-4412-0	メインノズル	1	1	-	-		
270	EG021-4413-0	ノズル	1	1	-	-		
280	EG131-4428-0	ジェット(メイン)	1	1	-	-		

⟷ 新旧部品兼用可；≠ 新旧部品兼用不可；⟵ 新部品は旧部品に兼用可；⟶ 旧部品は新部品に兼用可

039602 気化器分解

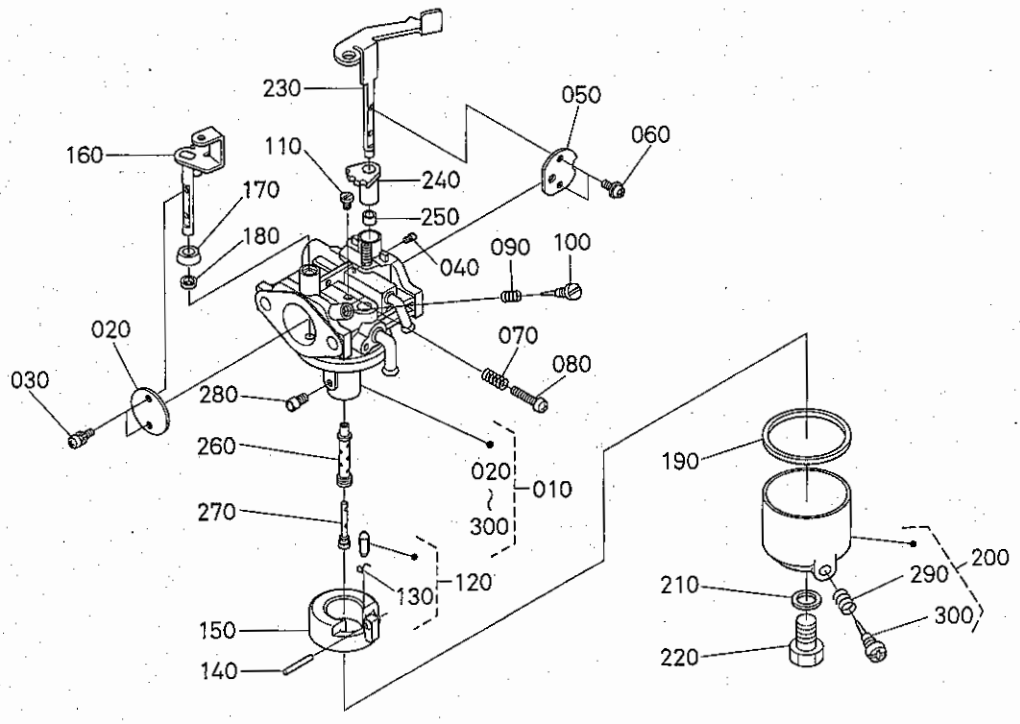

A:GR200-E-GT-OR1 B:GR200-E-DT-OR1 C:GR200-E-DML-OR1

図番	品番	部品名称	数量 A	数量 B	数量 C	数量 D	互換性	備考
010	EG031-4401-0	キャブレタ,アッシ	-	-	1	-		
020	E3133-4432-0	スロットルバルブ	-	-	1	-		
030	E0101-4434-0	スプリングワッシャー クロススクリュ	-	-	2	-		
040	12951-4415-0	ジェット(MAJ,マル2.0)	-	-	1	-		
050	E3174-4453-0	チョークバルブ	-	-	1	-		
060	E6155-4434-0	コネジ	-	-	2	-		
070	13941-4481-0	スプリング	-	-	1	-		
080	12631-4423-0	スクリュウ	-	-	1	-		
090	13941-4421-0	スプリング	-	-	1	-		
100	E3174-4422-0	コネジ(アイドルアジャスタ)	-	-	1	-		
110	EG431-4418-0	ジェット(パイロット)	-	-	1	-		
120	EG224-4484-0	ニードル,アッシ	-	-	1	-		
130	12621-4486-0	クリップ	-	-	1	-		
140	E9151-4478-0	ピン	-	-	1	-		
150	E3174-4471-0	フロート	-	-	1	-		
160	E3171-4430-0	シャフト,コンプ(スロットル)	-	-	1	-		
170	12123-4457-0	リング	-	-	1	-		
180	13941-4485-0	シール	-	-	1	-		
190	E3174-4475-0	ガスケット(フロートチャンバ)	-	-	1	-		
200	12313-4470-0	フロートチャンバーボデーアッシ	-	-	1	-		
210	12307-4428-0	パッキン	-	-	1	-		
220	12201-4482-0	ボルト	-	-	1	-		
230	E3171-4451-0	シャフト,コンプ(チョーク)	-	-	1	-		
240	12182-4465-0	リング	-	-	1	-		
250	E3174-4467-0	リング	-	-	1	-		
260	EG031-4412-0	メインノズル	-	-	1	-		
270	EG021-4413-0	ノズル	-	-	1	-		
280	E2117-4426-0	ジェット(メイン)	-	-	1	-		
290	13941-4481-0	スプリング	-	-	1	-		
300	13941-4483-0	トレン スクリュ	-	-	1	-		

⟷ 新旧部品兼用可；≠ 新旧部品兼用不可；⟵ 新部品は旧部品に兼用可；⟶ 旧部品は新部品に兼用可

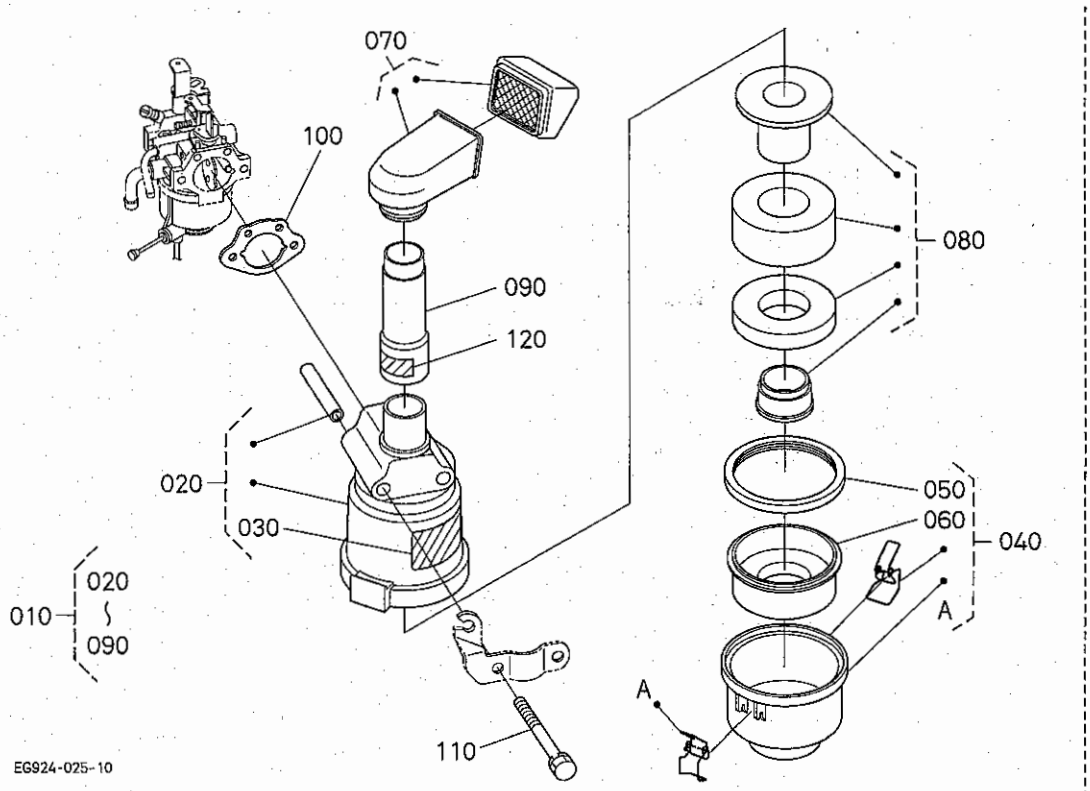

A:GR200-E-GT-OR1 B:GR200-E-DT-OR1 C:GR200-E-DML-OR1

図番	品番	部品名称	数量 A	数量 B	数量 C	数量 D	互換性	備考
010	E3174-1101-2	エアクリーナ,アッシ	1	1	-	-		
020	E3174-1115-0	ボデー,アッシ(エアクリーナ)	1	1	-	-		
030	E3174-8745-0	ラベル(エアクリーナ)	1	1	-	-		
040	E3174-1124-0	オイルパン,アッシ(エアクリーナ)	1	1	-	-		
050	E3174-1130-0	ガスケット(オイルパン)	1	1	-	-		
060	E3174-1144-0	ダンパ(オイルパン)	1	1	-	-		
070	E3174-1135-0	キャップ,コンプ(エアクリーナ)	1	1	-	-		
080	E3174-1118-0	エレメント,アッシ(エアクリーナ)	1	1	-	-		
090	E3174-1163-0	パイプ(エアクリーナ)	1	1	-	-		
100	E2311-1151-0	ガスケット(エアクリーナ)	1	1	-	-		
110	E2113-9101-0	ボルト(M6 ワッシヤクミコミ)	2	2	-	-		
120	12229-8728-0	ラベル(チヨーク)	1	1	-	-		

↔ 新旧部品兼用可；≠ 新旧部品兼用不可；← 新部品は旧部品に兼用可；→ 旧部品は新部品に兼用可

040202 エアークリーナ

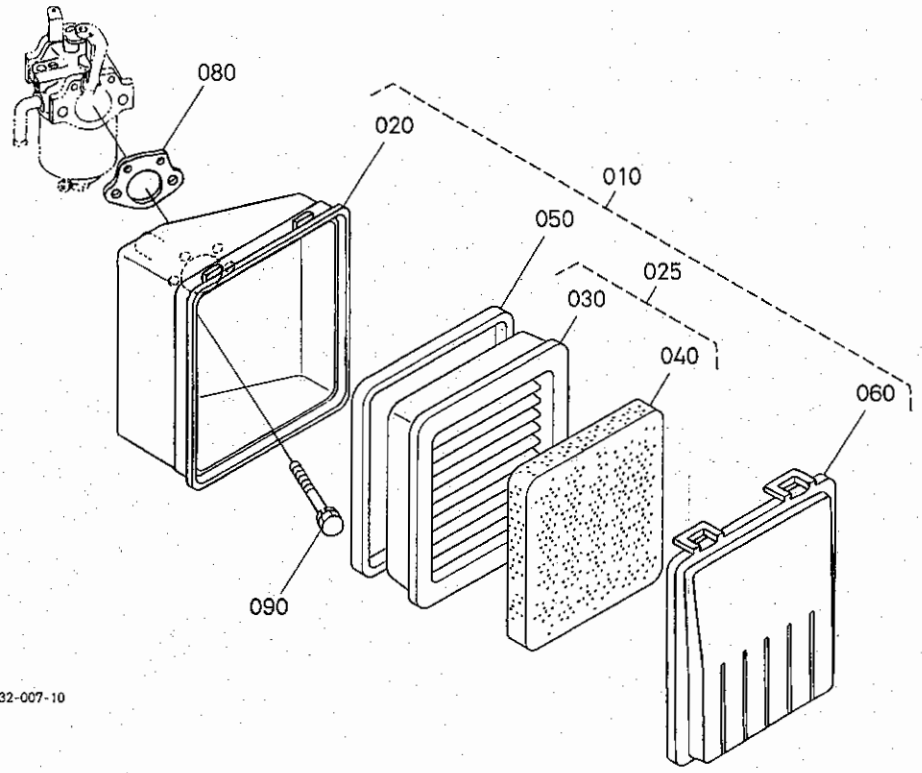

A:GR200-E-GT-OR1 B:GR200-E-DT-OR1 C:GR200-E-DML-OR1

図番	品番	部品名称	数量 A	数量 B	数量 C	数量 D	互換性	備考
010	EG924-1101-0	エアクリーナ,アッシ	-	-	1	-		
020	EG924-1115-0	ボデー,コンプ(エアクリーナ)	-	-	1	-		
025	E2155-1121-2	エレメントアッシ	-	-	1	-		
030	E2155-1118-2	エレメント(ペーパ)	-	-	1	-		
040	12812-1122-0	ウレタンエレメント	-	-	1	-		
050	12867-1151-0	パッキン(エレメント)	-	-	1	-		
060	E2111-1116-0	カバー(エアクリーナ)	-	-	1	-		
070	----	ブランク	-	-	-	-		
080	E2311-1151-0	ガスケット(エアクリーナ)	-	-	1	-		
090	01023-50680	ボルト	-	-	2	-		

↔ 新旧部品兼用可；≠ 新旧部品兼用不可；← 新部品は旧部品に兼用可；→ 旧部品は新部品に兼用可

040501 マフラ

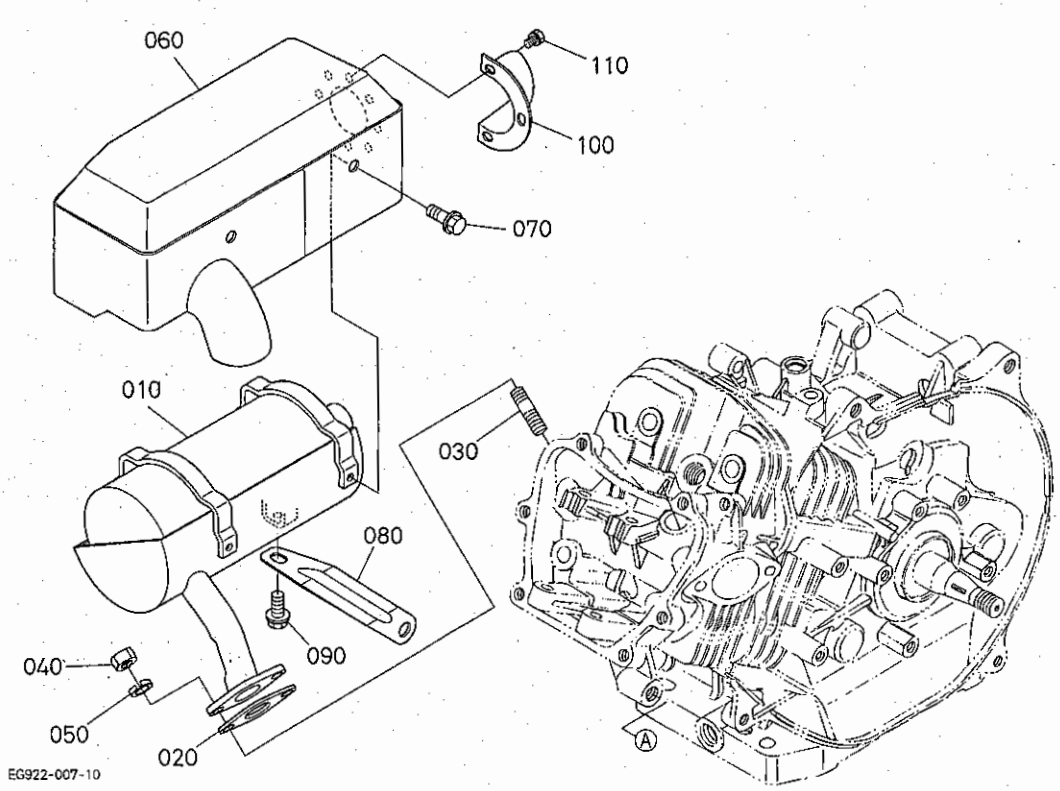

A:GR200-E-GT-OR1 B:GR200-E-DT-OR1 C:GR200-E-DML-OR1

図番	品番	部品名称	数量 A	数量 B	数量 C	数量 D	互換性	備考
010	EG912-1212-0	マフラ,コンプ	1	1	-	-		
020	E3171-1223-0	ガスケット(マフラ)	1	1	-	-		
030	13951-9155-0	スタッド	2	2	-	-		
040	02114-50080	ナット	2	2	-	-		
050	04512-60080	バネザガネ	2	2	-	-		
060	EG912-1271-0	カバー,コンプ(マフラ)	1	1	-	-		
070	01754-50608	フランジボルト	4	4	-	-		
080	EG922-1251-0	ステー(マフラ)	1	1	-	-		
090	01754-50612	フランジボルト	1	1	-	-		
100	12643-1265-0	ハイキカンカバー	1	1	-	-		
110	12314-9331-0	ザガネツキコネジ	3	3	-	-		

⟷ 新旧部品兼用可；≠ 新旧部品兼用不可；⟵ 新部品は旧部品に兼用可；⟶ 旧部品は新部品に兼用可

040502 マフラ

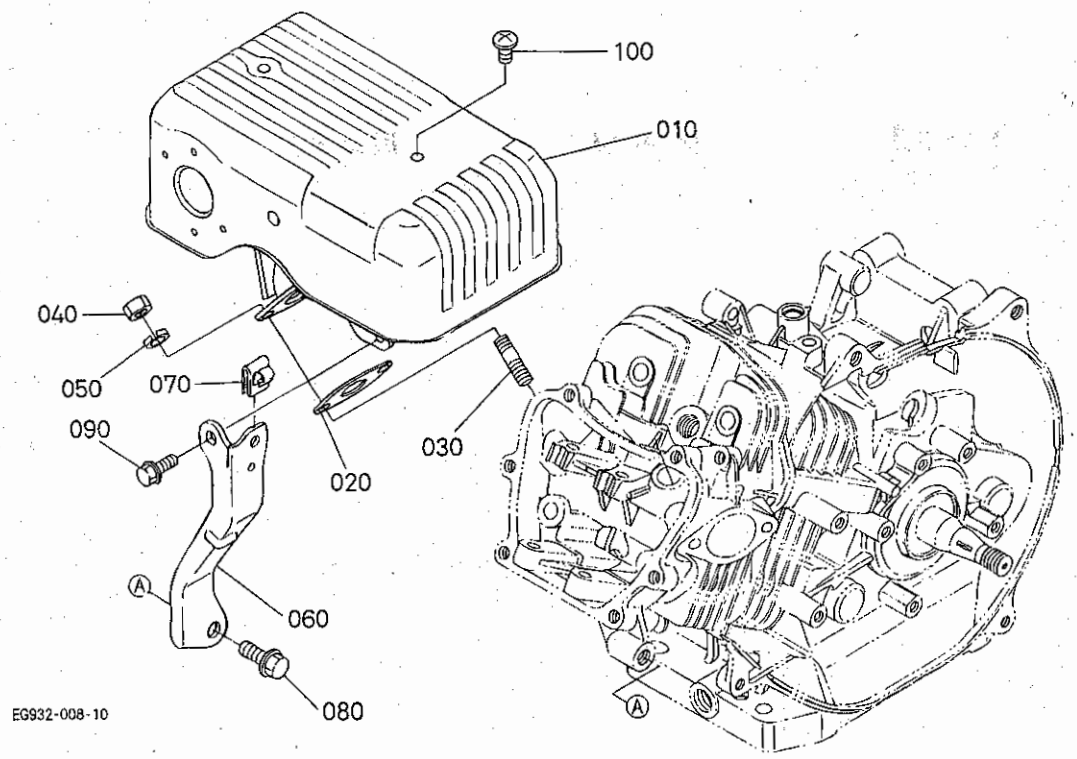

A:GR200-E-GT-OR1 B:GR200-E-DT-OR1 C:GR200-E-DML-OR1

図番	品番	部品名称	数量 A	数量 B	数量 C	数量 D	互換性	備考
010	EG924-1212-0	マフラ,コンプ	-	-	1	-		
020	E3171-1223-0	ガスケット(マフラ)	-	-	1	-		
030	13951-9155-0	スタッド	-	-	2	-		
040	02114-50080	ナット	-	-	2	-		
050	04512-60080	バネザガネ	-	-	2	-		
060	E3171-1251-0	ステー(マフラ)	-	-	1	-		
070	E2311-5745-0	クランプ(ケーブル)	-	-	1	-		
080	01754-50818	フランジボルト(M8)	-	-	1	-		
090	01754-50610	フランジボルト	-	-	1	-		
100	E2311-9321-0	バインドコネジ	-	-	2	-		

↔ 新旧部品兼用可；≠ 新旧部品兼用不可；← 新部品は旧部品に兼用可；→ 旧部品は新部品に兼用可

0600　付属品

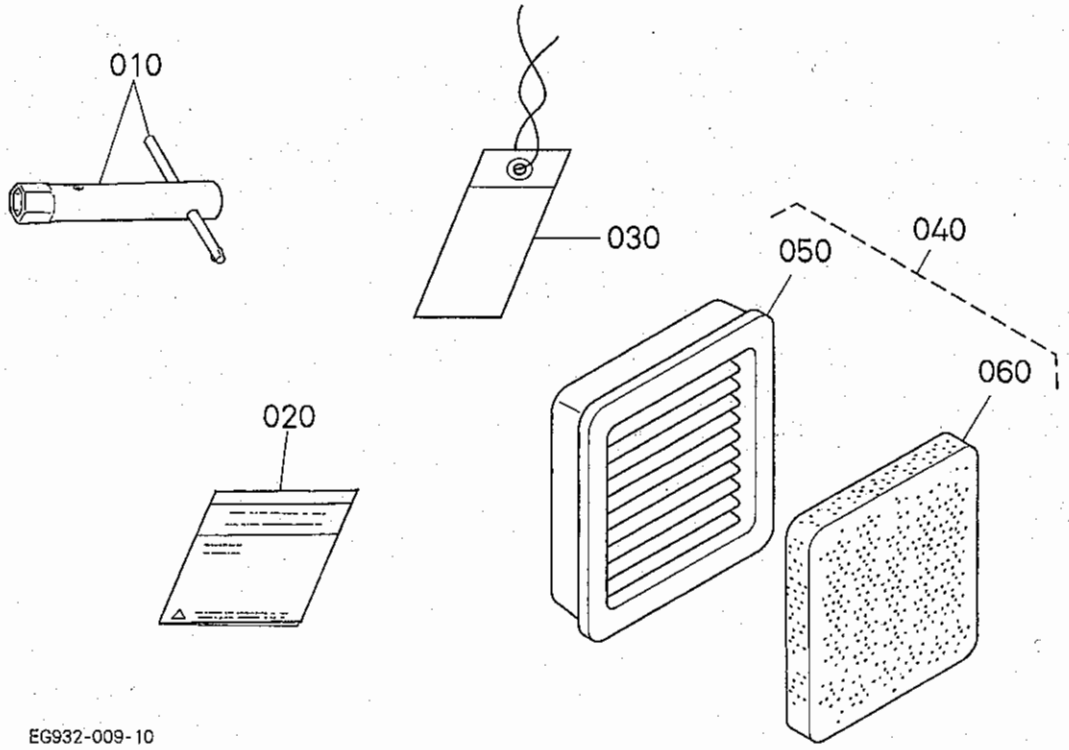

A:GR200-E-GT-OR1 B:GR200-E-DT-OR1 C:GR200-E-DML-OR1

図番	品番	部品名称	数量 A	数量 B	数量 C	数量 D	互換性	備考
010	12645-9121-0	プラグボックス,アッシ	1	1	-	-		
010	E3171-9121-0	レンチ,アッシ(スパークプラグ)	-	-	1	-		
020	E3171-8911-3	トリアツカイセツメイショ	1	1	1	-		
030	E3131-8770-0	エフ(ガソリンメンテ)	1	1	1	-		
040	E2155-1121-2	エレメントアッシ	-	-	1	-		
050	E2155-1118-2	エレメント(ペーパ)	-	-	1	-		
060	12812-1122-0	ウレタンエレメント	-	-	1	-		

[redacted]

←→新旧部品兼用不可；←新部品は旧部品に兼用可；→旧部品は新部品に兼用可