空冷 C-OHV エンジン

純正部品表(OEM)

GR250-E-GML-OR1
GR250-E-GML-OR2
GR250-E-DML-OR1

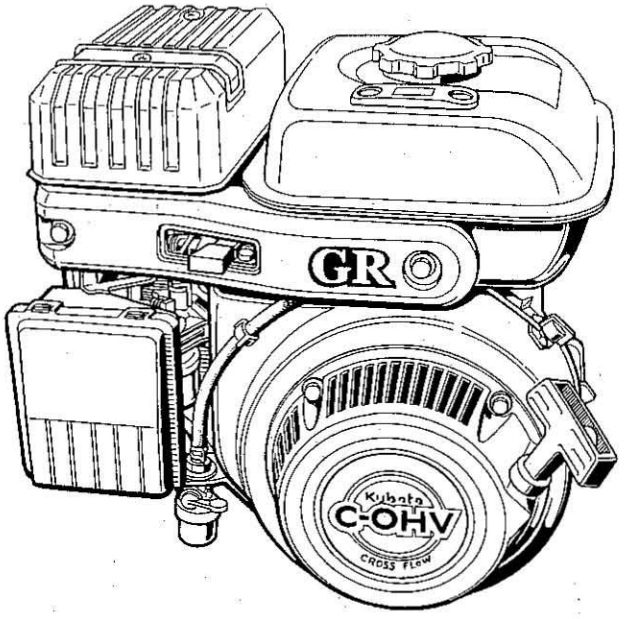

型式名	備考
GR250-E-GML-OR1	㈱オーレック向,草刈機(HRT660)搭載用
GR250-E-GML-OR2	㈱オーレック向,草刈機(BX80)搭載用
GR250-E-DML-OR1	㈱オーレック向,草刈機(HR661)搭載用

2005年2月初版

部品表番号
07909-B2496

── お　願　い ──

1．部品ご注文の際には，

①弊社所定の注文書をご使用ください。

②注文書には，型式・品番・品名・数量・機械番号をご明記願います。

2．部品は必ずクボタ純正部品をご使用願います。

（市販の類似品を使用されると早期破損などの原因となります。）

── 部品表のご使用について ──

1．集録型式に対し、以下の様にそれぞれを表示してあります。

①互換性の記号または変更番号

○互換性の記号は新部品側に表示してあります。

記号	変更番号	表示の意味	
↔	2	新旧部品兼用可	（互換性あり）
≠	3	新旧部品兼用不可	（互換性なし）
←	4	新部品は旧部品に兼用可	（互換性なし）
→	5	旧部品は新部品に兼用可	（互換性なし）

②実施機番の表示

○数量欄に新旧兼用不可部品と追加・廃止部品の実施機番を記載してあります。

表示の機番	表示の意味
～15000	○変更前（旧）の部品が表示機番迄使用されている。 ○変更により廃止された部品が表示機番迄使用されている。
15001～	○変更後（新）の部品が表示機番から使用されている。 ○追加採用の部品が表示機番から使用されている。

③タイトルまたは備考欄

○必要と思われる事項を注記してあります。（例．オーバーサイズ，アンダーサイズ等）

④イラスト欄に，●印のマークまたは備考欄中☆印のマークがある部品は，単体販売不可部品です。

2．本部品表は改良のため予告なく変更することがあります。

■集録型式

型式名	製品コードNo.	備考
GR250-E-GML-OR1	EG944-11000	㈱オーレック向，草刈機（HRT660）
GR250-E-GML-OR2	EG944-12000	㈱オーレック向，草刈機（BX80）
GR250-E-DML-OR1	EG944-31000	㈱オーレック向，草刈機（HR661）

■使用色

部品名称	色名	スポットカラーS	スポットカラー	ラッカー（1K缶）	ラッカー（4K缶）	スーパーラッカー（4K缶）	スーパーラッカー（16K缶）
フューエルタンクファンカバー	赤色9号	07935-60023	07935-50023	07913-01009	07913-04009	07913-44009	07913-16002

目　次

〔GR250-E-GML-OR1(OR2)・GR250-E-DML-OR1〕

0001　シリンダブロック・シリンダヘッド …… 1
000201　クランクケースカバー（G 型）…… 2
000202　クランクケースカバー（D 型）…… 3
000601　ファンカバー（G 型 O R 1）…… 4
000602　ファンカバー（G 型 O R 2）…… 5
000603　ファンカバー（D 型）…… 6
010001　カム軸（G 型）…… 7
010002　カム軸（D 型）…… 8
010201　ピストン・クランク軸（G 型）…… 9
010202　ピストン・クランク軸（D 型）…… 10
0104　バランサ …… 12
0200　ガバナ …… 13
0201　燃料フィルタ・燃料ポンプ …… 14
020201　燃料タンク・燃料パイプ（D・G 型 O R 1）…… 15
020202　燃料タンク・燃料パイプ（G 型 O R 2）…… 16
0203　速度調整板 …… 17
030001　リコイルスタータ（G 型）…… 18
030002　リコイルスタータ（D 型）…… 19
030101　フライホイール・点火装置（G 型）…… 20
030102　フライホイール・点火装置（D 型）…… 21
0392　バルブ・ロッカーム …… 22
039501　気化器（D・G 型 O R 1）…… 23
039502　気化器（G 型 O R 2）…… 24
039601　気化器分解（D・G 型 O R 1）…… 25
039602　気化器分解（G 型 O R 2）…… 26
040201　エアークリーナ（D・G 型 O R 1）…… 27
040202　エアークリーナ（G 型 O R 2）…… 28
040501　マフラ（D・G 型 O R 1）…… 29
040502　マフラ（G 型 O R 2）…… 30
0600　付属品 …… 31
■　品番索引 …… 32

0001　シリンダブロック・シリンダヘッド

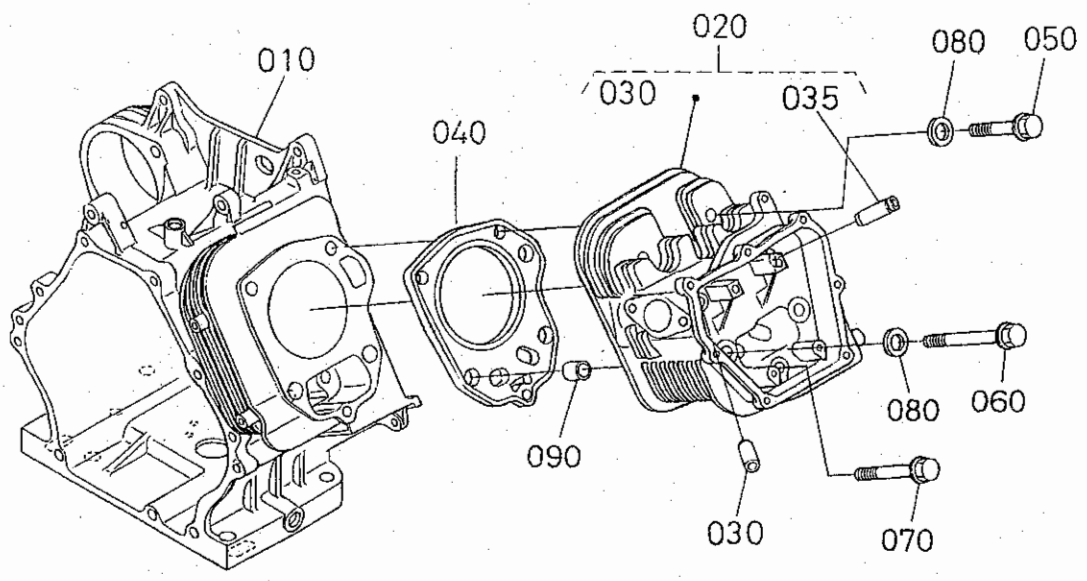

E4191-002-20

A:GR250-E-GML-OR1 B:GR250-E-GML-OR2 C:GR250-E-DML-OR1

図番	品番	部品名称	数量 A	数量 B	数量 C	数量 D	互換性	備考
010	E4191-0211-3	ｼﾘﾝﾀﾞﾌﾞﾛｯｸ	1	1	1	-		
020	E4191-0304-5	ｼﾘﾝﾀﾞﾍｯﾄﾞ,ｺﾝﾌﾟ	1	1	1	-		
030	E4191-1358-0	ﾊﾞﾙﾌﾞｶﾞｲﾄﾞ	1	1	1	-		
035	E4191-1354-2	ﾊﾞﾙﾌﾞｶﾞｲﾄﾞ	1	1	1	-		
040	E4191-0331-0	ｶﾞｽｹｯﾄ(ﾍｯﾄﾞ)	1	1	1	-		
050	E4191-0346-0	ﾍｯﾄﾞﾎﾞﾙﾄ	2	2	2	-		
060	E4191-0345-0	ﾍｯﾄﾞﾎﾞﾙﾄ	2	2	2	-		
070	E6101-0347-0	ﾍｯﾄﾞﾎﾞﾙﾄ	1	1	1	-		
080	12181-0354-0	ﾍｯﾄﾞﾎﾞﾙﾄ ｻﾞｶﾞﾈ	4	4	4	-		
090	12181-9454-0	ﾊﾟｲﾌﾟ ﾉｯｸ	2	2	2	-		

⟷ 新旧部品兼用可；≠ 新旧部品兼用不可；⟵ 新部品は旧部品に兼用可；⟶ 旧部品は新部品に兼用可

000201 クランクケースカバー（G 型）

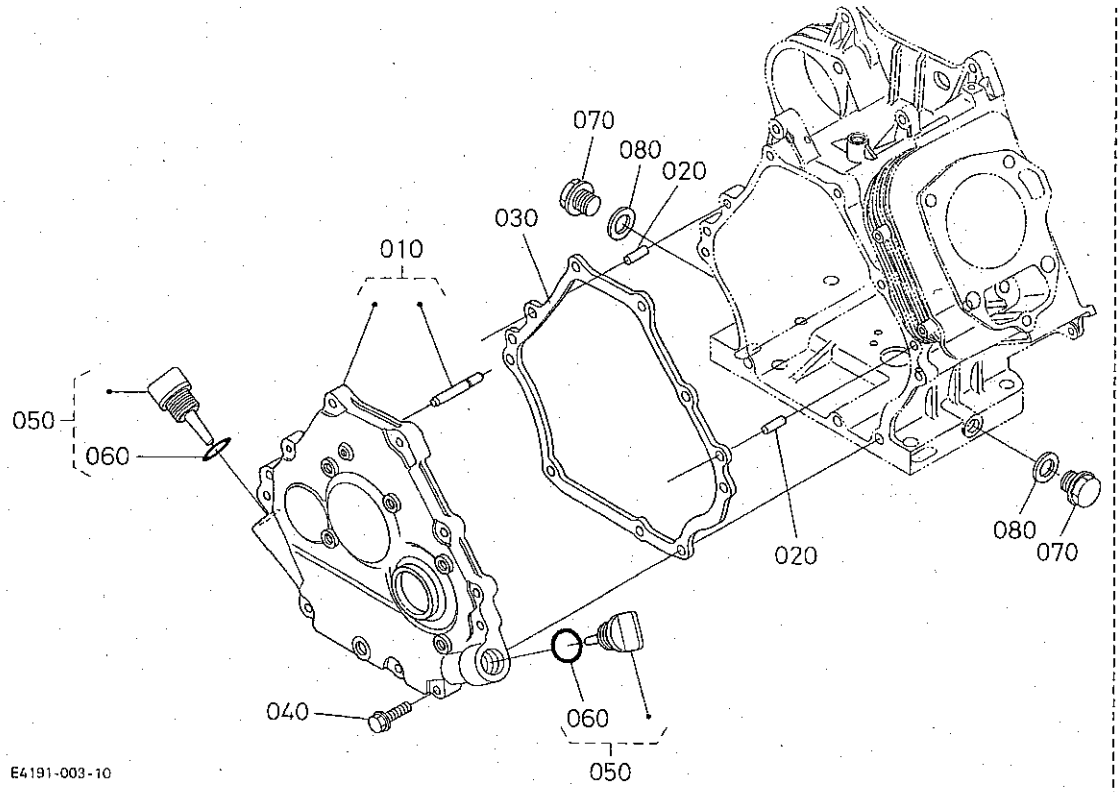

A:GR250-E-GML-OR1 B:GR250-E-GML-OR2 C:GR250-E-DML-OR1

図番	品番	部品名称	数量 A	数量 B	数量 C	数量 D	互換性	備考
010	E4191-0105-0	クランクケースカバー,アッシ	1	1	-	-		
020	13325-9451-0	ヘイコウピン	2	2	-	-		
030	E4191-0134-0	ガスケット（クランクケース）	1	1	-	-		
040	01754-50830	フランジボルト	9	9	-	-		
050	E4191-3308-2	オイルゲージ,アッシ	2	2	-	-		
060	04817-00180	Oリング	2	2	-	-		
070	13901-3375-0	ドレンプラグ	2	2	-	-		
080	04724-00120	パッキン	2	2	-	-		

⟷ 新旧部品兼用可；≠ 新旧部品兼用不可；⟵ 新部品は旧部品に兼用可；⟶ 旧部品は新部品に兼用可

000202 クランクケースカバー（D 型）

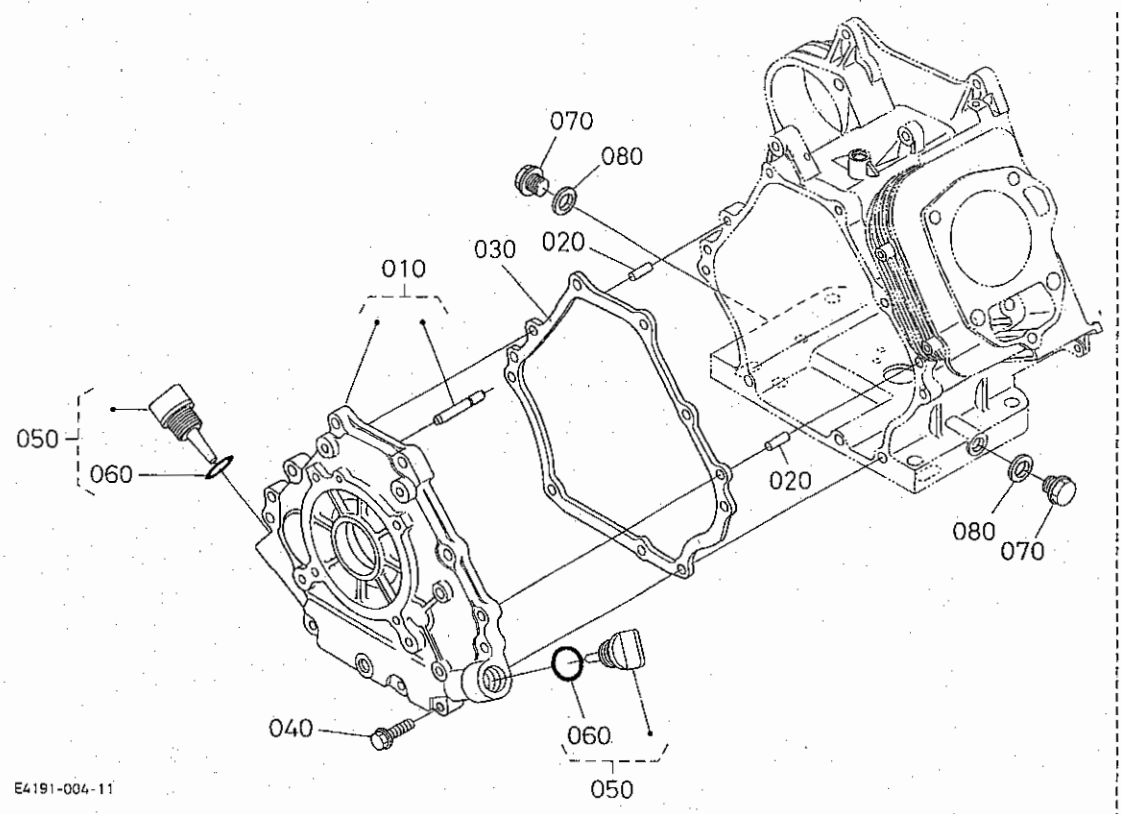

A:GR250-E-GML-OR1 B:GR250-E-GML-OR2 C:GR250-E-DML-OR1

図番	品番	部品名称	数量 A	数量 B	数量 C	数量 D	互換性	備考
010	E4192-0105-0	クランクケースカバー,アッシ	-	-	1	-		
020	13325-9451-0	ヘイコウピン	-	-	2	-		
030	E4191-0134-0	ガスケット(クランクケース)	-	-	1	-		
040	01754-50830	フランジボルト	-	-	9	-		
050	E4191-3308-2	オイルゲージ,アッシ	-	-	2	-		
060	04817-00180	Oリング	-	-	2	-		
070	13901-3375-0	ドレンプラグ	-	-	2	-		
080	04724-00120	パッキン	-	-	2	-		

⟷ 新旧部品兼用可；≠ 新旧部品兼用不可；⟵ 新部品は旧部品に兼用可；⟶ 旧部品は新部品に兼用可

000601 ファンカバー（G型OR 1）

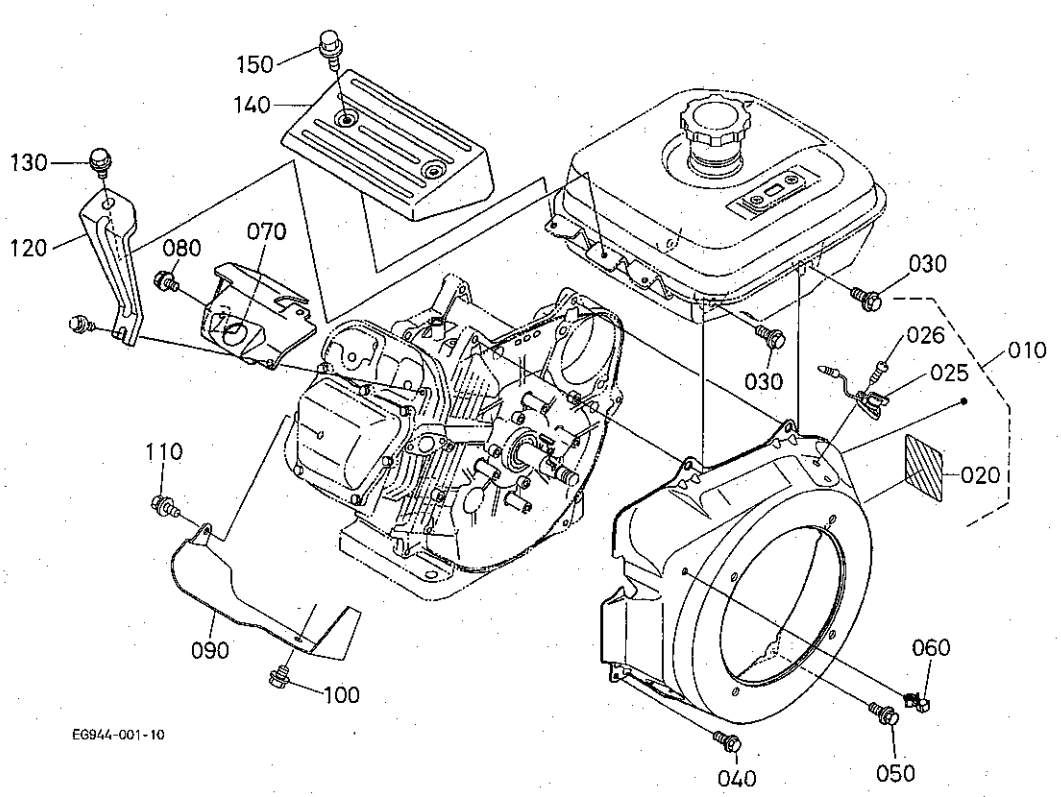

A:GR250-E-GML-OR1 B:GR250-E-GML-OR2 C:GR250-E-DML-OR1

図番	品番	部品名称	数量 A	数量 B	数量 C	数量 D	互換性	備考
010	EG944-7480-0	ﾌｧﾝｶﾊﾞｰ,ｱﾂｼ(R9)	1	-	-	-		
020	E4191-8711-0	ﾈｰﾑﾌﾟﾚｰﾄ	1	-	-	-		
025	E3171-6708-0	ｽｲｯﾁ,ｱﾂｼ(ｽﾄｯﾌﾟ)	1	-	-	-		
026	E3171-9171-0	ﾀｯﾋﾟﾝﾈｼﾞ	2	-	-	-		
030	01754-50818	ﾌﾗﾝｼﾞﾎﾞﾙﾄ(M8)	2	-	-	-		
040	01754-50612	ﾌﾗﾝｼﾞﾎﾞﾙﾄ	2	-	-	-		
050	E2111-9385-0	ﾌﾗﾝｼﾞﾎﾞﾙﾄ(ｾﾚｰﾄﾂｷ)	1	-	-	-		
060	E3171-4237-0	ﾎｰｽｸﾗﾝﾌﾟ	1	-	-	-		
070	E4191-7448-0	ｶﾊﾞｰ(ｼﾘﾝﾀﾞﾍｯﾄﾞ)	1	-	-	-		
080	13921-9104-0	ﾎﾞﾙﾄ	1	-	-	-		
090	EG944-7449-0	ｶﾊﾞｰ(ｼﾘﾝﾀﾞ)	1	-	-	-		
100	13921-9104-0	ﾎﾞﾙﾄ	1	-	-	-		
110	01754-50610	ﾌﾗﾝｼﾞﾎﾞﾙﾄ	1	-	-	-		
120	E4194-7522-0	ｽﾃｰ(ﾘﾔｶﾊﾞｰ)	1	-	-	-		
130	01754-50610	ﾌﾗﾝｼﾞﾎﾞﾙﾄ	1	-	-	-		
140	E4194-7511-0	ｶﾊﾞｰ(ﾘﾔ)	1	-	-	-		
150	55411-3182-0	ﾌﾗﾝｼﾞﾎﾞﾙﾄ	2	-	-	-		

⟷ 新旧部品兼用可；≠ 新旧部品兼用不可；⟵ 新部品は旧部品に兼用可；⟶ 旧部品は新部品に兼用可

000602 ファンカバー（G 型 O R 2）

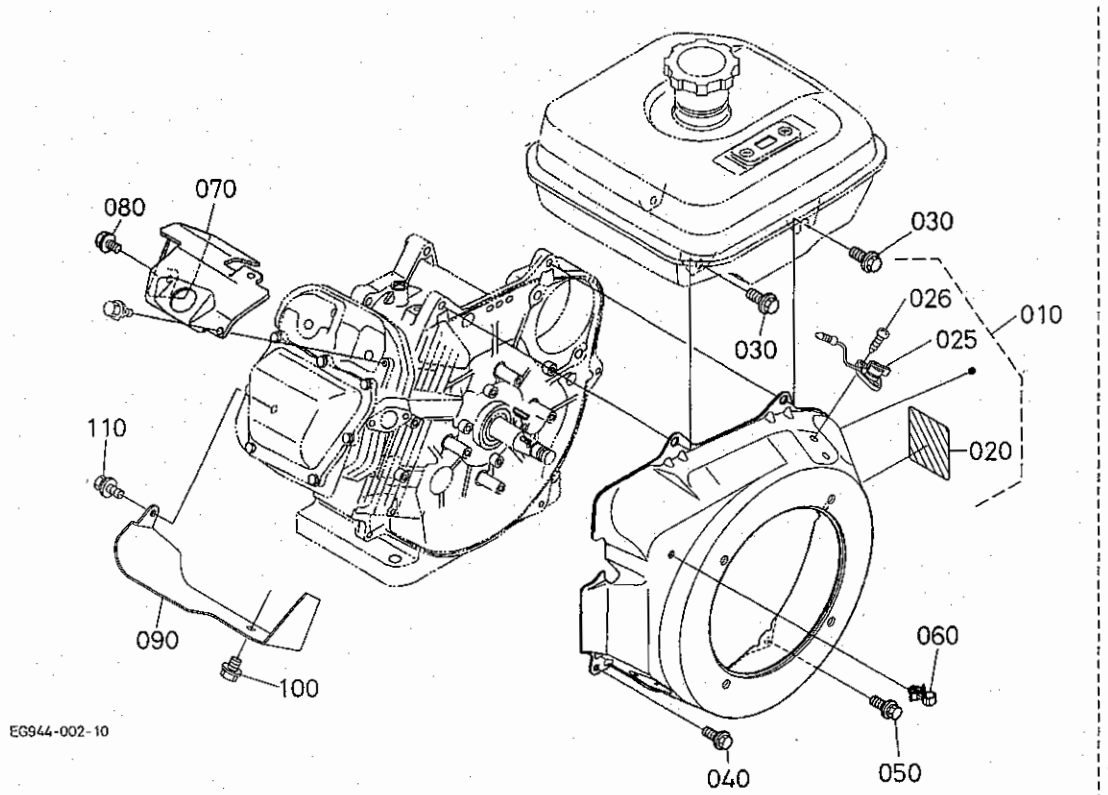

A:GR250-E-GML-OR1 B:GR250-E-GML-OR2 C:GR250-E-DML-OR1

図番	品番	部品名称	数量 A	数量 B	数量 C	数量 D	互換性	備考
010	EG944-7480-0	ﾌｧﾝｶﾊﾞｰ,ｱｯｼ (R9)	-	1	-	-		
020	E4191-8711-0	ﾈｰﾑﾌﾟﾚｰﾄ	-	1	-	-		
025	E3171-6708-0	ｽｲｯﾁ,ｱｯｼ（ｽﾄｯﾌﾟ）	-	1	-	-		
026	E3171-9171-0	ﾀｯﾋﾟﾝﾈｼﾞ	-	2	-	-		
030	01754-50818	ﾌﾗﾝｼﾞﾎﾞﾙﾄ (M8)	-	2	-	-		
040	01754-50612	ﾌﾗﾝｼﾞﾎﾞﾙﾄ	-	2	-	-		
050	E2111-9385-0	ﾌﾗﾝｼﾞﾎﾞﾙﾄ（ｾﾚｰﾄﾂｷ）	-	1	-	-		
060	E3171-4237-0	ﾎｰｽｸﾗﾝﾌﾟ	-	1	-	-		
070	E4191-7448-0	ｶﾊﾞｰ（ｼﾘﾝﾀﾞﾍｯﾄﾞ）	-	1	-	-		
080	13921-9104-0	ﾎﾞﾙﾄ	-	1	-	-		
090	EG944-7449-0	ｶﾊﾞｰ（ｼﾘﾝﾀﾞ）	-	1	-	-		
100	01754-50610	ﾌﾗﾝｼﾞﾎﾞﾙﾄ	-	1	-	-		
110	13921-9104-0	ﾎﾞﾙﾄ	-	1	-	-		

⟷ 新旧部品兼用可；≠ 新旧部品兼用不可；⟵ 新部品は旧部品に兼用可；⟶ 旧部品は新部品に兼用可

000603 ファンカバー（D 型）

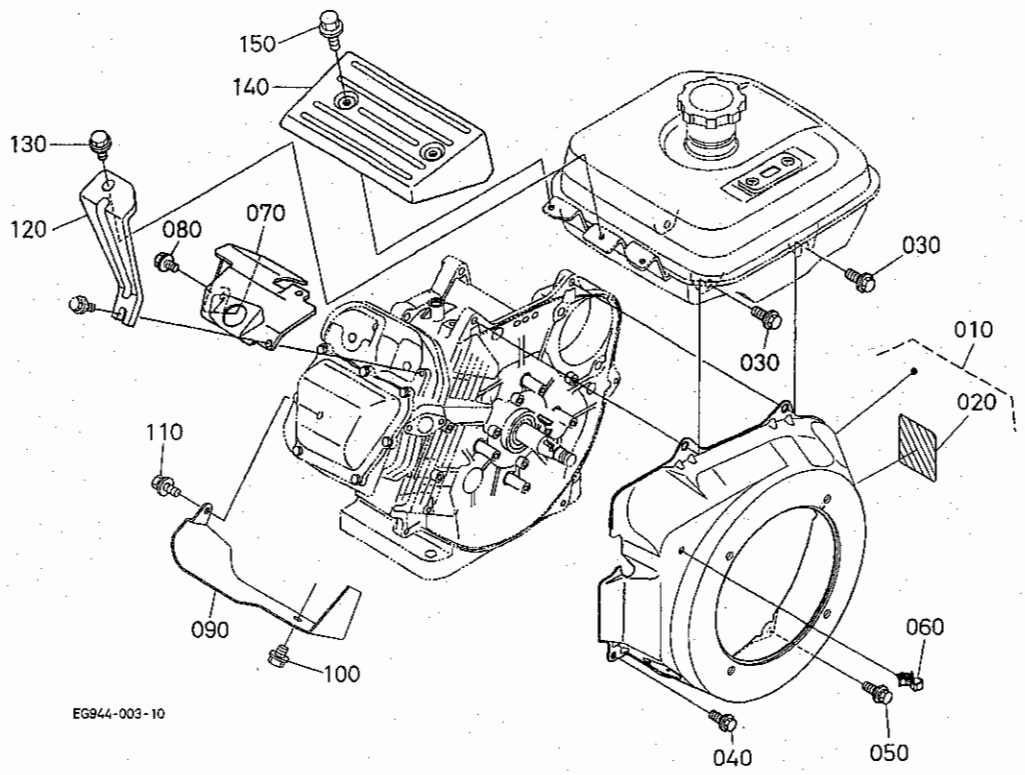

A:GR250-E-GML-OR1 B:GR250-E-GML-OR2 C:GR250-E-DML-OR1

図番	品番	部品名称	数量 A	数量 B	数量 C	数量 D	互換性	備考
010	EG944-7481-0	ﾌｧﾝｶﾊﾞｰ,ｱｯｼ(R9)	-	-	1	-		
020	E4191-8711-0	ﾈｰﾑﾌﾟﾚｰﾄ	-	-	1	-		
030	01754-50818	ﾌﾗﾝｼﾞﾎﾞﾙﾄ(M8)	-	-	2	-		
040	01754-50612	ﾌﾗﾝｼﾞﾎﾞﾙﾄ	-	-	2	-		
050	E2111-9385-0	ﾌﾗﾝｼﾞﾎﾞﾙﾄ(ｾﾚｰﾄﾂｷ)	-	-	1	-		
060	E3171-4237-0	ﾎｰｽｸﾗﾝﾌﾟ	-	-	1	-		
070	E4191-7448-0	ｶﾊﾞｰ(ｼﾘﾝﾀﾞﾍｯﾄﾞ)	-	-	1	-		
080	13921-9104-0	ﾎﾞﾙﾄ	-	-	1	-		
090	EG944-7449-0	ｶﾊﾞｰ(ｼﾘﾝﾀﾞ)	-	-	1	-		
100	13921-9104-0	ﾎﾞﾙﾄ	-	-	1	-		
110	01754-50610	ﾌﾗﾝｼﾞﾎﾞﾙﾄ	-	-	1	-		
120	E4194-7522-0	ｽﾃｰ(ﾘﾔｶﾊﾞｰ)	-	-	1	-		
130	01754-50610	ﾌﾗﾝｼﾞﾎﾞﾙﾄ	-	-	1	-		
140	E4194-7511-0	ｶﾊﾞｰ(ﾘﾔ)	-	-	1	-		
150	55411-3182-0	ﾌﾗﾝｼﾞﾎﾞﾙﾄ	-	-	2	-		

⟷ 新旧部品兼用可；≠ 新旧部品兼用不可；⟵ 新部品は旧部品に兼用可；⟶ 旧部品は新部品に兼用可

010001 カム軸（G 型）

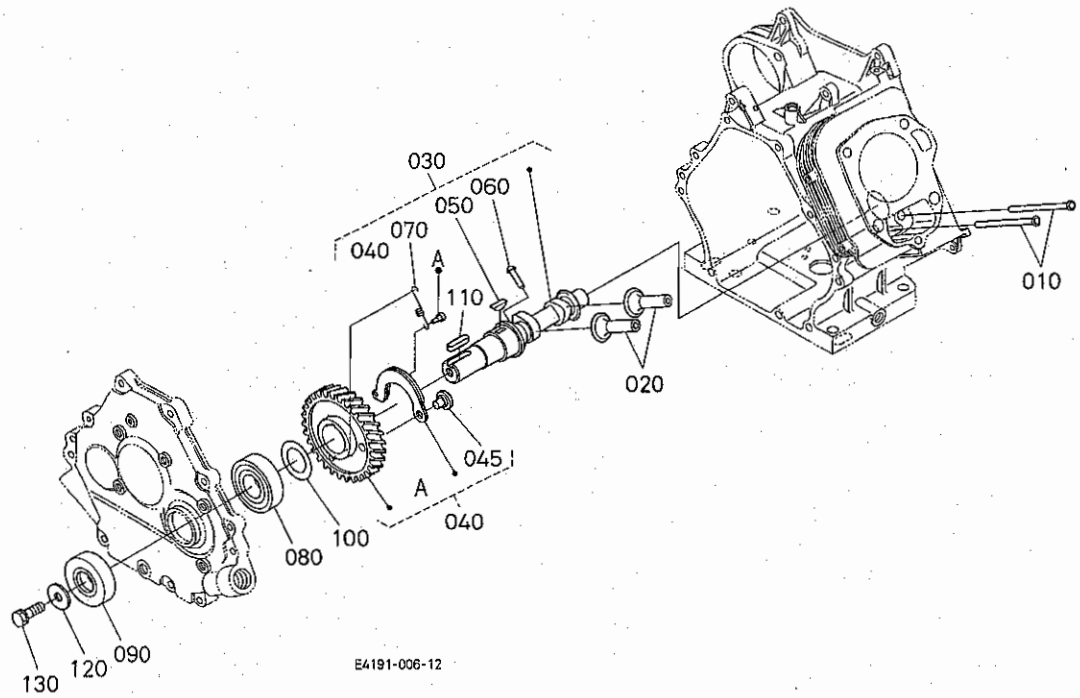

A:GR250-E-GML-OR1 B:GR250-E-GML-OR2 C:GR250-E-DML-OR1

図番	品番	部品名称	数量 A	数量 B	数量 C	数量 D	互換性	備考
010	E4191-1511-0	ﾌﾟｯｼｭﾛｯﾄﾞ	2	2	-	-		
020	12627-1555-0	ﾀﾍﾟｯﾄ	2	2	-	-		
030	E4191-1601-0	ｶﾑｼｬﾌﾄ,ｱｯｼ	1	1	-	-		
040	E4191-1650-0	ｷﾞﾔ,ｺﾝﾌﾟ（ｶﾑ）	1	1	-	-		
045	E3132-6632-0	ｼｬﾌﾄ（ﾌﾗｲｳｴｲﾄ）	1	1	-	-		
050	12181-9523-0	ﾊﾝｹﾞﾂｷｰ	1	1	-	-		
060	E4191-6627-0	ﾋﾟﾝ（ﾃﾞｺﾝﾌﾟ）	1	1	-	-		
070	12621-6628-0	ｽﾌﾟﾘﾝｸﾞ（ﾃﾞｺﾝﾌﾟ）	1	1	-	-		
080	08103-06206	ﾎﾞｰﾙﾍﾞｱﾘﾝｸﾞ	1	1	-	-		
090	13961-1664-0	ｵｲﾙｼｰﾙ	1	1	-	-		
100	13641-2368-0	ｼﾑ 20	1	1	-	-		0.20mm
100	13641-2362-0	ｼﾑ 30	1	1	-	-		0.30mm
100	13641-1656-0	ｼﾑ 35	1	1	-	-		0.35mm
100	13641-2363-0	ｼﾑ 40	1	1	-	-		0.40mm
110	05712-00735	ﾌｴｻﾞｷｰ	1	1	-	-		
120	13961-8421-0	ﾌﾟｰﾘｵｻｴｻﾞｶﾞﾈ	1	1	-	-		
130	01123-50820	ﾎﾞﾙﾄ	1	1	-	-		

↔ 新旧部品兼用可；≠ 新旧部品兼用不可；← 新部品は旧部品に兼用可；→ 旧部品は新部品に兼用可

010002 カム軸（D 型）

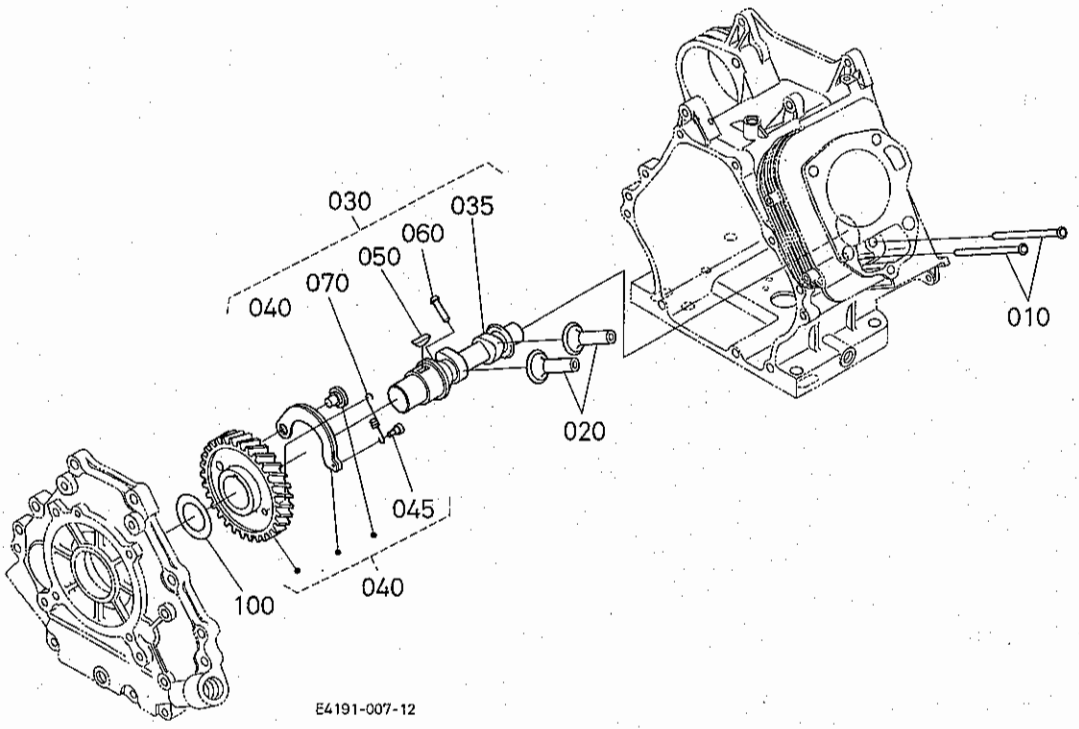

A:GR250-E-GML-OR1 B:GR250-E-GML-OR2 C:GR250-E-DML-OR1

図番	品番	部品名称	数量 A	数量 B	数量 C	数量 D	互換性	備考
010	E4191-1511-0	ﾌﾟｯｼｭﾛｯﾄﾞ	-	-	2	-		
020	12627-1555-0	ﾀﾍﾟｯﾄ	-	-	2	-		
030	E4192-1601-0	ｶﾑｼｬﾌﾄ，ｱﾌﾟｼ	-	-	1	-		
035	E4192-1615-0	ｶﾑｼｬﾌﾄ	-	-	1	-		
040	E4192-1650-0	ｷﾞｱ，ｺﾝﾌﾟ（ｶﾑ）	-	-	1	-		
045	E3132-6632-0	ｼｬﾌﾄ（ﾌﾗｲｳｴｲﾄ）	-	-	1	-		
050	05811-00413	ﾊﾝｹﾞﾂｷｰ	-	-	1	-		
060	E4191-6627-0	ﾋﾟﾝ（ﾃﾞｺﾝﾌﾟ）	-	-	1	-		
070	12621-6628-0	ｽﾌﾟﾘﾝｸﾞ（ﾃﾞｺﾝﾌﾟ）	-	-	1	-		
080	----	ﾌﾞﾗﾝｸ	-	-	-	-		
090	----	ﾌﾞﾗﾝｸ	-	-	-	-		
100	13642-1661-0	ｼﾑ 20	-	-	1	-		0.20mm
100	13962-1662-0	ｼﾑ 25	-	-	1	-		0.25mm
100	13962-1663-0	ｼﾑ 30	-	-	1	-		0.30mm
100	13962-1664-0	ｼﾑ 35	-	-	1	-		0.35mm
100	13962-1665-0	ｼﾑ 40	-	-	1	-		0.40mm

⟷ 新旧部品兼用可；≠ 新旧部品兼用不可；⟵ 新部品は旧部品に兼用可；⟶ 旧部品は新部品に兼用可

010201 ピストン・クランク軸（G 型）

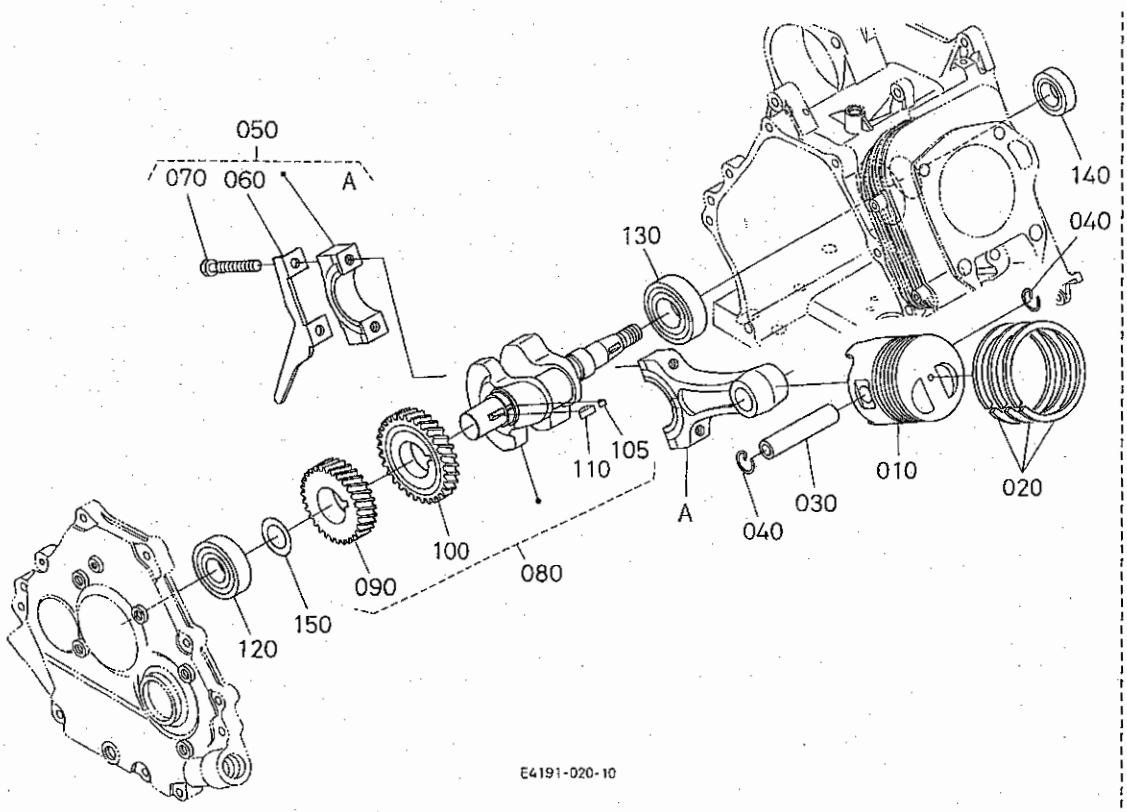

A:GR250-E-GML-OR1 B:GR250-E-GML-OR2 C:GR250-E-DML-OR1

図番	品番	部品名称	数量 A	数量 B	数量 C	数量 D	互換性	備考
010	E4191-2111-3	ピストン	1	1	-	-		STD
010	E4191-2192-2	ピストン (0.25)	1	1	-	-		+0.25mm
010	E4191-2191-2	ピストン (0.5)	1	1	-	-		+0.50mm
020	EG161-2105-0	ピストンリング，アツシ	1	1	-	-		STD
020	EG161-2110-0	ピストンリング，アツシ (0.25)	1	1	-	-		+0.25mm
020	EG161-2109-0	ピストンリング，アツシ (0.5)	1	1	-	-		+0.50mm
030	12627-2131-0	ピストンピン	1	1	-	-		
040	13961-2133-0	ピストンピントメワ	2	2	-	-		
050	E4191-2201-0	コネクテイングロツド，アツシ	1	1	-	-		STD
050	E4191-2205-0	コネクテイングロツド，アツシ 0.25	1	1	-	-		-0.20mm
050	E4191-2206-0	コネクテイングロツド，アツシ 0.5	1	1	-	-		-0.50mm
060	E4191-2229-0	オイルスクレーパ	1	1	-	-		
070	12627-2214-0	ロツドボルト	2	2	-	-		
080	E5191-2303-0	クランクシヤフト，アツシ	1	1	-	-		
090	E4191-2411-0	ギヤ（クランク）	1	1	-	-		
100	E5191-2644-0	ギヤ (1, バランサ)	1	1	-	-		
105	E5191-9523-0	ハンゲツキー	1	1	-	-		
110	05811-00416	ハンゲツキー	1	1	-	-		
120	08103-06206	ボールベアリング	1	1	-	-		
130	08103-06306	ボールベアリング	1	1	-	-		
140	E3131-2355-0	オイルシール	1	1	-	-		
150	13641-2368-0	シム 20	1	1	-	-		0.20mm
150	13641-1655-0	シム 25	1	1	-	-		0.25mm
150	13641-2362-0	シム 30	1	1	-	-		0.30mm
150	13641-1656-0	シム 35	1	1	-	-		0.35mm
150	13641-2363-0	シム 40	1	1	-	-		0.40mm
150	12621-1660-0	シム (45)	1	1	-	-		0.45mm
150	13641-2365-0	クランクシクシム	1	1	-	-		0.50mm
150	12621-2368-0	シム (55)	1	1	-	-		0.55mm
150	12621-2369-0	シム (60)	1	1	-	-		0.60mm

⟷ 新旧部品兼用可；≠ 新旧部品兼用不可；⟵ 新部品は旧部品に兼用可；⟶ 旧部品は新部品に兼用可

010202 ピストン・クランク軸（D 型）

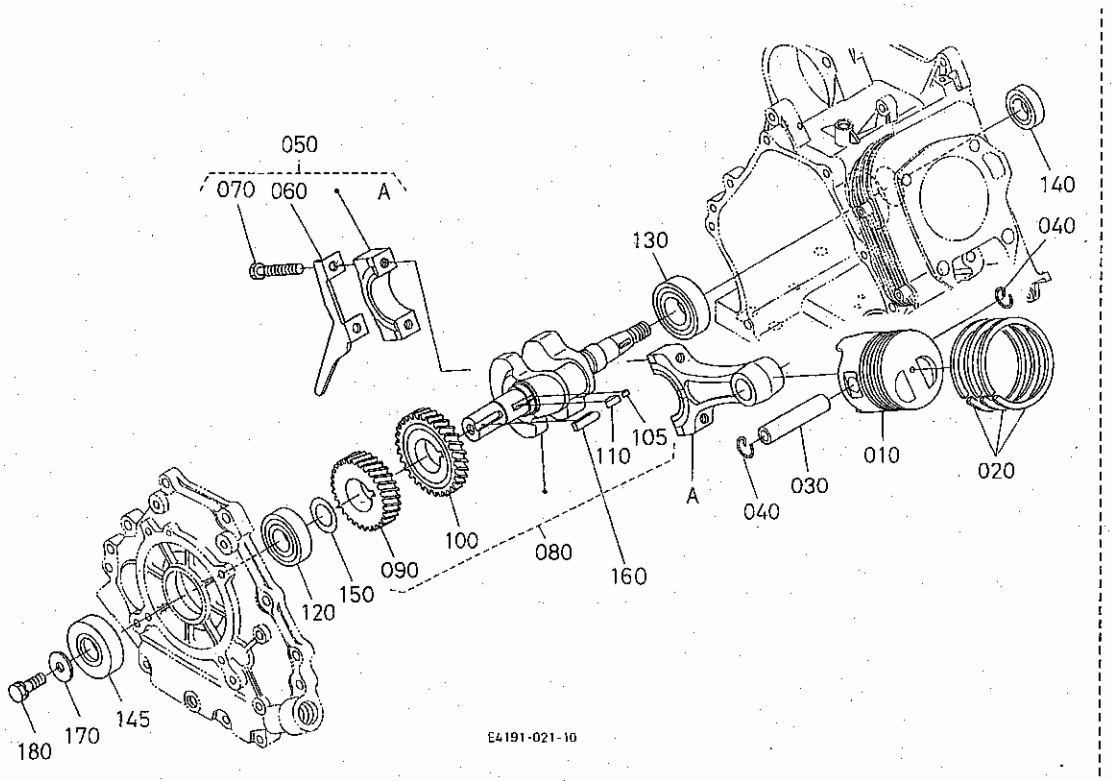

A:GR250-E-GML-OR1 B:GR250-E-GML-OR2 C:GR250-E-DML-OR1

図番	品番	部品名称	数量 A	数量 B	数量 C	数量 D	互換性	備考
010	E4192-2111-2	ﾋﾟｽﾄﾝ	-	-	1	-		STD
010	E4192-2192-2	ﾋﾟｽﾄﾝ (0.25)	-	-	1	-		+0.25mm
010	E4192-2191-2	ﾋﾟｽﾄﾝ (0.5)	-	-	1	-		+0.50mm
020	EG161-2105-0	ﾋﾟｽﾄﾝﾘﾝｸﾞ,ｱﾂｼ	-	-	1	-		STD
020	EG161-2110-0	ﾋﾟｽﾄﾝﾘﾝｸﾞ,ｱﾂｼ (0.25)	-	-	1	-		+0.25mm
020	EG161-2109-0	ﾋﾟｽﾄﾝﾘﾝｸﾞ,ｱﾂｼ (0.5)	-	-	1	-		+0.50mm
030	12627-2131-0	ﾋﾟｽﾄﾝﾋﾟﾝ	-	-	1	-		
040	13961-2133-0	ﾋﾟｽﾄﾝﾋﾟﾝﾄﾒﾜ	-	-	2	-		
050	E4191-2201-0	ｺﾈｸﾃｲﾝｸﾞﾛｯﾄﾞ,ｱﾂｼ	-	-	1	-		STD
050	E4191-2205-0	ｺﾈｸﾃｲﾝｸﾞﾛｯﾄﾞ,ｱﾂｼ 0.25	-	-	1	-		-0.25mm
050	E4191-2206-0	ｺﾈｸﾃｲﾝｸﾞﾛｯﾄﾞ,ｱﾂｼ 0.5	-	-	1	-		-0.50mm
060	E4191-2229-0	ｵｲﾙｽｸﾚｰﾊﾟ	-	-	1	-		
070	12627-2214-0	ﾛｯﾄﾞﾎﾞﾙﾄ	-	-	2	-		
080	E5192-2303-0	ｸﾗﾝｸｼｬﾌﾄ,ｱﾂｼ	-	-	1	-		
090	E4192-2411-0	ｷﾞﾔ(ｸﾗﾝｸ)	-	-	1	-		
100	E5191-2644-0	ｷﾞﾔ(1,ﾊﾞﾗﾝｻ)	-	-	1	-		
105	E5191-9523-0	ﾊﾝｹﾞﾂｷｰ	-	-	1	-		
110	05811-00413	ﾊﾝｹﾞﾂｷｰ	-	-	1	-		
120	08103-06206	ﾎﾞｰﾙﾍﾞｱﾘﾝｸﾞ	-	-	1	-		
130	08103-06306	ﾎﾞｰﾙﾍﾞｱﾘﾝｸﾞ	-	-	1	-		
140	E3131-2355-0	ｵｲﾙｼｰﾙ	-	-	1	-		
145	13961-1664-0	ｵｲﾙｼｰﾙ	-	-	1	-		
150	13641-2368-0	ｼﾑ 20	-	-	1	-		0.20mm
150	13641-1655-0	ｼﾑ 25	-	-	1	-		0.25mm
150	13641-2362-0	ｼﾑ 30	-	-	1	-		0.30mm
150	13641-1656-0	ｼﾑ 35	-	-	1	-		0.35mm
150	13641-2363-0	ｼﾑ 40	-	-	1	-		0.40mm
150	12621-1660-0	ｼﾑ (45)	-	-	1	-		0.45mm
150	13641-2365-0	ｸﾗﾝｸｼﾞｸｼﾑ	-	-	1	-		0.50mm
150	12621-2368-0	ｼﾑ (55)	-	-	1	-		0.55mm

⟷ 新旧部品兼用可；≠ 新旧部品兼用不可；⟵ 新部品は旧部品に兼用可；⟶ 旧部品は新部品に兼用可

010202 ピストン・クランク軸（D 型）

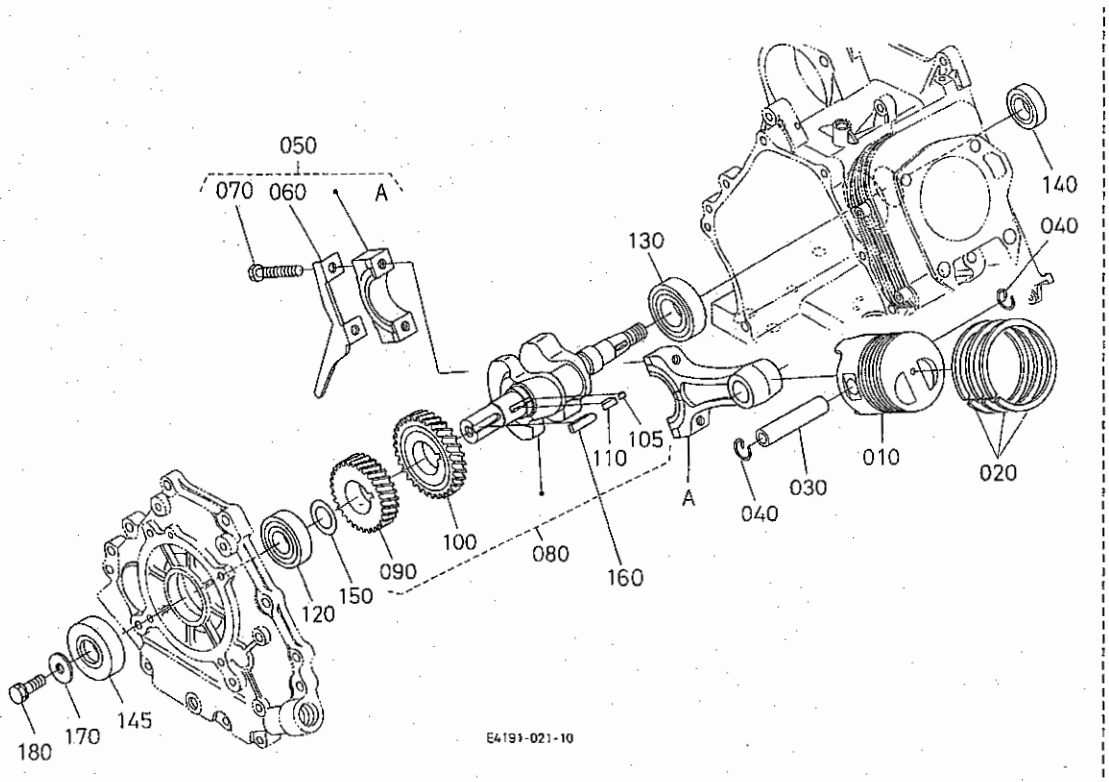

A:GR250-E-GML-OR1 B:GR250-E-GML-OR2 C:GR250-E-DML-OR1

図番	品番	部品名称	数量 A	数量 B	数量 C	数量 D	互換性	備考
150	12621-2369-0	シム(60)	-	-	1	-		0.60mm
160	05712-00735	フエザキー	-	-	1	-		
170	13961-8421-0	プーリオサエザガネ	-	-	1	-		
180	01123-50820	ボルト	-	-	1	-		

⟷ 新旧部品兼用可；≠ 新旧部品兼用不可；⟵ 新部品は旧部品に兼用可；⟶ 旧部品は新部品に兼用可

0104　バランサ

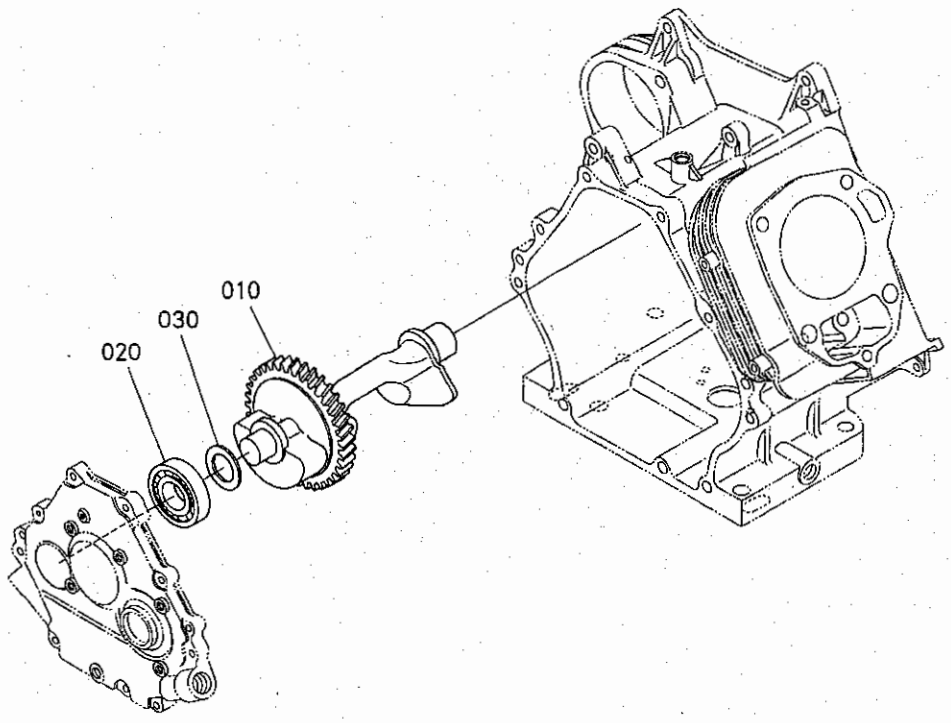

E4194-006-10

A:GR250-E-GML-OR1 B:GR250-E-GML-OR2 C:GR250-E-DML-OR1

図番	品番	部品名称	数量 A	数量 B	数量 C	数量 D	互換性	備考
010	E4191-2635-0	ウエイトシャフト(バランサ)	1	1	1	-		
020	08103-06202	ボールベアリング	1	1	1	-		
030	12181-2650-0	バランサシム50	1	1	1	-		0.5mm
030	12181-2651-0	バランサシム60	1	1	1	-		0.6mm
030	12181-2652-0	バランサシム70	1	1	1	-		0.7mm
030	12181-2653-0	バランサシム80	1	1	1	-		0.8mm
030	12181-2654-0	バランサシム90	1	1	1	-		0.9mm
030	12181-2655-0	バランサシム100	1	1	1	-		1.0mm
030	12181-2656-0	バランサシム120	1	1	1	-		1.2mm

⟷ 新旧部品兼用可；≠ 新旧部品兼用不可；⟵ 新部品は旧部品に兼用可；⟶ 旧部品は新部品に兼用可

0200 ガバナ

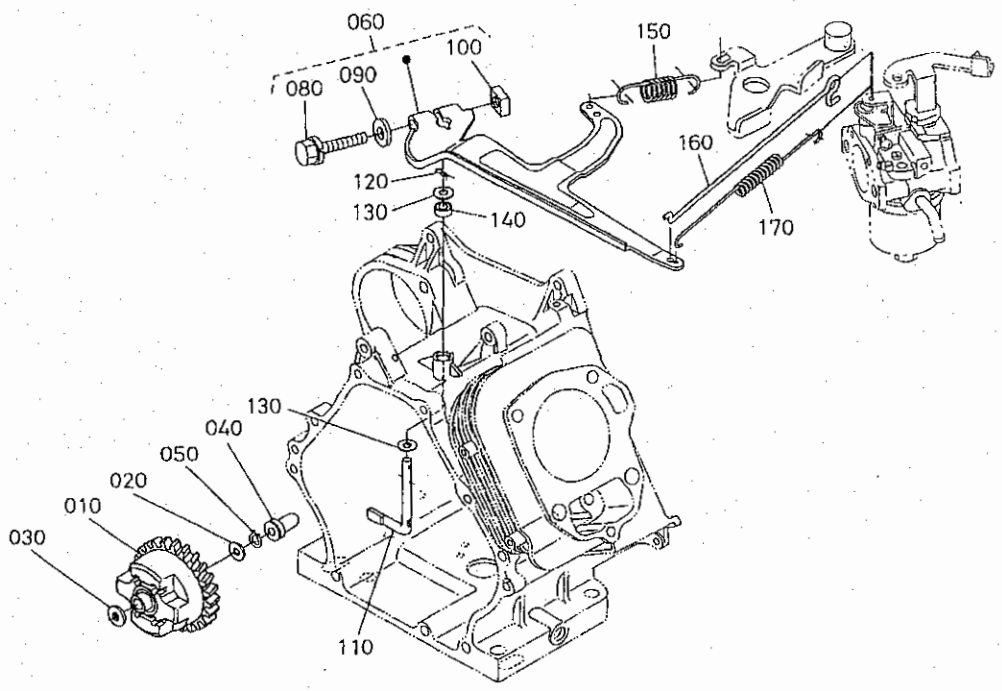

EG944-004-10

A:GR250-E-GML-OR1 B:GR250-E-GML-OR2 C:GR250-E-DML-OR1

図番	品番	部品名称	数量 A	数量 B	数量 C	数量 D	互換性	備考
010	E4191-5529-0	ｶﾞﾊﾞﾅｷﾞｬ,ｺﾝﾌﾟ	1	1	1	-		
020	13641-5533-3	ｻﾞｶﾞﾈ1	1	1	1	-		
030	13641-5534-2	ｻﾞｶﾞﾈ2	1	1	1	-		
040	E4191-5545-0	ｽﾘｰﾌﾟ(ｶﾞﾊﾞﾅ)	1	1	1	-		
050	13641-5536-3	ｽﾄｯﾊﾟ	1	1	1	-		
060	E4191-5602-2	ﾚﾊﾞｰ,ｱｯｼ(ｶﾞﾊﾞﾅ)	1	1	1	-		
070	----	ﾌﾞﾗﾝｸ	-	-	-	-		
080	01123-50835	ﾎﾞﾙﾄ	1	1	1	-		
090	04012-50080	ﾋﾗｻﾞｶﾞﾈ	1	1	1	-		
100	13961-9202-0	ﾅｯﾄ	1	1	1	-		
110	E4191-5614-0	ｼｬﾌﾄ(ｶﾞﾊﾞﾅﾚﾊﾞｰ)	1	1	1	-		
120	05515-60800	ｽﾅｯﾌﾟﾋﾟﾝ	1	1	1	-		
130	04013-60080	ﾋﾗｻﾞｶﾞﾈ	2	2	2	-		
140	12191-5691-0	ｵｲﾙｼｰﾙ	1	1	1	-		
150	E4191-5641-2	ﾋｯﾊﾟﾘｽﾌﾟﾘﾝｸﾞ(ｶﾞﾊﾞﾅ)	1	1	1	-		
160	E4191-5635-0	ﾛｯﾄﾞ(ｶﾞﾊﾞﾅ)	1	1	1	-		
170	E4191-5639-0	ﾋｯﾊﾟﾘｽﾌﾟﾘﾝｸﾞ(ﾛｯﾄﾞ)	1	1	1	-		

⟷ 新旧部品兼用可；≠ 新旧部品兼用不可；⟵ 新部品は旧部品に兼用可；⟶ 旧部品は新部品に兼用可

0201　燃料フィルタ・燃料ポンプ

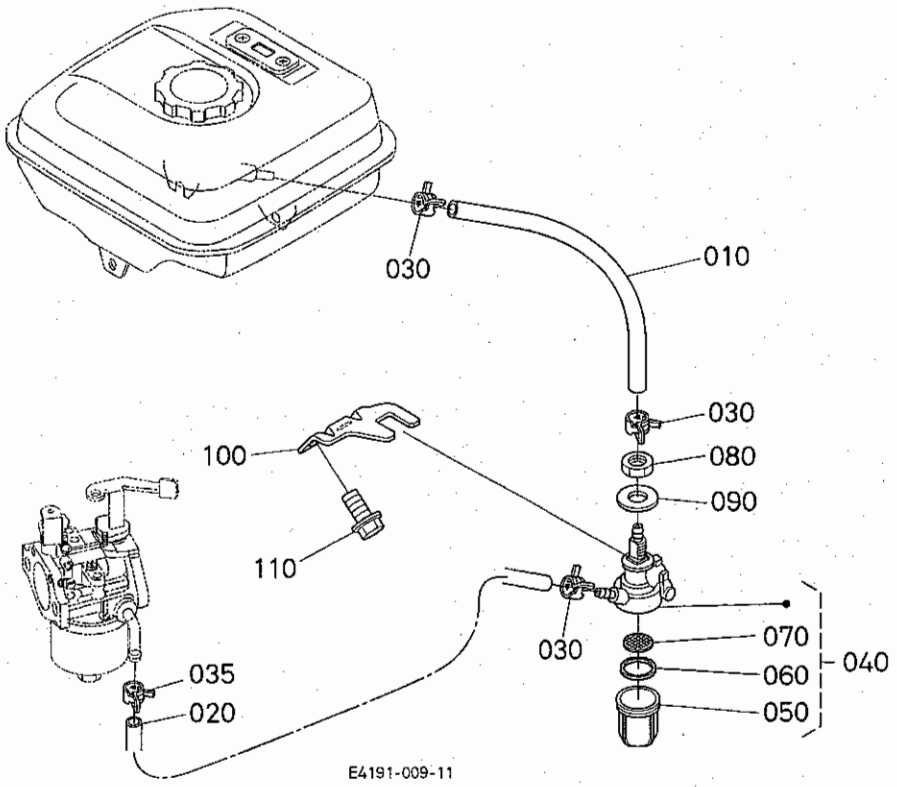

1

A:GR250-E-GML-OR1 B:GR250-E-GML-OR2 C:GR250-E-DML-OR1

図番	品番	部品名称	数量 A	数量 B	数量 C	数量 D	互換性	備考
010	09664-60280	フユーエルチューブ	1	1	1	-		φ6 × φ10 × 280L
020	09664-60160	フユーエルチューブ	1	1	1	-		φ6 × φ10 × 160L
030	E2111-4237-0	ホースクランプ(バネツキ,10)	3	3	3	-		
035	12901-4237-0	ホースクランプ(バネツキ,9.4)	1	1	1	-		
040	12436-4301-0	フユーエルフイルタアツシ	1	1	1	-		
050	12361-4313-0	フイルタポット	1	1	1	-		
060	12866-4314-0	パッキン	1	1	1	-		
070	12866-4316-0	フイルタエレメント	1	1	1	-		
080	02172-50120	ナット	1	1	1	-		
090	04013-60120	ヒラザガネ	1	1	1	-		
100	E4191-4343-0	ホルダ(フユーエルフイルタ)	1	1	1	-		
110	01202-50612	ボルト	2	2	2	-		

⟷ 新旧部品兼用可；≠ 新旧部品兼用不可；⟵ 新部品は旧部品に兼用可；⟶ 旧部品は新部品に兼用可

020201 燃料タンク・燃料パイプ（D・G 型 OR 1）

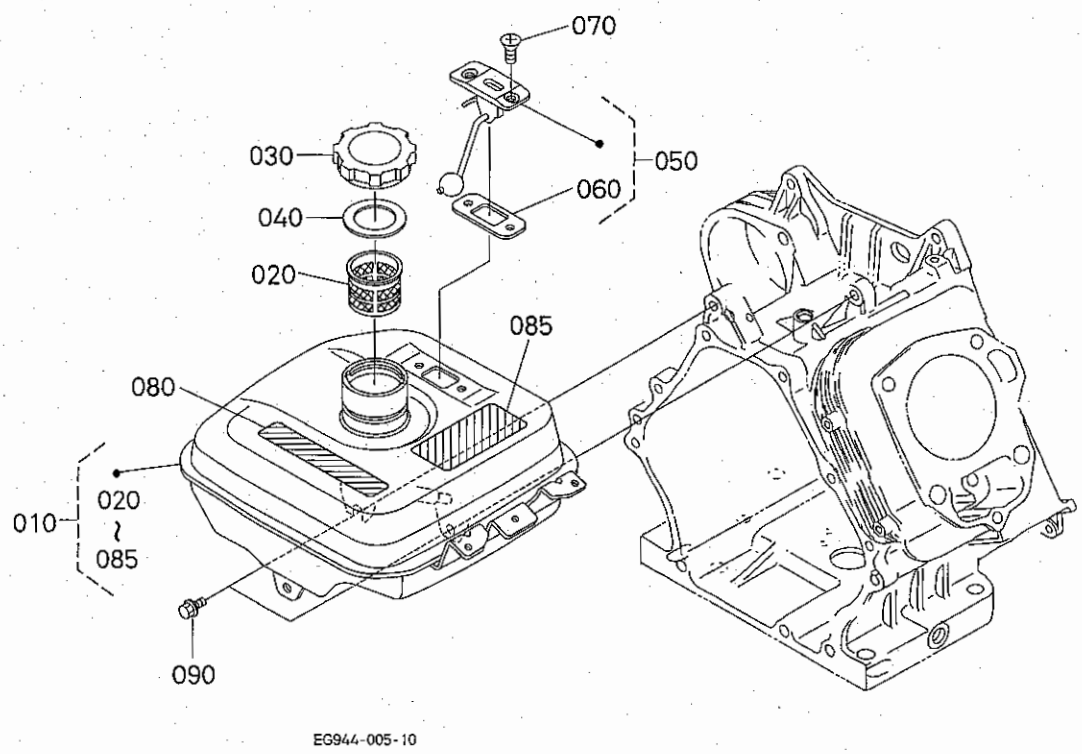

A:GR250-E-GML-OR1 B:GR250-E-GML-OR2 C:GR250-E-DML-OR1

図番	品番	部品名称	数量 A	数量 B	数量 C	数量 D	互換性	備考
010	EG944-4101-0	フユーエルタンク，アッシ (R9)	1	-	1	-		
020	12577-4135-0	フユーエルフイルタ (R.V)	1	-	1	-		
030	12641-4120-0	キャップ，アッシ（フユーエルタンク）	1	-	1	-		
040	12641-4134-0	ガスケット（タンクキャップ）	1	-	1	-		
050	E4194-4170-0	フユーエルゲージ，アッシ	1	-	1	-		
060	E3174-4174-0	ガスケット（フユーエルゲージ）	1	-	1	-		
070	E3171-9311-0	サラコネジ（クロ）	2	-	2	-		
080	13387-8721-3	チユウイラベル	1	-	1	-		
085	EG944-8722-0	ラベル（リコイル）	1	-	1	-		
090	01754-50818	フランジボルト (M8)	2	-	2	-		

⟷ 新旧部品兼用可；≠ 新旧部品兼用不可；⟵ 新部品は旧部品に兼用可；⟶ 旧部品は新部品に兼用可

020202 燃料タンク・燃料パイプ（G 型 O R 2）

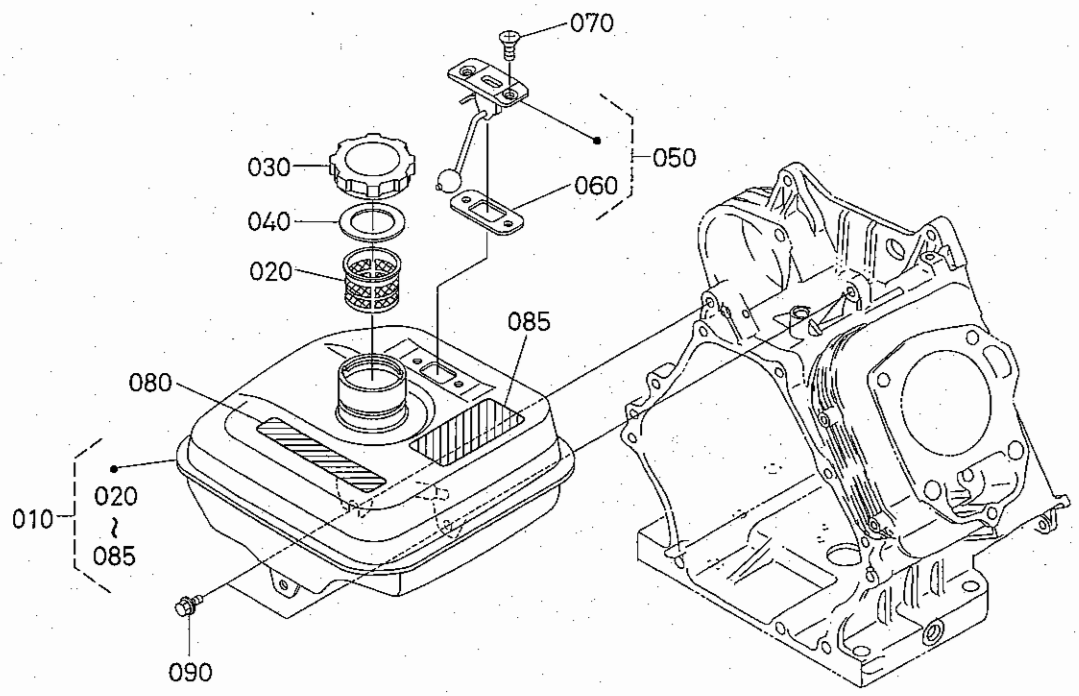

EG944-006-10

A:GR250-E-GML-OR1 B:GR250-E-GML-OR2 C:GR250-E-DML-OR1

図番	品番	部品名称	数量 A	数量 B	数量 C	数量 D	互換性	備考
010	EG944-4102-0	フユーエルタンク，アッシ (R9)	-	1	-	-		
020	12577-4135-0	フユーエル フイルタ (R.V)	-	1	-	-		
030	12641-4120-0	キャップ，アッシ（フユーエルタンク）	-	1	-	-		
040	12641-4134-0	ガスケット（タンクキャップ）	-	1	-	-		
050	E4194-4170-0	フユーエルゲージ，アッシ	-	1	-	-		
060	E3174-4174-0	ガスケット（フユーエルゲージ）	-	1	-	-		
070	E3171-9311-0	サラコネジ（クロ）	-	2	-	-		
080	13387-8721-3	チユウイラベル	-	1	-	-		
085	EG944-8722-0	ラベル（リコイル）	-	1	-	-		
090	01754-50818	フランジボルト (M8)	-	2	-	-		

⟷ 新旧部品兼用可；≠ 新旧部品兼用不可；⟵ 新部品は旧部品に兼用可；⟶ 旧部品は新部品に兼用可

0203　速度調整板

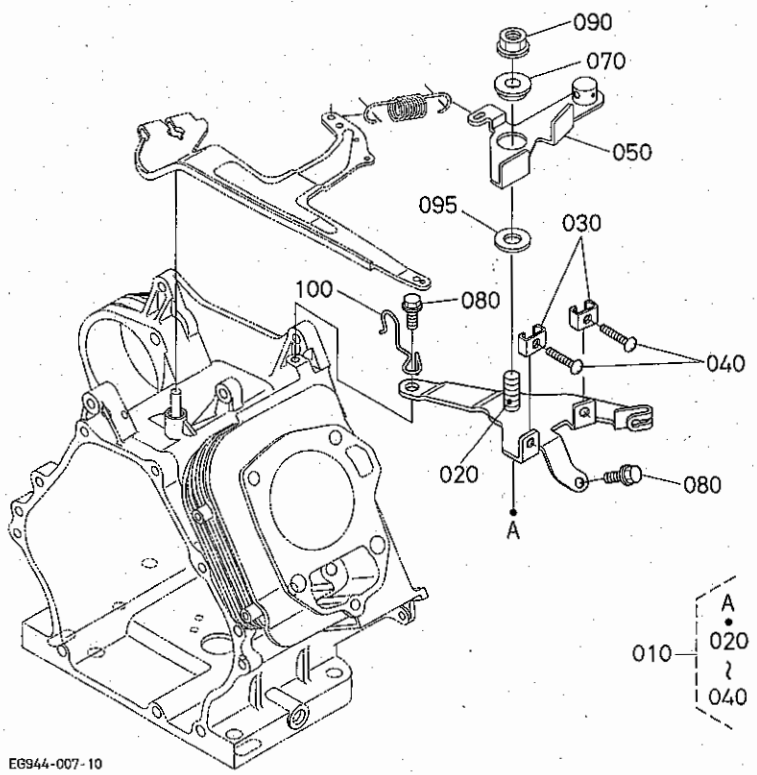

A:GR250-E-GML-OR1 B:GR250-E-GML-OR2 C:GR250-E-DML-OR1

図番	品番	部品名称	数量 A	数量 B	数量 C	数量 D	互換性	備考
010	E4191-5709-0	プレート,アツシ(コントロール)	1	1	1	-		
020	01952-50820	ヨウセツボルト	1	1	1	-		
030	12643-5719-0	ロツクスプリング	2	2	2	-		
040	03054-50525	ナベコネジ	2	2	2	-		
050	E4194-5704-0	レバー,アツシ(コントロール)	1	1	1	-		
060	----	ブランク	-	-	-	-		
070	12212-5765-0	スラスト,カラー	1	1	1	-		
080	13901-9104-0	ボルト	2	2	2	-		
090	02751-50080	フランジナツト	1	1	1	-		
095	04012-50080	ヒラザガネ	1	1	1	-		
100	E4191-6757-2	コードクランプ	1	1	1	-		

⟷ 新旧部品兼用可；≠ 新旧部品兼用不可；⟵ 新部品は旧部品に兼用可；⟶ 旧部品は新部品に兼用可

030001 リコイルスタータ（G 型）

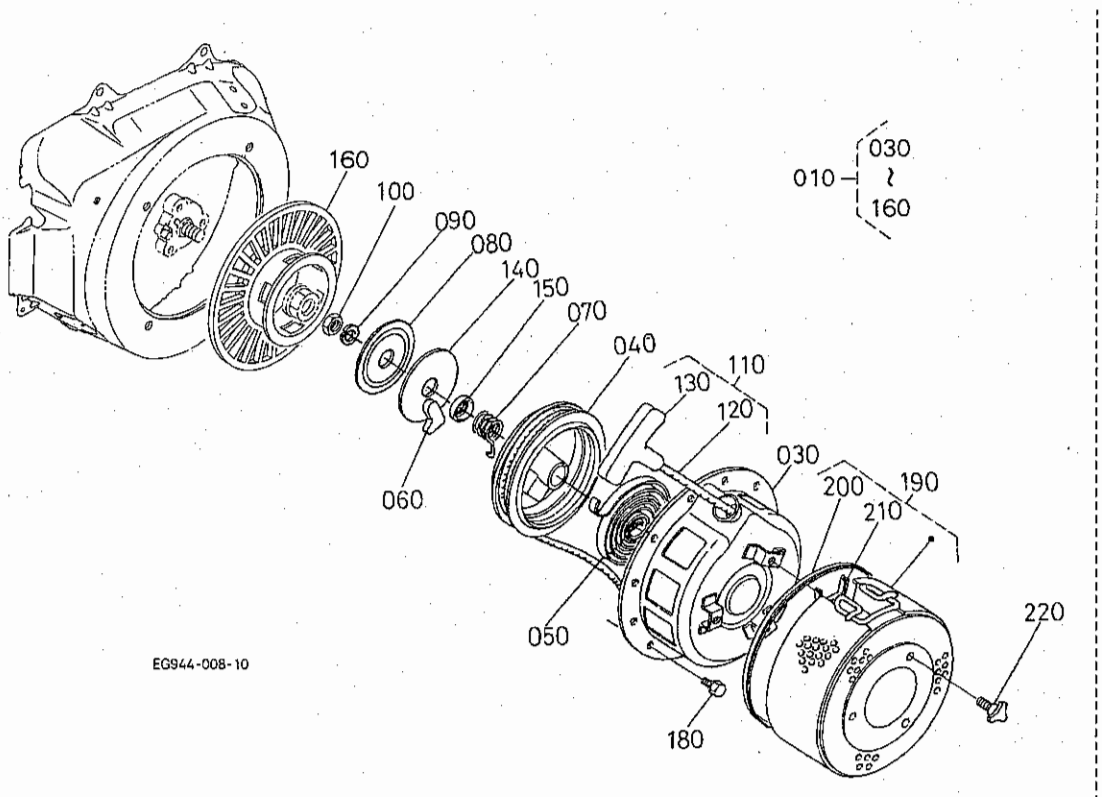

OR1

A:GR250-E-GML-OR1 B:GR250-E-GML-OR2 C:GR250-E-DML-OR1

図番	品番	部品名称	数量 A	数量 B	数量 C	数量 D	互換性	備考
010	EG944-6101-0	リコイルスタータ,アッシ	1	1	-	-		
020	----	ブランク	-	-	-	-		
030	12623-6150-0	ケース(リコイルスタータ)	1	1	-	-		
040	13961-6152-0	リールプレート	1	1	-	-		
050	13961-6154-0	スパイラルスプリング	1	1	-	-		
060	13961-6153-0	ラチエットコンプリート	1	1	-	-		
070	13961-6162-0	フリクションプレート	1	1	-	-		
080	13961-6163-0	フリクションスプリング	1	1	-	-		
090	04512-60080	バネザガネ	1	1	-	-		
100	02112-50080	ナット	1	1	-	-		
110	13961-6109-0	ロープアッシ	1	1	-	-		
120	13961-6165-0	スタータロープ	1	1	-	-		
130	13961-6167-0	スタータノブ	1	1	-	-		
140	13961-6168-0	スライドプレート	1	1	-	-		
150	13961-6169-0	スプリングカバー	1	1	-	-		
160	EG944-6173-0	プーリ(スタート)	1	1	-	-		
170	----	ブランク	-	-	-	-		
180	01754-50608	フランジボルト	4	4	-	-		
190	12545-7537-0	カバー,コンプ(ダスト,アカ9)	1	1	-	-		
200	12623-7539-0	クッション	1	1	-	-		
210	12623-7540-0	クッション	1	1	-	-		
220	01820-50615	ノブボルト	3	3	-	-		

⟷ 新旧部品兼用可；≠ 新旧部品兼用不可；⟵ 新部品は旧部品に兼用可；⟶ 旧部品は新部品に兼用可

030002 リコイルスタータ（D 型）

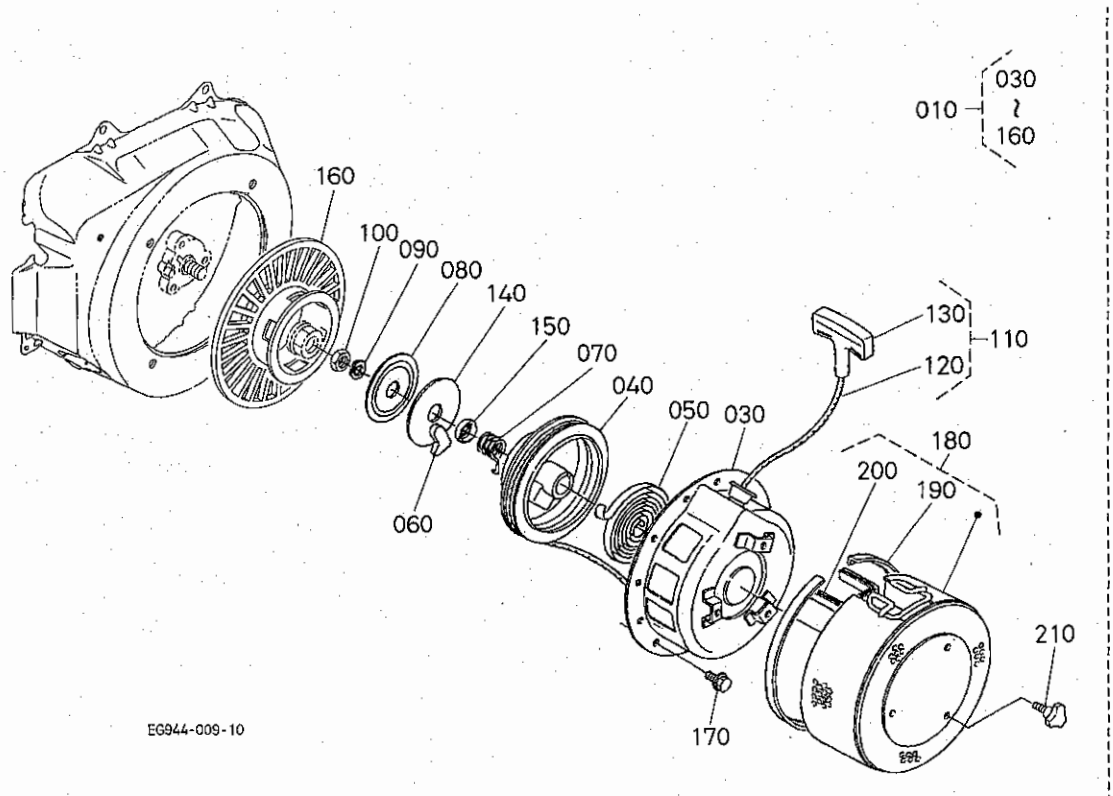

A:GR250-E-GML-OR1 B:GR250-E-GML-OR2 C:GR250-E-DML-OR1

図番	品番	部品名称	数量 A	数量 B	数量 C	数量 D	互換性	備考
010	EG944-6102-0	リコイルスタータ,アッシ	-	-	1	-		
020	----	ブランク	-	-	-	-		
030	12622-6150-0	ケース(リコイルスタータ)	-	-	1	-		
040	13961-6152-0	リールプレート	-	-	1	-		
050	13961-6154-0	スパイラルスプリング	-	-	1	-		
060	13962-6153-0	ラチエットコンプリート	-	-	1	-		
070	13961-6162-0	フリクションプレート	-	-	1	-		
080	13962-6163-0	フリクションスプリング	-	-	1	-		
090	04512-60080	バネザガネ	-	-	1	-		
100	02112-50080	ナット	-	-	1	-		
110	13961-6109-0	ロープアッシ	-	-	1	-		
120	13961-6165-0	スタータロープ	-	-	1	-		
130	13961-6167-0	スタータノブ	-	-	1	-		
140	13961-6168-0	スライドプレート	-	-	1	-		
150	13961-6169-0	スプリングカバー	-	-	1	-		
160	EG944-6173-0	プーリ(スタート)	-	-	1	-		
170	01754-50608	フランジボルト	-	-	4	-		
180	12545-7537-0	カバー,コンプ(ダスト,アカ9)	-	-	1	-		
190	12623-7539-0	クッション	-	-	1	-		
200	12623-7540-0	クッション	-	-	1	-		
210	01820-50615	ノブボルト	-	-	3	-		

⟷ 新旧部品兼用可；≠ 新旧部品兼用不可；⟵ 新部品は旧部品に兼用可；⟶ 旧部品は新部品に兼用可

030101 フライホイール・点火装置（G 型）

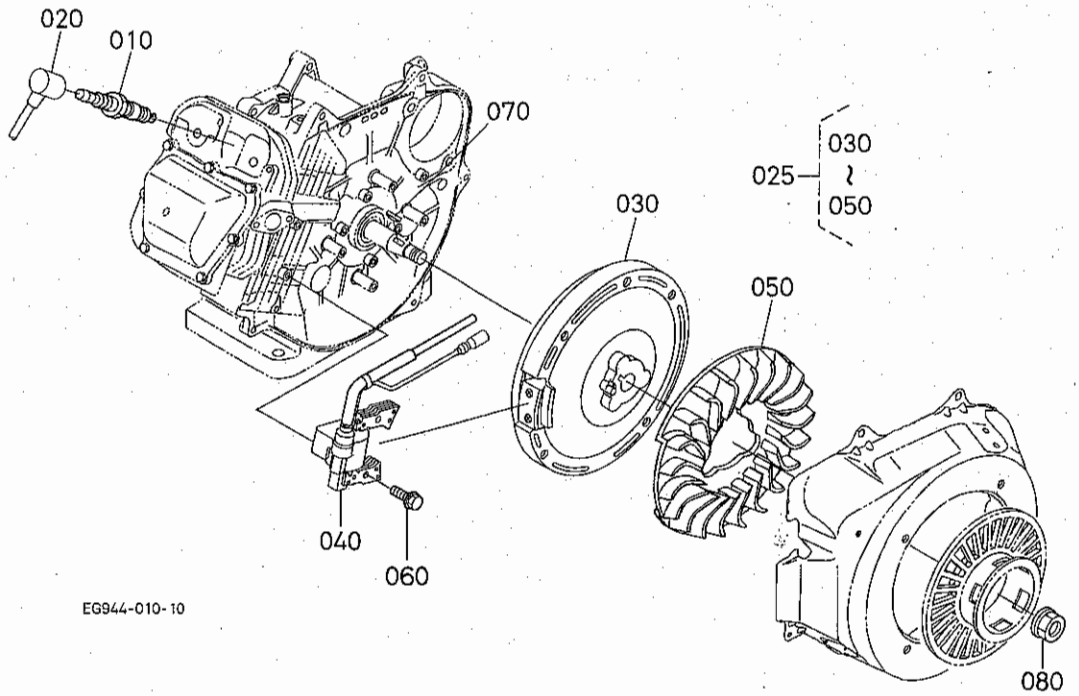

-OR1

A:GR250-E-GML-OR1 B:GR250-E-GML-OR2 C:GR250-E-DML-OR1

図番	品番	部品名称	数量 A	数量 B	数量 C	数量 D	互換性	備考
010	13901-6771-6	ﾌﾟﾗｸﾞ (NGK)BP6-HS	1	1	-	-		
020	13921-6772-0	ｽﾊﾟｰｸﾌﾟﾗｸﾞｷｬｯﾌﾟ	1	1	-	-		
025	EG944-6700-0	ﾌﾗｲﾎｲｰﾙﾏｸﾞﾈﾄ,ﾕﾆｯﾄ	1	1	-	-		
030	E5191-6703-0	ﾌﾗｲﾎｲｰﾙ	1	1	-	-		
040	EG944-6705-0	ｲｸﾞﾅｲﾀ(ﾄﾗﾝｼﾞｽﾀ)	1	1	-	-		
050	E4191-6801-0	ﾌｧﾝ(ﾋﾀﾞﾘ)	1	1	-	-		
060	13801-9112-0	ﾎﾞﾙﾄ	2	2	-	-		
070	12331-9523-0	ﾊﾝｹﾞﾂｷｰ	1	1	-	-		
080	12331-6735-0	ﾌﾗｲﾎｲｰﾙﾅｯﾄ	1	1	-	-		

⟷ 新旧部品兼用可；≠ 新旧部品兼用不可；⟵ 新部品は旧部品に兼用可；⟶ 旧部品は新部品に兼用可

030102 フライホイール・点火装置（D 型）

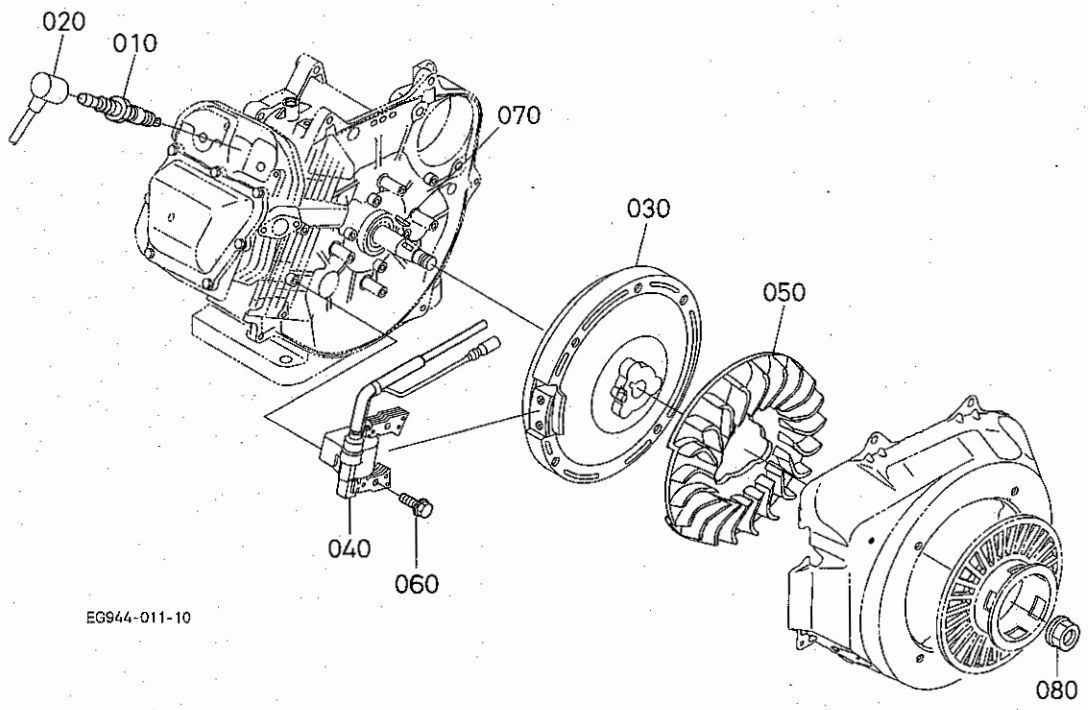

A:GR250-E-GML-OR1 B:GR250-E-GML-OR2 C:GR250-E-DML-OR1

図番	品番	部品名称	数量 A	数量 B	数量 C	数量 D	互換性	備考
010	13901-6771-6	プラグ (NGK)BP6-HS	-	-	1	-		
020	13921-6772-0	スパークプラグキャップ	-	-	1	-		
030	E5192-6703-0	フライホイール	-	-	1	-		
040	E4191-6705-2	イグナイタ(トランジスタ)	-	-	1	-		
050	E4192-6801-0	ファン(ミギ)	-	-	1	-		
060	13801-9112-0	ボルト	-	-	2	-		
070	12331-9523-0	ハンゲツキー	-	-	1	-		
080	12331-6735-0	フライホイールナット	-	-	1	-		

↔ 新旧部品兼用可；≠ 新旧部品兼用不可；← 新部品は旧部品に兼用可；→ 旧部品は新部品に兼用可

0392 バルブ・ロッカーム

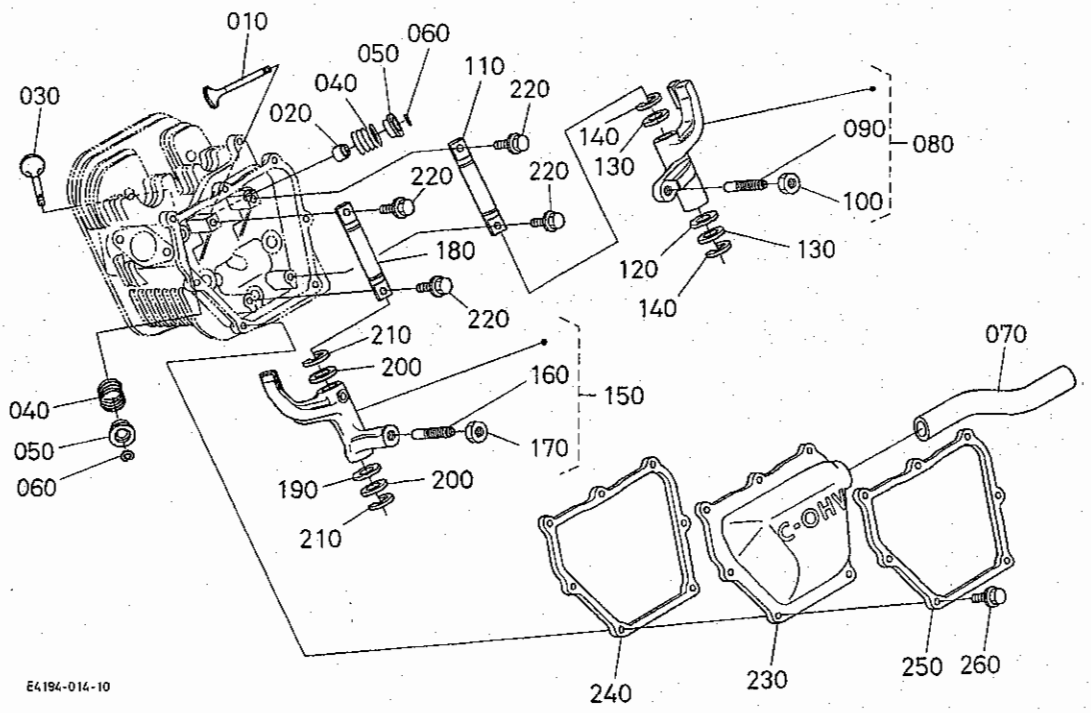

OR1

A:GR250-E-GML-OR1 B:GR250-E-GML-OR2 C:GR250-E-DML-OR1

図番	品番	部品名称	数量 A	数量 B	数量 C	数量 D	互換性	備考
010	E4191-1311-0	ﾊﾞﾙﾌﾞ(ｲﾝﾃｲｸ)	1	1	1	-		
020	E4191-1315-0	ｼｰﾙ(ﾊﾞﾙﾌﾞｽﾃﾑ)	1	1	1	-		
030	E4191-1312-0	ﾊﾞﾙﾌﾞ(ｴｷｿﾞｰｽﾄ)	1	1	1	-		
040	E4191-1324-0	ﾊﾞﾙﾌﾞｽﾌﾟﾘﾝｸﾞ	2	2	2	-		
050	12627-1333-0	ﾊﾞﾙﾌﾞｽﾌﾟﾘﾝｸﾞﾘﾃｰﾅ	2	2	2	-		
060	12627-1336-0	ｺｯﾀ	2	2	2	-		
070	E4194-0551-0	ﾁｭｰﾌﾞ(ﾌﾞﾘｰｻﾞ)	1	-	1	-		
070	EG944-0551-0	ﾁｭｰﾌﾞ(ﾌﾞﾘｰｻﾞ)	-	1	-	-		
080	E4191-1402-0	ﾛｯｶｱｰﾑ,ｱｯｼ(ｲﾝﾃｲｸ)	1	1	1	-		
090	14601-1423-0	ﾁｮｳｾｲﾈｼﾞ	1	1	1	-		
100	14601-1424-0	ﾅｯﾄ	1	1	1	-		
110	E4191-1426-0	ｼｬﾌﾄ(ﾛｯｶｱｰﾑ)	1	1	1	-		
120	E4191-1432-0	ﾅﾐｶﾞﾀｻﾞｶﾞﾈ(ﾛｯｶｱｰﾑ)	1	1	1	-		
130	E4191-1443-0	ﾋﾗｻﾞｶﾞﾈ(ﾛｯｶｱｰﾑ)	2	2	2	-		
140	04613-50100	ｼﾞｸｻｰｸﾘｯﾌﾟ	2	2	2	-		
150	E4191-1403-0	ﾛｯｶｱｰﾑ,ｱｯｼ(ｴｷｿﾞｰｽﾄ)	1	1	1	-		
160	14601-1423-0	ﾁｮｳｾｲﾈｼﾞ	1	1	1	-		
170	14601-1424-0	ﾅｯﾄ	1	1	1	-		
180	E4191-1426-0	ｼｬﾌﾄ(ﾛｯｶｱｰﾑ)	1	1	1	-		
190	E4191-1432-0	ﾅﾐｶﾞﾀｻﾞｶﾞﾈ(ﾛｯｶｱｰﾑ)	1	1	1	-		
200	E4191-1443-0	ﾋﾗｻﾞｶﾞﾈ(ﾛｯｶｱｰﾑ)	2	2	2	-		
210	04613-50100	ｼﾞｸｻｰｸﾘｯﾌﾟ	2	2	2	-		
220	01754-50616	ﾌﾗﾝｼﾞﾎﾞﾙﾄ	4	4	4	-		
230	E4191-1450-0	ﾍｯﾄﾞｶﾊﾞｰ,ｺﾝﾌﾟ	1	1	1	-		
240	E4191-1452-0	ｶﾞｽｹｯﾄ(ﾍｯﾄﾞｶﾊﾞｰ)	1	1	1	-		
250	E4191-1464-0	ﾌﾟﾚｰﾄ(ﾍｯﾄﾞｶﾊﾞｰ)	1	1	1	-		
260	13641-7452-0	ﾎﾞﾙﾄ	7	7	7	-		

⟷ 新旧部品兼用可；≠ 新旧部品兼用不可；⟵ 新部品は旧部品に兼用可；⟶ 旧部品は新部品に兼用可

039501 気化器（D・G型OR 1）

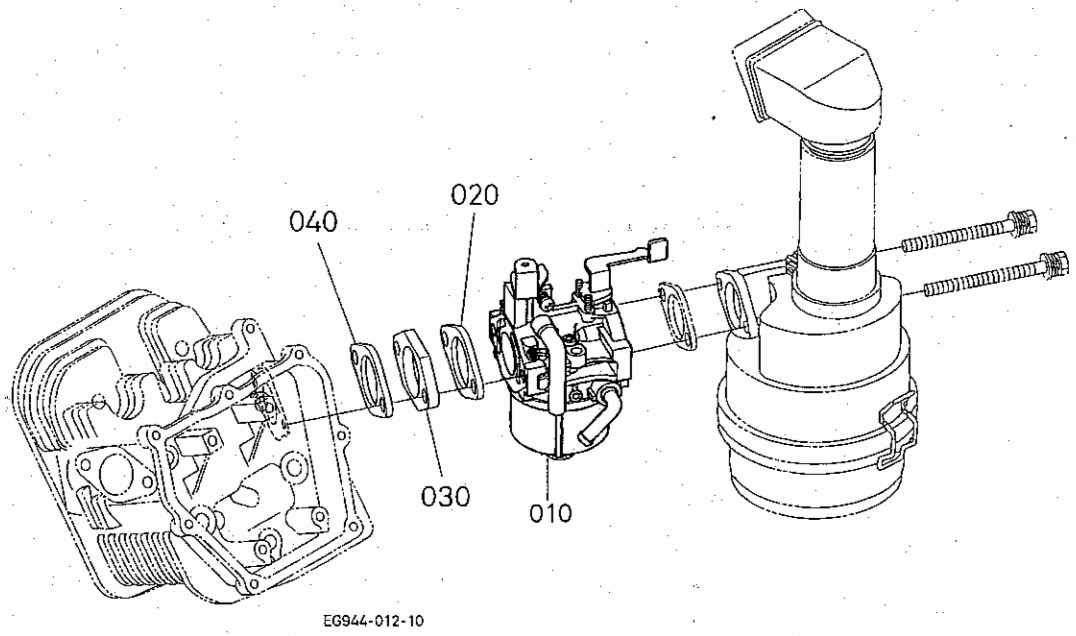

A:GR250-E-GML-OR1 B:GR250-E-GML-OR2 C:GR250-E-DML-OR1

図番	品番	部品名称	数量				互換性	備考
			A	B	C	D		
010	EG044-4401-0	キャブレタ,アッシ	1	-	1	-		
020	12631-4611-2	ガスケット（キャブレタ）	1	-	1	-		
030	E4191-4615-0	インシュレータ	1	-	1	-		
040	E4191-4616-0	ガスケット（インシュレータ）	1	-	1	-		

⟷ 新旧部品兼用可；≠ 新旧部品兼用不可；⟵ 新部品は旧部品に兼用可；⟶ 旧部品は新部品に兼用可

039502 気化器（G 型 O R 2）

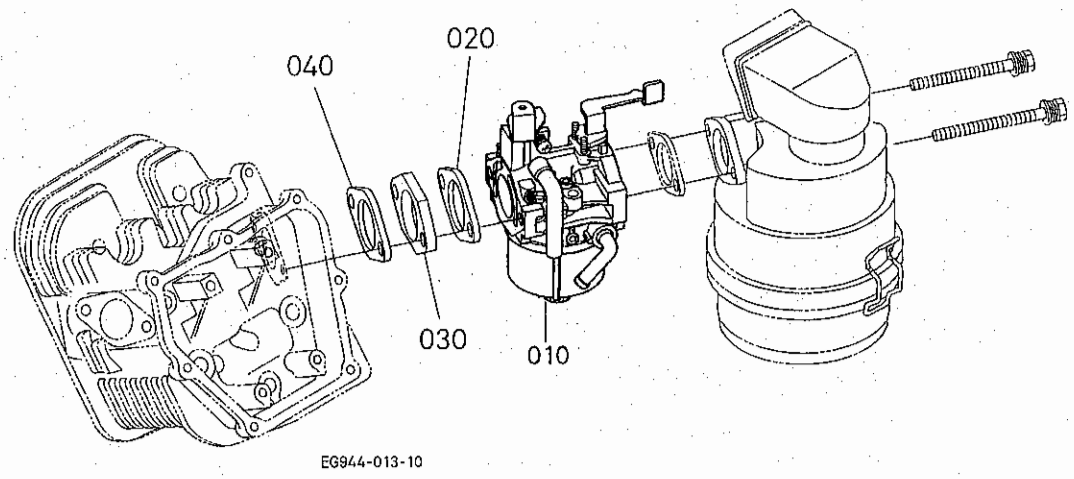

OR1

A:GR250-E-GML-OR1 B:GR250-E-GML-OR2 C:GR250-E-DML-OR1

図番	品番	部品名称	数量 A	数量 B	数量 C	数量 D	互換性	備考
010	EG944-4401-0	キャブレタ,アッシ	-	1	-	-		
020	12631-4611-2	ガスケット（キャブレタ）	-	1	-	-		
030	E4191-4615-0	インシュレータ	-	1	-	-		
040	E4191-4616-0	ガスケット（インシュレータ）	-	1	-	-		

↔ 新旧部品兼用可；≠ 新旧部品兼用不可；← 新部品は旧部品に兼用可；→ 旧部品は新部品に兼用可

039601 気化器分解（D・G型OR 1）

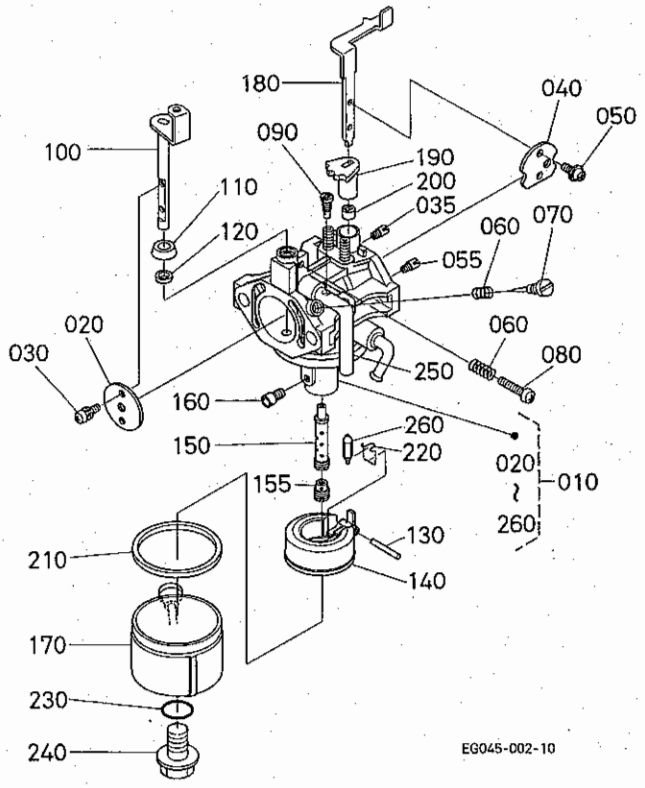

A:GR250-E-GML-OR1 B:GR250-E-GML-OR2 C:GR250-E-DML-OR1

図番	品番	部品名称	数量 A	数量 B	数量 C	数量 D	互換性	備考
010	EG044-4401-0	キャブレタ,アッシ	1	-	1	-		
020	EG041-4432-0	スロットルバルブ	1	-	1	-		
030	E0101-4434-0	スプリングワッシャ－クロススクリュ	2	-	2	-		
035	E3121-4415-0	ジェット(#170)	1	-	1	-		
040	E6155-4453-0	チョークバルブ	1	-	1	-		
050	E6155-4434-0	コネジ	2	-	2	-		
055	EG044-4414-0	ジェット	1	-	1	-		
060	13941-4481-0	スプリング	2	-	2	-		
070	12631-4422-0	アジャスタ	1	-	1	-		
080	12631-4423-0	スクリュウ	1	-	1	-		
090	EG056-4418-0	ジェット(パイロット)	1	-	1	-		
100	E4194-4430-0	シャフト,コンプ(スロットル)	1	-	1	-		
110	12123-4457-0	リング	1	-	1	-		
120	13941-4485-0	シール	1	-	1	-		
130	12621-4478-0	ピン　(キャブレタ)	1	-	1	-		
140	12621-4471-0	フロート(ピンナシ)	1	-	1	-		
150	EG044-4412-0	ノズル(メーン)	1	-	1	-		
155	EG044-4413-0	パイプ,アッシ	1	-	1	-		
160	EG044-4426-0	ジェット(メーン)	1	-	1	-		
170	E4194-4473-0	チャンバ,コンプ(フロート)	1	-	1	-		
180	E4194-4451-0	レバー(チョーク)	1	-	1	-		
190	12182-4465-0	リング	1	-	1	-		
200	12271-4467-0	リング2	1	-	1	-		
210	13266-4474-0	フロートチャンバーパッキン	1	-	1	-		
220	12621-4486-0	クリップ	1	-	1	-		
230	04816-06110	Oリング	1	-	1	-		
240	E4194-4476-0	ボルト	1	-	1	-		
250	E6155-4515-0	ホース(エアベント)	1	-	1	-		
260	12004-4484-0	ニードル-A	1	-	1	-		

↔ 新旧部品兼用可；≠ 新旧部品兼用不可；← 新部品は旧部品に兼用可；→ 旧部品は新部品に兼用可

039602 気化器分解（G型OR 2）

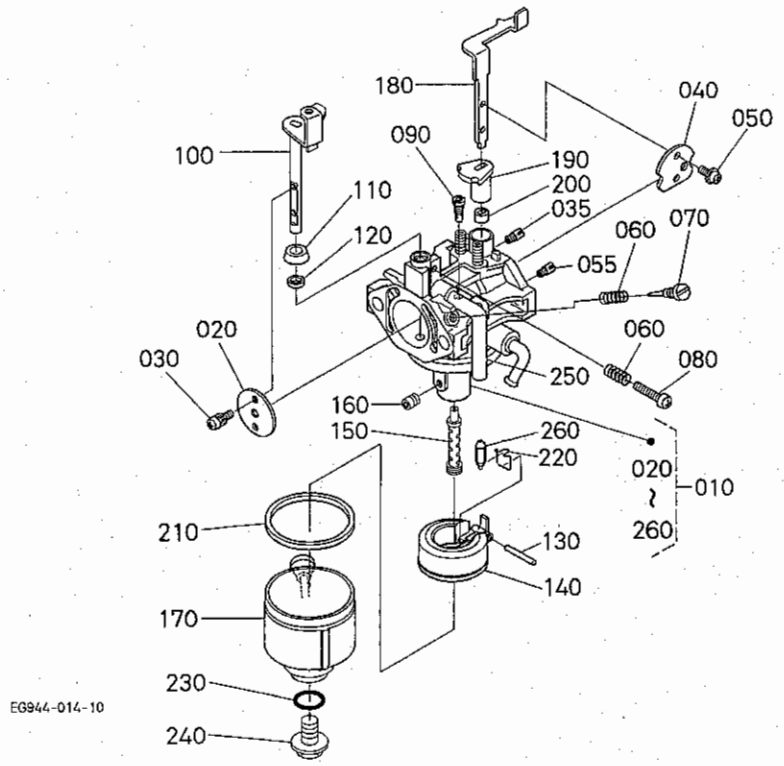

A:GR250-E-GML-OR1 B:GR250-E-GML-OR2 C:GR250-E-DML-OR1

図番	品番	部品名称	数量 A	数量 B	数量 C	数量 D	互換性	備考
010	EG944-4401-0	キャブレタ,アツシ	-	1	-	-		
020	EG041-4432-0	スロットルバルブ	-	1	-	-		
030	E0101-4434-0	スプリングワツシヤ－クロススクリユ	-	2	-	-		
035	EG431-4415-0	ジエツト	-	1	-	-		
040	E6155-4453-0	チヨークバルブ	-	1	-	-		
050	E6155-4434-0	コネジ	-	2	-	-		
055	E3121-4420-0	ジエツト(#115)	-	1	-	-		
060	13941-4481-0	スプリング	-	2	-	-		
070	12631-4422-0	アジヤスタ	-	1	-	-		
080	12631-4423-0	スクリユウ	-	1	-	-		
090	E5191-4418-0	ジエツト(パイロツト)	-	1	-	-		
100	E4194-4430-0	シヤフト,コンプ(スロツトル)	-	1	-	-		
110	12123-4457-0	リング	-	1	-	-		
120	13941-4485-0	シール	-	1	-	-		
130	12621-4478-0	ピン　(キヤブレタ)	-	1	-	-		
140	12621-4471-0	フロート(ピンナシ)	-	1	-	-		
150	E4194-4413-0	ノズル(メイン)	-	1	-	-		
160	EG944-4426-0	メーンジエツト	-	1	-	-		
170	E4194-4473-0	チヤンバ,コンプ(フロート)	-	1	-	-		
180	E4194-4451-0	レバー(チヨーク)	-	1	-	-		
190	12182-4465-0	リング	-	1	-	-		
200	12271-4467-0	リング2	-	1	-	-		
210	13266-4474-0	フロートチヤンバーパツキン	-	1	-	-		
220	12621-4486-0	クリツプ	-	1	-	-		
230	04816-06110	Oリング	-	1	-	-		
240	E4194-4476-0	ボルト	-	1	-	-		
250	E6155-4515-0	ホース(エアベント)	-	1	-	-		
260	12004-4484-0	ニードル-A	-	1	-	-		

⟷ 新旧部品兼用可；≠ 新旧部品兼用不可；⟵ 新部品は旧部品に兼用可；⟶ 旧部品は新部品に兼用可

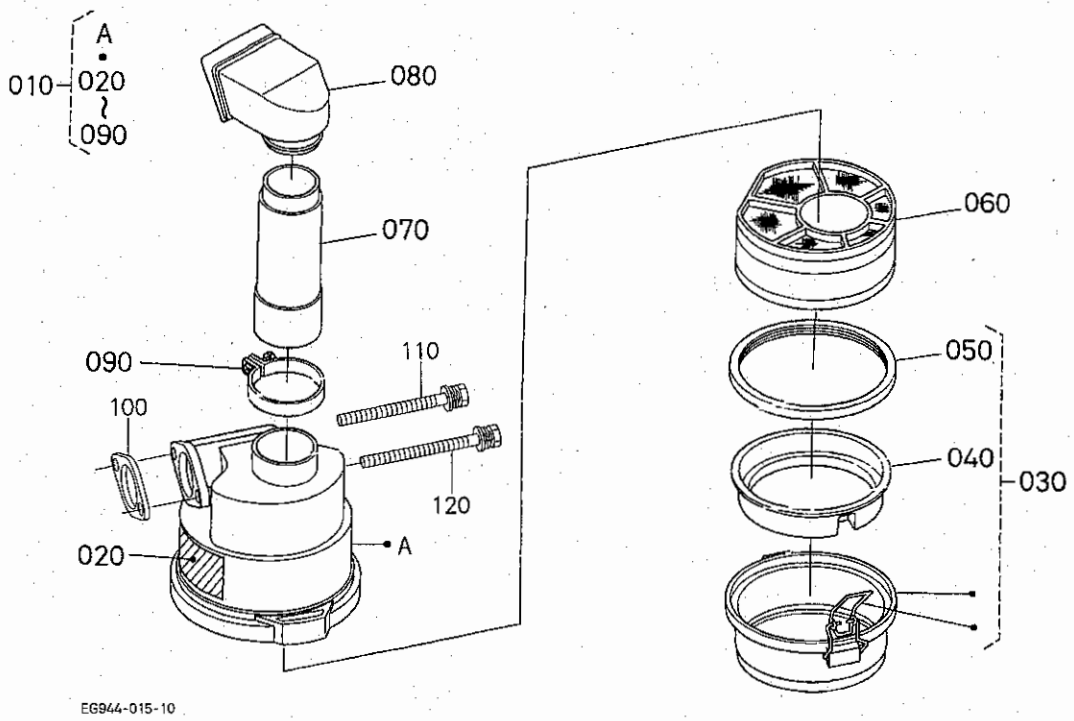

A:GR250-E-GML-OR1 B:GR250-E-GML-OR2 C:GR250-E-DML-OR1

図番	品番	部品名称	数量 A	数量 B	数量 C	数量 D	互換性	備考
010	E4194-1101-0	エアクリーナ,アッシ	1	-	1	-		
020	E3174-8745-0	ラベル（エアクリーナ）	1	-	1	-		
030	E4194-1124-0	オイルパン,アッシ（エアクリーナ）	1	-	1	-		
040	E4194-1144-0	ダンパ（オイルパン）	1	-	1	-		
050	E4194-1130-0	ガスケット（オイルパン）	1	-	1	-		
060	E4194-1118-0	エレメント,アッシ（エアクリーナ）	1	-	1	-		
070	E4194-1163-0	パイプ（エアクリーナ）	1	-	1	-		
080	E4194-1135-0	キャップ,コンプ（エアクリーナ）	1	-	1	-		
090	E4194-1153-0	クランプ（エアクリーナ）	1	-	1	-		
100	E6155-1151-0	ガスケット（エアクリーナ）	1	-	1	-		
110	E4194-9101-0	ボルト	1	-	1	-		
120	E4194-9103-0	ボルト	1	-	1	-		

⟷ 新旧部品兼用可；≠ 新旧部品兼用不可；⟵ 新部品は旧部品に兼用可；⟶ 旧部品は新部品に兼用可

040202 エアークリーナ（G型OR 2）

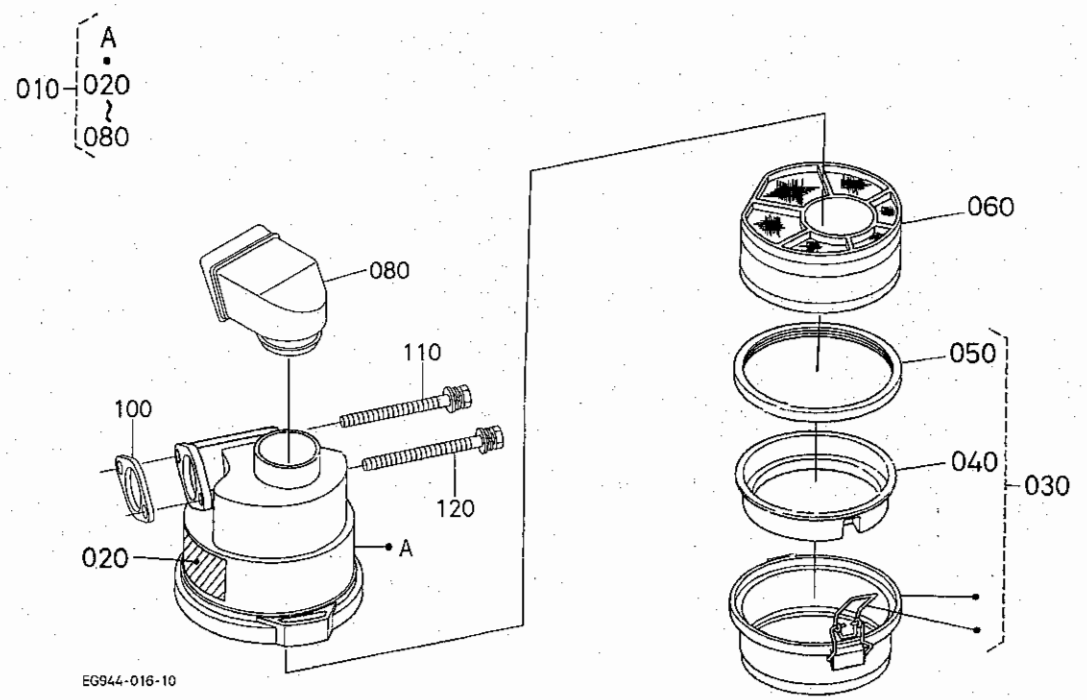

A:GR250-E-GML-OR1 B:GR250-E-GML-OR2 C:GR250-E-DML-OR1

図番	品番	部品名称	数量 A	数量 B	数量 C	数量 D	互換性	備考
010	EG944-1101-0	エアクリーナ,アッシ	-	1	-	-		
020	E3174-8745-0	ラベル（エアクリーナ）	-	1	-	-		
030	E4194-1124-0	オイルパン,アッシ（エアクリーナ）	-	1	-	-		
040	E4194-1144-0	ダンパ（オイルパン）	-	1	-	-		
050	E4194-1130-0	ガスケット（オイルパン）	-	1	-	-		
060	E4194-1118-0	エレメント,アッシ（エアクリーナ）	-	1	-	-		
070	----	ブランク	-	-	-	-		
080	E4194-1135-0	キャップ,コンプ（エアクリーナ）	-	1	-	-		
090	----	ブランク	-	-	-	-		
100	E6155-1151-0	ガスケット（エアクリーナ）	-	1	-	-		
110	E4194-9101-0	ボルト	-	1	-	-		
120	E4194-9103-0	ボルト	-	1	-	-		

⟷ 新旧部品兼用可；≠ 新旧部品兼用不可；⟵ 新部品は旧部品に兼用可；⟶ 旧部品は新部品に兼用可

040501 マフラ（D・G型OR 1）

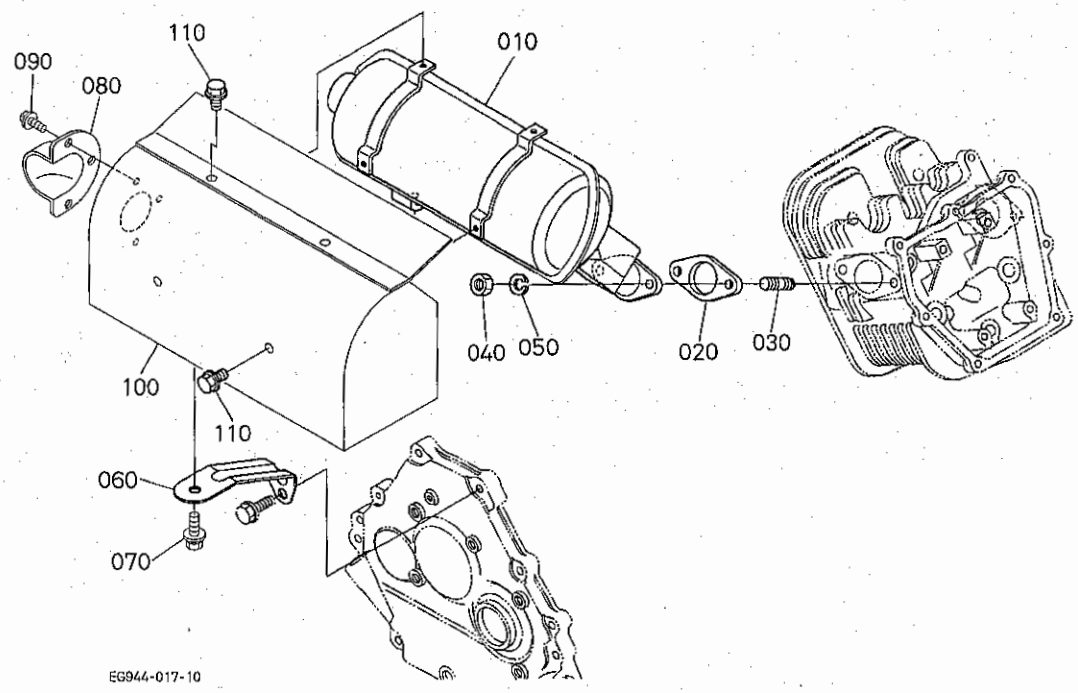

A:GR250-E-GML-OR1 B:GR250-E-GML-OR2 C:GR250-E-DML-OR1

図番	品番	部品名称	数量 A	数量 B	数量 C	数量 D	互換性	備考
010	EG944-1212-0	マフラ,コンプ	1	-	1	-		
020	12627-1223-0	ガスケットマフラ	1	-	1	-		
030	13951-9155-0	スタッド	2	-	2	-		
040	02114-50080	ナット	2	-	2	-		
050	04512-60080	バネザガネ	2	-	2	-		
060	E4194-1251-0	ステー(マフラ)	1	-	1	-		
070	01125-60816	ボルト	1	-	1	-		
080	12643-1265-0	ハイキカンカバー	1	-	1	-		
090	12314-9331-0	ザガネツキコネジ	3	-	3	-		
100	EG944-1270-0	カバー,,コンプ(マフラ)	1	-	1	-		
110	01754-50608	フランジボルト	4	-	4	-		

⟷ 新旧部品兼用可；≠ 新旧部品兼用不可；⟵ 新部品は旧部品に兼用可；⟶ 旧部品は新部品に兼用可

040502 マフラ（G型OR 2）

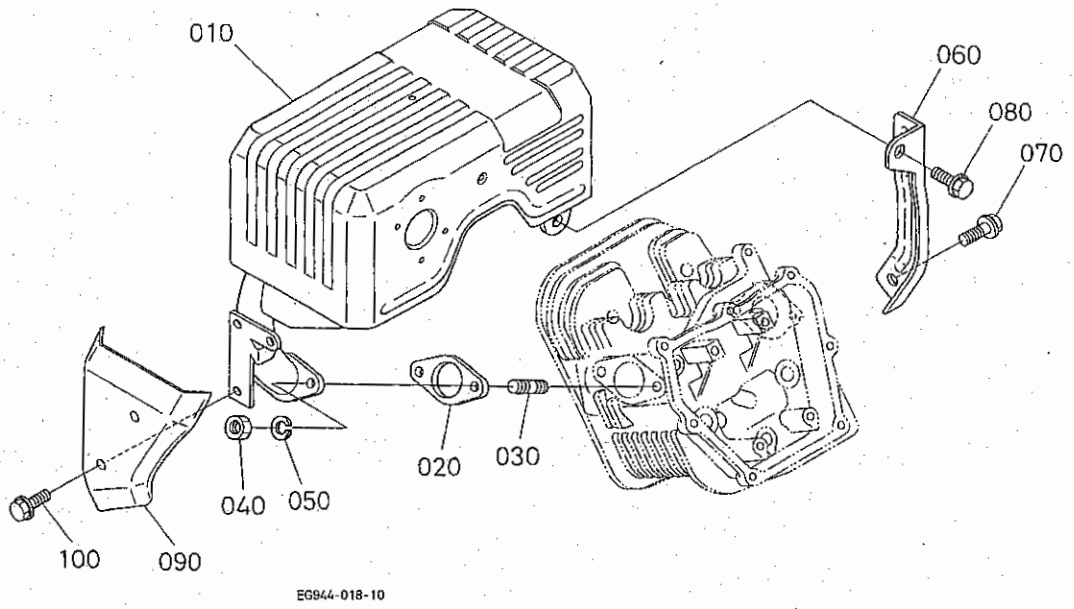

A:GR250-E-GML-OR1 B:GR250-E-GML-OR2 C:GR250-E-DML-OR1

図番	品番	部品名称	数量 A	数量 B	数量 C	数量 D	互換性	備考
010	EG944-1211-0	マフラ，コンプ	-	1	-	-		
020	12627-1223-0	ガスケットマフラ	-	1	-	-		
030	13951-9155-0	スタッド	-	2	-	-		
040	02114-50080	ナット	-	2	-	-		
050	04512-60080	バネザガネ	-	2	-	-		
060	E4191-1251-0	ステー（マフラ）	-	1	-	-		
070	01754-50816	フランジボルト	-	1	-	-		
080	01754-50812	フランジボルト	-	1	-	-		
090	E4191-1246-0	カバー（マフラフランジ）	-	1	-	-		
100	01754-50608	フランジボルト	-	2	-	-		

⟷ 新旧部品兼用可；≠ 新旧部品兼用不可；⟵ 新部品は旧部品に兼用可；⟶ 旧部品は新部品に兼用可

0600　付属品

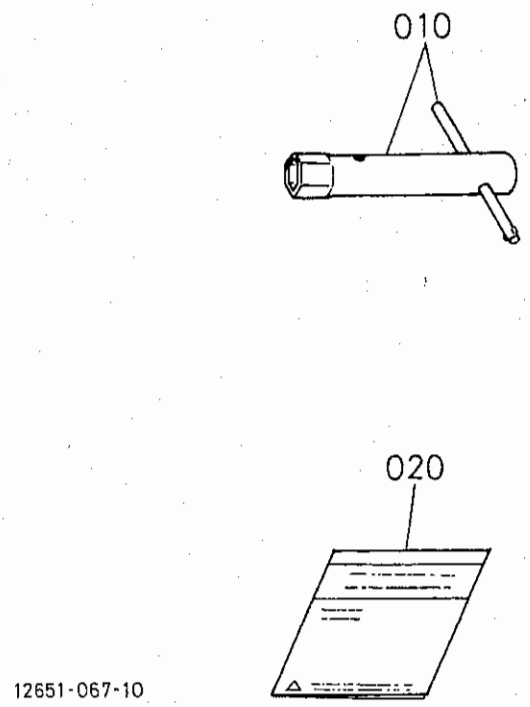

A:GR250-E-GML-OR1 B:GR250-E-GML-OR2 C:GR250-E-DML-OR1

図番	品番	部品名称	数量 A	数量 B	数量 C	数量 D	互換性	備考
010	12645-9121-0	ﾌﾟﾗｸﾞﾎﾞｯｸｽ,ｱﾂｼ	1	-	1	-		
010	E3171-9121-0	ﾚﾝﾁ,ｱﾂｼ(ｽﾊﾟｰｸﾌﾟﾗｸﾞ)	-	1	-	-		
020	E3171-8911-3	ﾄﾘｱﾂｶｲｾﾂﾒｲｼｮ	1	1	1	-		

↔ 新旧部品兼用可；≠ 新旧部品兼用不可；← 新部品は旧部品に兼用可；→ 旧部品は新部品に兼用可