クボタ空冷エンジン

純正部品表(OEM)
GS280・330系

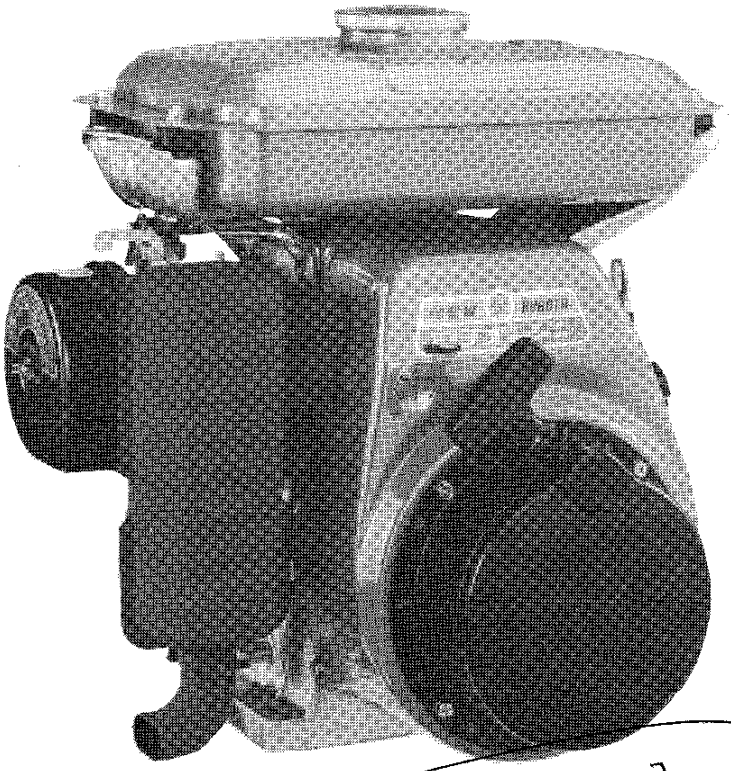

新パーツリスト

1989年3月作成

部品リスト番号
07909—03316

―― ご 注 意 ――

1．部品ご注文の際は形式、使用機械番号、コードNo.、部品名称、
　個数をご明記下さい。
2．部品ご注文の際は必ず弊社所定の注文書をご使用下さい。
3．**部品は必ずクボタ純正部品をご使用下さい。**
　(市販の類似品を使用されると早期破損などの原因となります)
4．本部品表は改良のため予告なく変更することがあります。
5．互換性欄の記号

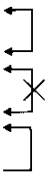

……新旧部品兼用可

……新旧部品兼用不可

……矢印の方向にのみ部品兼用可

6．数　量　欄
　実施機番
　　新旧兼用不可部品及び採用、廃止部品の実施機番です。
7．備　考　欄
　●備考欄の記号は型式名又は採用・廃止等を記入しております。

■本部品表は下記の形式を集録しております。

型式＼列	A　列	B　列	C　列	D　列
型式名 コードNo.	GS280-2G（基） 12401―00000	GS280-GML-オイルバス 12413―00000	GS330-2G（基） 12451―00000	GS330-2G-S-M2 12461―91000
		GS280-GCL-Y-TL 13426―91000		GS330-2G-S-TOW 12461―92000
		GS280-GCL-S-TL 13969―91000		GS330-GJ-S-KOB 12464―91000
		GS280-GCL-SK-カワシマ 13969―92000		
		GS280-GML-0-Y2 13434―91000		

ご 注 意

1．部品ご注文の際は形式、使用機械番号、**コードNo.**、部品名称、個数をご明記下さい。
2．部品ご注文の際は必ず弊社所定の注文書をご使用下さい。
3．**部品は必ずクボタ純正部品をご使用下さい。**
(市販の類似品を使用されると早期破損などの原因となります)
4．本部品表は改良のため予告なく変更することがあります。
5．互換性欄の記号

GS 280 330

- ……新旧部品兼用可
- ×……新旧部品兼用不可
- ……矢印の方向にのみ部品兼用可

6．数 量 欄
実施機番
新旧兼用不可部品及び採用、廃止部品の実施機番です。
7．備 考 欄
●備考欄の記号は型式名又は採用・廃止等を記入しております。

■本部品表は下記の形式を集録しております。

型式＼列	A 列	B 列	C 列	D 列
型式名 コードNo.	GS280-2G（基） 12401—00000	GS280-GML-オイルバス 12413—00000	GS330-2G（基） 12451—00000	GS330-2G-S-M2 12461—91000
		GS280-GCL-Y-TL 13426—91000		GS330-2G-S-TOW 12461—92000
		GS280-GCL-S-TL 13969—91000		GS330-GJ-S-KOB 12464—91000
		GS280-GCL-SK-カワシマ 13969—92000		
		GS280-GML-0-Y2 13434—91000		

目 次

1. シリンダ関係 …… 2
2. ブレザ関係 …… 4
3-1. エアークリーナ関係〔GS280-GCL-(Y-TL・S-TL・SK-カワシマ) GS330-(2G-S-TOW・2G-S-M2)〕 …… 5
3-2. エアークリーナ関係〔GS280-GML-オイルバス〕 …… 7
3-3. エアークリーナ関係〔GS280-GML-O-Y2〕 …… 8
3-4. エアークリーナ関係〔GS330-GJ-S-KOB〕 …… 9
4. マフラ関係 …… 10
5. カム軸関係 …… 11
6. ピストン・クランク軸関係 …… 12
7-1. フューエルタンク関係〔GS280-GML-(オイルバス) GS330-(2G-S-M2・GJ-S-KOB) GS330-2G-S-TOW(出荷部品)〕 …… 14
7-2. フューエルタンク関係〔GS280-GCL-(Y-TL・S-TL) GS280-GML-O-Y2〕 …… 16
8. ガバナ関係 …… 18
9-1. リコイルスタータ関係〔GS280-2G・ GS280-GCL-Y-TL GS280-GCL-S-TL・GS280-GCL-SK-カワシマ〕 …… 20
9-2. リコイルスタータ関係〔GS330-2G・GS330-2G-S-M2 GS330-2G-S-TOW〕 …… 21
9-3. リコイルスタータ関係〔GS280-GML-オイルバス GS280-GML-O-Y2〕 …… 22
10-1. マグネト関係(セルモータなし)〔GS280-2G・GS280-GML-(オイルバス・O-Y2) GS280-GCL-Y-TL・GS330-2G〕 …… 23
10-2. マグネト関係(セルモータ付)〔GS280-GCL-(S-TL・SK-カワシマ) GS330-2G-S-(M2・TOW)・GS330-GJ-S-KOB〕 …… 25
11. ダストカバー関係〔GS280-GML-オイルバス GS280-GML-O-Y2〕 …… 28
12. メインスイッチ関係〔GS330-2G-S-TOW・GS330-GJ-S-KOB GS330-2G-S-M2(出荷部品)〕 …… 29
13. セルスタータ分解関係〔GS280-GCL-(S-TL・SK-カワシマ) GS330-2G-S-(M2・TOW)・GS330-GJ-S-KOB〕 …… 30
14. キャブレタ分解関係 …… 32
15. 付属品関係 …… 34
16. 特別付属品関係 …… 35
品番索引 …… 36

1. シリンダ関係

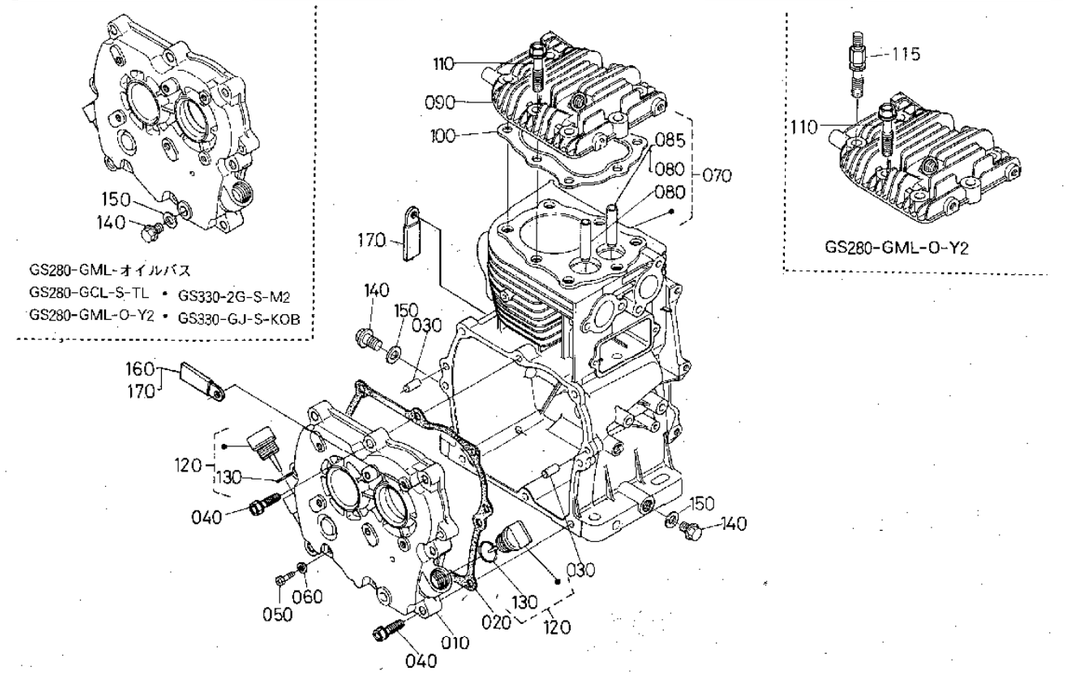

GS280-GML-(オイルバス・O-Y2)　GS330-GJ-S-KOB
A:GS280-2G, B:GS280-GCL-(Y-TL・S-TL・SK-カワシマ), C:GS330-2G, D:GS330-2G-S-(M2・TOW)

図番	コードNo.	部品名称	数量 A	数量 B	数量 C	数量 D	互換性	備考
010	13961−0105−2	クランクケース 2 アツシ	1	−	−	−		
010	13967−0105−3	クランクケース 2 アツシ	−	1	−	1		
010	13968−0105−2	クランクケース 2 アツシ	−	1	1	1		GS280−GCL−Y−TL GS280−GCL−SK−カワシマ GS330−2G−S−TOW
020	13961−0118−0	クランクケース 2 パツキン	1	1	1	1		
030	13325−9451−0	ヘイコウピン	2	2	2	2		
040	13921−9112−0	ボルト	8	8	8	8		
050	01222−50616	ボルト	−	1	1	1		
060	04714−00060	パツキン	−	1	1	1		
070	13961−0211−2	シリンダ コンプ	1 ~552863	1 ~551119	−	−	←	GS280−GML−オイルバス
070	13961−0211−8	シリンダ コンプ	1 552864~	1 551120~	−	−	→	GS280−GML−オイルバス
070	13961−0211−8	シリンダ コンプ	−	1	−	−		GS280−GML−O−Y2
070	13965−0211−8	シリンダ コンプ	−	1	−	−		
070	12451−0211−0	シリンダ コンプ	−	−	1 ~551197	−	←	
070	12451−0211−3	シリンダ コンプ	−	−	1 551198~	−	→	
070	12461−0211−0	シリンダ コンプ	−	−	−	1		
070	12465−0211−0	シリンダ コンプ	−	−	−	1		GS330−2G−S−M2
080	13961−1395−0	インレツト バルブ ガイド	1	1	2	2		
085	13961−1396−0	エキゾースト バルブ ガイド	1	1	−	−		
090	13961−0311−0	シリンダ ヘツド	1	1	1	1		
100	13961−0331−0	ヘツド ガスケツト	1	1	−	−		
100	12451−0331−0	ヘツドガスケツト	−	−	1	1		
110	13961−0345−0	ヘツドボルト	7	7	7	7		
110	13961−0345−0	ヘツドボルト	−	6	−	−		GS280−GML−O−Y2
115	13381−0346−0	ヘツドボルト 1	−	1	−	−		GS280−GML−O−Y2

1. シリンダ関係

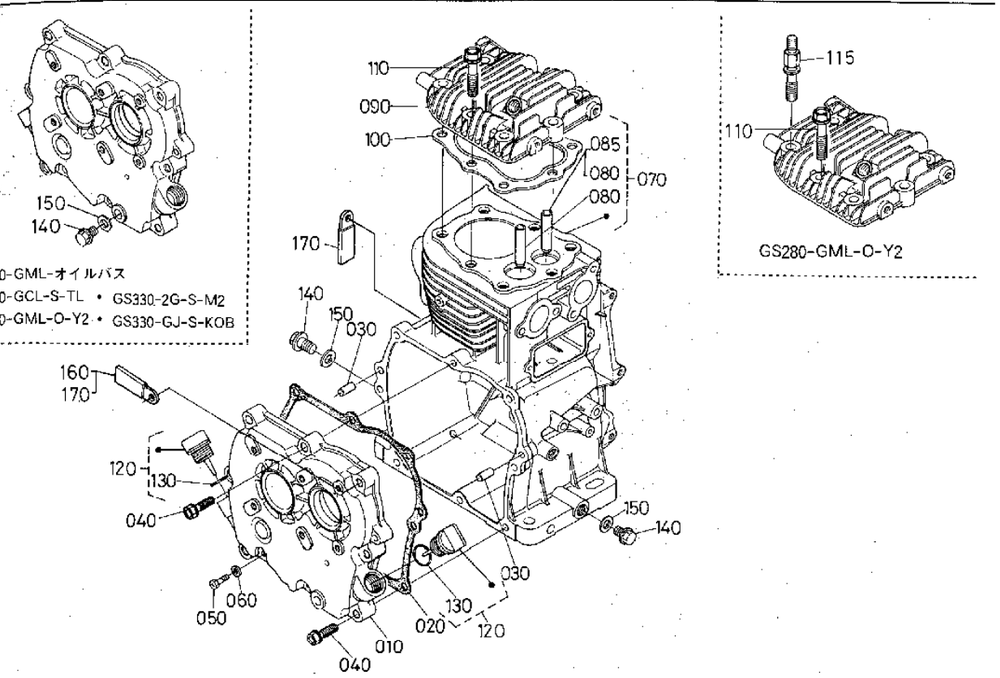

GS280-GML-(オイルバス・O-Y2)　GS330-GJ-S-KOB
A:GS280-2G, B:GS280-GCL-(Y-TL・S-TL・SK-カワシマ), C:GS330-2G, D:GS330-2G-S-(M2・TOW)

図番	コードNo.	部品名称	数量 A	数量 B	数量 C	数量 D	互換性	備考
120	13961−3308−0	キユウユプラグ アツシ	2	2	2	2		
130	04811−00180	O リング	2	2	2	2		
140	13901−3375−0	ドレンプラグ	2	2	2	2		GS280−GCL−Y−TL GS280−GCL−SK−カワシマ GS330−2G−S−TOW
140	13901−3375−0	ドレンプラグ	−	3	−	3		
150	04724−00120	パツキン	2	2	2	2		GS280−GCL−Y−TL GS280−GCL−SK−カワシマ GS330−2G−S−TOW
150	04724−00120	パツキン	−	3	−	3		
160	13824−6758−0	コード クランプ	−	2	−	2		GS280−GCL−Y−TL GS280−GCL−S−TL GS330−2G−S−TOW
170	13824−6759−0	コード クランプ (8.5−73)	−	3	−	−		GS280−GML−O−Y2

2. ブレザ関係

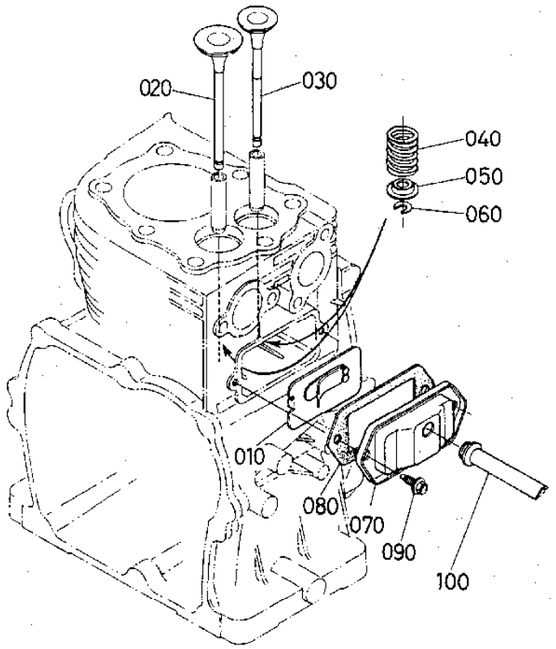

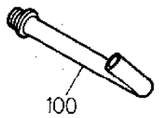

GS280-GML-オイルバス
GS280-GML-O-Y2
GS330-GJ-S-KOB

GS280-GML-(オイルバス・O-Y2)　GS330-GJ-S-KOB
A:GS280-2G, B:GS280-GCL-(Y-TL・S-TL・SK-カワシマ), C:GS330-2G, D:GS330-2G-S-(M2・TOW)

図番	コードNo.	部品名称	数量 A	数量 B	数量 C	数量 D	互換性	備考
010	13961−0501−3	ブレザ　コンプ	1	1	1	1		
020	13961−1311−0	インレット　バルブ	1	1	1	1		
030	12401−1312−0	エキゾースト　バルブ	1	1	1	1		
040	13641−1324−0	バルブ　スプリング	2	2	2	2		
050	13641−1333−0	バルブスプリング　リテーナ	2	2	2	2		
060	13268−1345−0	キユウハイキベンバネ　トメガネ	2	2	2	2		
070	12401−1381−0	タペットシツ　カバー	1	1	1	1		
080	12401−1382−0	タペットシツカバー　パツキン	1	1	1	1		
090	13801−9113−0	ボルト	2 ~552863	2	2 ~551197	2	←	GS330−GJ−S−KOB
090	13901−9102−0	ボルト	2 552864~	2	2 551198~	2	←	
090	13801−9113−0	ボルト	−	−	−	2		
100	12301−0551−0	ブレザパイプ	1	1	1	1		
100	13381−0551−0	ブレザ　パイプ	−	1	−	−		GS280−GML−オイルバス GS280−GML−O−Y2
100	13961−0551−0	ブレザ　パイプ	−	−	−	1		GS330−GJ−S−KOB

3-1. エアークリーナ関係

〔GS280-GCL-(Y-TL・S-TL・SK-カワシマ)
GS330-(2G-S-TOW・2G-S-M2)〕

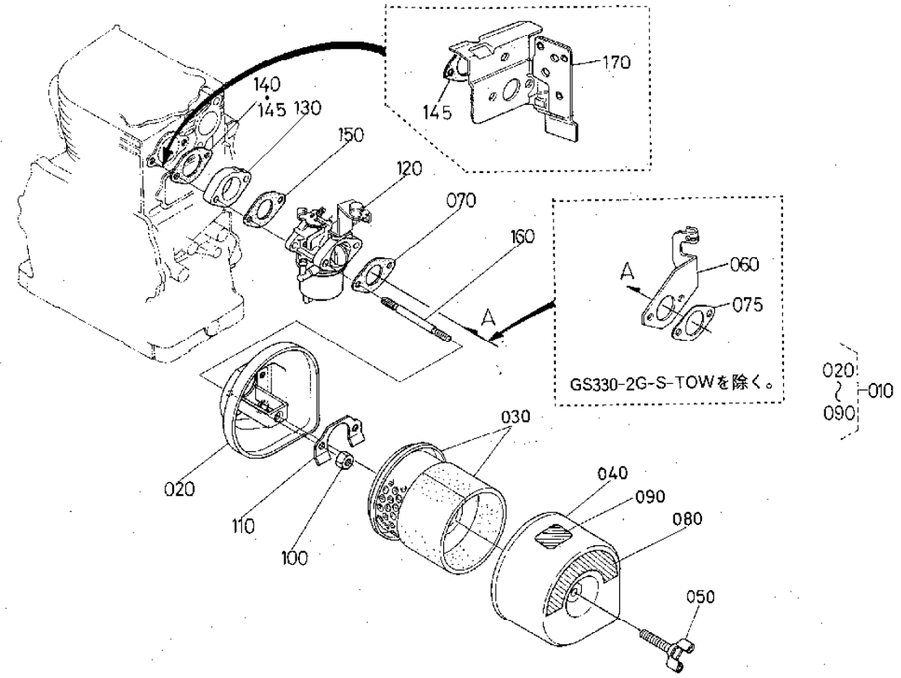

GS280-GML-(オイルバス・O-Y2)　GS330-GJ-S-KOB
A:GS280-2G, B:GS280-GCL-(Y-TL・S-TL・SK-カワシマ), C:GS330-2G, D:GS330-2G-S-(M2・TOW)

図番	コードNo.	部品名称	数量 A	数量 B	数量 C	数量 D	互換性	備考
010	12451−1101−0	エアクリーナ　アツシ	1	1	1	1		
020	12451−1115−0	エアクリーナボデー	1	1	1	1		
030	12451−1108−0	エレメント　アツシ	1	1	1	1		
040	12451−1116−0	エアクリーナカバー	1	1	1	1		
050	12451−1133−0	チヨウボルト	1	1	1	1		
060	13964−4681−0	チヨーク　ワイヤホルダ	−	1	−	1		GS330−2G−S−TOWを除く
070	13965−1151−0	エアークリーナ　パツキン	1	1	1	1		
075	12401−1151−0	エアクリーナパツキン	−	1	−	1		GS330−2G−S−TOWを除く
080	12451−8745−0	エアクリーナ　ラベル	1	1	1	1		
090	13912−8728−0	チヨーク　マーク	1	1	1	1		
100	02114−50080	ナツト	2	2	2	2		
110	13965−1155−0	オリマゲザガネ	1	1	1	1		
120	12402−4401−0	キヤブレタ　アツシ	1	−	−	−		
120	13426−4401−4	キヤブレタ　アツシ	−	1	−	−		
120	13964−4401−5	キヤブレタ　アツシ	−	1	−	−		GS280−GCL−SK−カワシマ
120	12451−4401−3	キヤブレタ　アツシ	−	−	1	−		
120	12474−4401−0	キヤブレタ　アツシ	−	−	−	1		GS330−2G−S−M2
120	12461−4401−0	キヤブレタ　アツシ	−	−	−	1		
130	13961−4615−0	キヤブレタ　フランジ	1	1	1	1		
140	12451−4616−0	キヤブレタフランジ　パツキン	1	1	1	1		GS280−GCL−Y−TL GS280−GCL−S−TL
145	13961−4616−0	キヤブレタフランジ　パツキン	1	1	1	1		
145	13961−4616−0	キヤブレタフランジ　パツキン	−	2	−	−		GS280−GCL−SK−カワシマ
150	12451−4611−0	キヤブレタ　パツキン	1	1	1	1		
150	13961−4611−0	キヤブレタ　パツキン	−	1	−	−		GS280−GCL−SK−カワシマ

3-1. エアークリーナ関係

〔GS280-GCL-(Y-TL・S-TL・SK-カワシマ)
GS330-(2G-S-TOW・2G-S-M2)〕

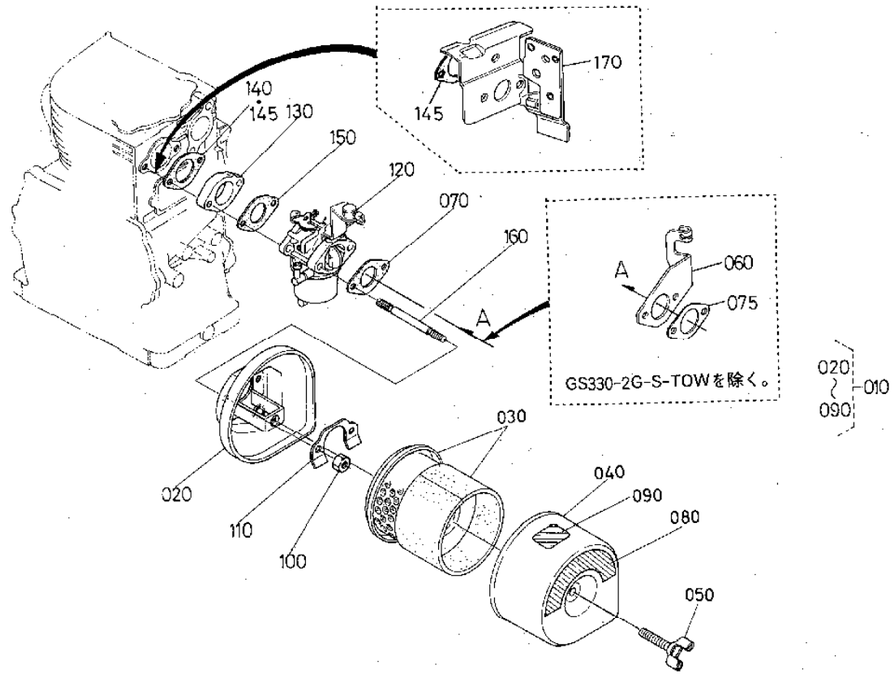

GS280-GML-(オイルバス・O-Y2)
A:GS280-2G, B:GS280-GCL-(Y-TL・S-TL・SK-カワシマ), C:GS330-2G, D:GS330-2G-S-(M2・TOW)

GS330-GJ-S-KOB

図番	コードNo.	部品名称	数量 A	数量 B	数量 C	数量 D	互換性	備考
160	13961−9152−0	スタッド	2	−	2	2		GS330−2G−S−M2
160	13963−9151−2	スタッド	−	2	−	2		
170	12451−1240−0	ボウネツカバーコンプ	1	1	1	1		
170	13969−1240−0	ボウネツカバーコンプ	−	1	−	−		GS280−GCL−SK−カワシマ

3-2. エアークリーナ関係

〔GS280-GML-オイルバス〕

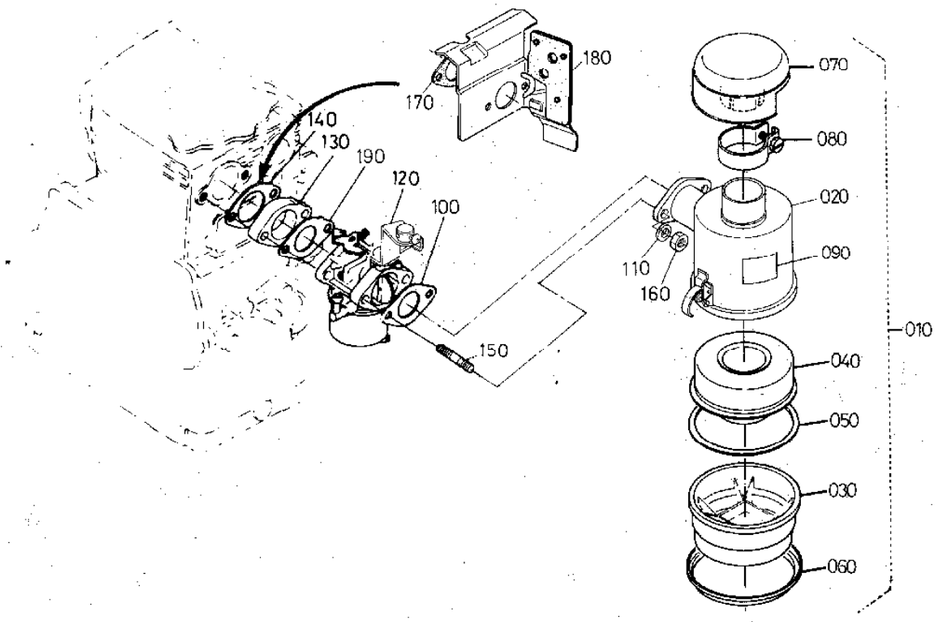

GS280-GML-(オイルバス・O-Y2)
A:GS280-2G, B:GS280-GCL-(Y-TL・S-TL・SK-カワシマ), C:GS330-2G, D:GS330-2G-S-(M2・TOW)

GS330-GJ-S-KOB

図番	コードNo.	部品名称	数量 A	数量 B	数量 C	数量 D	互換性	備考
010	12427−1101−0	エアークリーナ　アツシ	−	1	−	−		
020	12427−1115−0	ケースホンタイ　コンプ	−	1	−	−		
030	12336−1120−0	オイルパン	−	1	−	−		
040	12336−1118−0	エレメント　コンプ	−	1	−	−		
050	12336−1130−0	パツキン	−	1	−	−		
060	12336−1123−0	リテーナ　リング	−	1	−	−		
070	12336−1111−0	キヤツプコンプ	−	1	−	−		
080	12336−1125−0	バンド	−	1	−	−		
090	12379−8745−0	エアークリーナ　ラベル	−	1	−	−		
100	13961−1151−0	エアークリーナ　パツキン	−	1	−	−		
110	04512−50080	バネ　ザガネ	−	2	−	−		
120	12413−4401−0	キヤブレタ　アツシ	−	1	−	−		
130	13961−4615−0	キヤブレタ　フランジ	−	1	−	−		
140	12451−4616−0	キヤブレタフランジ　パツキン	−	1	−	−		
150	13963−9151−2	スタツド	−	2	−	−		
160	02114−50080	ナツト	−	2	−	−		
170	13961−4616−0	キヤブレタフランジ　パツキン	−	1	−	−		
180	12451−1240−0	ボウネツカバーコンプ	−	1	−	−		
190	12451−4611−0	キヤブレタ　パツキン	−	1	−	−		

3-3. エアークリーナ関係 〔GS280-GML-O-Y2〕

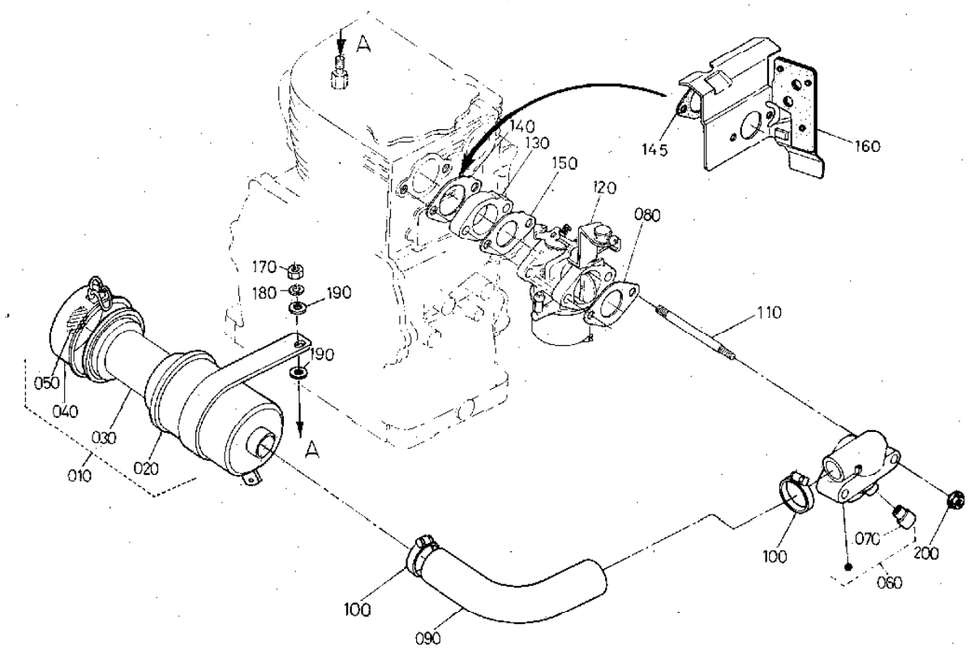

GS280-GML-(オイルバス・O-Y2) GS330-GJ-S-KOB
A:GS280-2G, B:GS280-GCL-(Y-TL・S-TL・SK-カワシマ), C:GS330-2G, D:GS330-2G-S-(M2・TOW)

図番	コードNo.	部品名称	数量 A	数量 B	数量 C	数量 D	互換性	備考
010	13381−1101−0	エアークリーナ アツシ	−	1	−	−		
020	13381−1115−0	エアークリーナ ボデー	−	1	−	−		
030	13382−1108−0	エレメント アツシ	−	1	−	−		
040	13382−1116−0	エアークリーナ カバー	−	1	−	−		
050	13382−8845−0	エアークリーナ ラベル	−	1	−	−		
060	13381−1181−0	エアクリーナフランジ コンプ	−	1	−	−		
070	13242−0555−0	イキヌキカン セツシユ	−	1	−	−		
080	13961−1151−0	エアークリーナ パツキン	−	1	−	−		
090	13381−1162−0	インレツト パイプ	−	1	−	−		
100	66591−5715−0	バンド 1	−	2	−	−		
110	13381−9152−0	スタツド	−	2	−	−		
120	13434−4401−0	キヤブレタ アツシ	−	1	−	−		
130	13961−4615−0	キヤブレタ フランジ	−	1	−	−		
140	12451−4616−0	キヤブレタフランジ パツキン	−	1	−	−		
145	13961−4616−0	キヤブレタフランジ パツキン	−	1	−	−		
150	12451−4611−0	キヤブレタ パツキン	−	1	−	−		
160	12451−1240−0	ボウネツカバーコンプ	−	1	−	−		
170	02114−50080	ナツト	−	1	−	−		
180	04512−50080	バネ ザガネ	−	1	−	−		
190	04013−50080	ヒラ ザガネ	−	2	−	−		
200	13961−9201−0	ナツト	−	2	−	−		

3-4. エアークリーナ関係 〔GS330-GJ-S-KOB〕

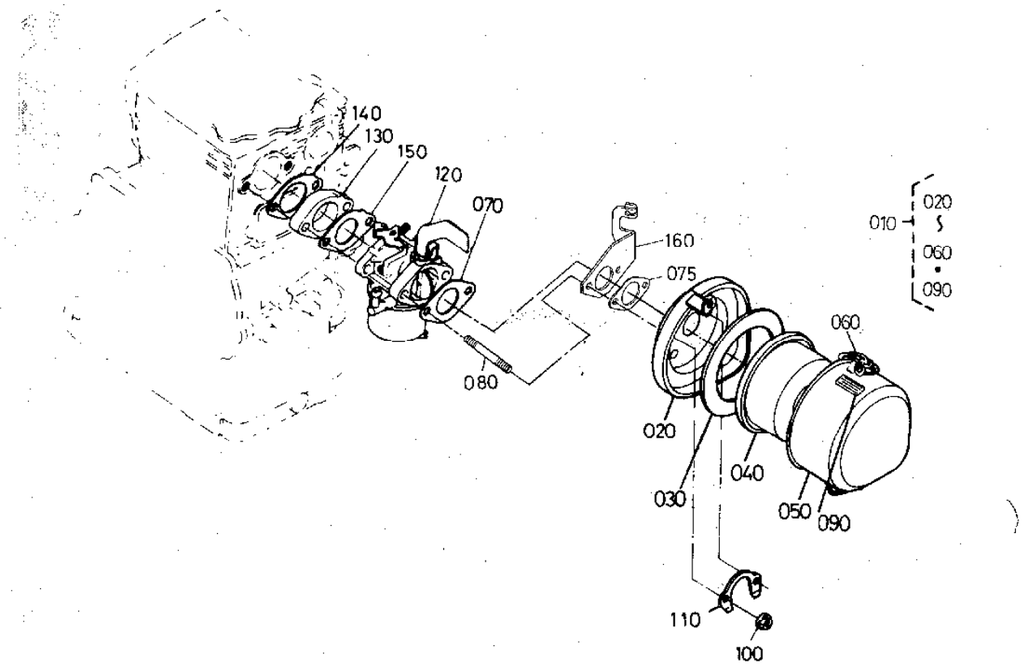

GS280-GML-(オイルバス・O-Y2) GS330-GJ-S-KOB
A:GS280-2G, B:GS280-GCL-(Y-TL・S-TL・SK-カワシマ), C:GS330-2G, D:GS330-2G-S-(M2・TOW)

図番	コードNo.	部品名称	数量 A	数量 B	数量 C	数量 D	互換性	備考
010	13332−1101−0	エアークリーナ アツシ	−	−	−	1		
020	13967−1115−0	エアークリーナ ボデー	−	−	−	1		
030	13871−1138−0	プレート	−	−	−	1		
040	13892−1108−0	エレメントアツシ	−	−	−	1		
050	13965−1116−0	エアークリーナ カバー	−	−	−	1		
060	13871−1113−0	フアスナー アツシ	−	−	−	1		
070	13965−1151−0	エアークリーナ パツキン	−	−	−	1		
075	12401−1151−0	エアクリーナパツキン	−	−	−	1		
080	13963−9151−2	スタツド	−	−	−	2		
090	13912−8728−0	チヨーク マーク	−	−	−	1		
100	02114−50080	ナツト	−	−	−	2		
110	13965−1155−0	オリマゲザガネ	−	−	−	1		
120	12474−4401−0	キヤブレタ アツシ	−	−	−	1		
130	13961−4615−0	キヤブレタ フランジ	−	−	−	1		
140	13961−4616−0	キヤブレタフランジ パツキン	−	−	−	1		
150	13961−4611−0	キヤブレタ パツキン	−	−	−	1		
160	13964−4681−0	チヨーク ワイヤホルダ	−	−	−	1		

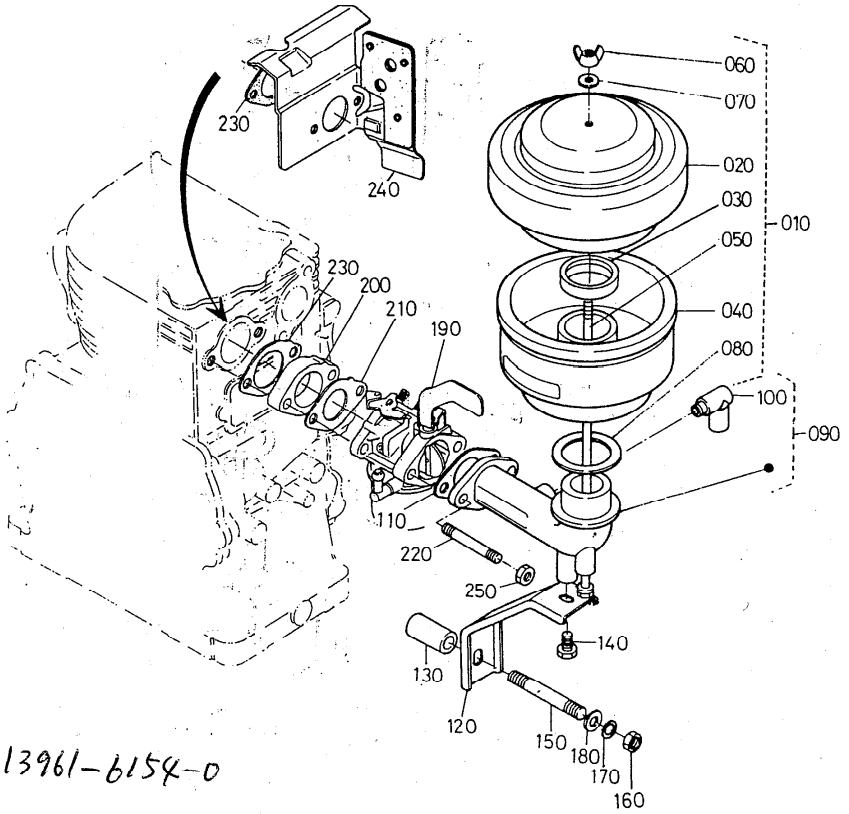

リコイルスプリング 13961-6154-0

GS280-GHL-1-ノダ
A:GS280-2G, B:GS280-GT-クリントン, C:GS330-2G, D:GS330-2GCL-Y2-チクスイ・GS330-2GML-O
GS330-2GT-オイルバス・GS330-GJ-S-ワドウ

図番	コード No.	部品名称	数量 A	数量 B	数量 C	数量 D	互換性	備考
010	12754−1101−0	エアークリーナ アツシ	−	1	−	−		
020	12754−1110−0	エレメントケース アツシ	−	1	−	−		
030	12966−1151−0	パツキン	−	1	−	−		
040	12966−1124−0	オイルパン	−	1	−	−		
050	12966−1133−0	センターボルト	−	1	−	−		
060	12966−1153−0	リングナツト	−	1	−	−		
070	12966−1117−0	エアクリーナカバーパツキン	−	1	−	−		
[illegible]	[illegible]96[illegible]−1114−0	パツキン	−	1	−	−		
090	12966−1181−0	エアクリーナフランジ コンプ	−	1	−	−		
100	13572−0555−0	ブレザパイプ ツギテ	−	1	−	−		
110	13961−1151−0	エアークリーナ パツキン	−	1	−	−		
120	12966−1157−0	エアクリーナステー	−	1	−	−		
130	12966−1139−0	カラー	−	1	−	−		
140	13641−7452−0	ボルト	−	1	−	−		
150	13184−9151−0	スタツド	−	1	−	−		
160	02114−50080	ナツト	−	1	−	−		
170	04512−50080	バネ ザガネ	−	1	−	−		
180	04013−50080	ヒラ ザガネ	−	1	−	−		
190	12754−4401−0	キヤブレタ アツシ	−	1	−	−		
200	13961−4615−0	キヤブレタ フランジ	−	1	−	−		
210	13961−4611−0	キヤブレタ パツキン	−	1	−	−		
220	13963−9151−2	スタツド	−	2	−	−		
230	13961−4616−0	キヤブレタフランジ パツキン	−	2	−	−		
240	12451−1240−0	ボウネツカバーコンプ	−	1	−	−		

13932-0551-0 ブリザーパイプ

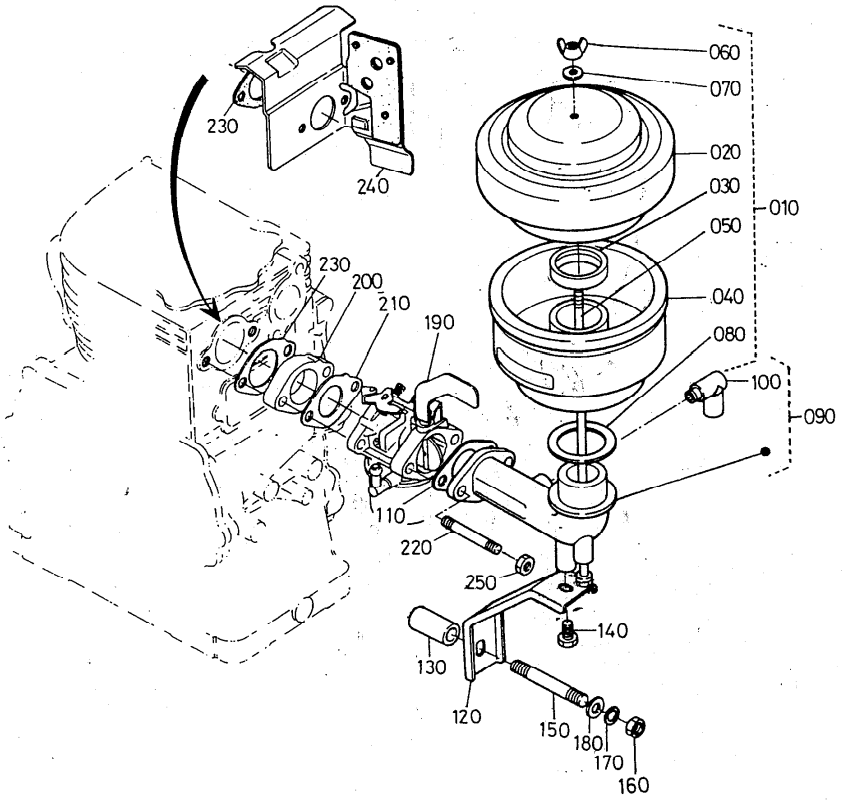

GS280-GHL-1-ノダ　GS330-2GT-オイルバス・GS330-GJ-S-ワドウ
A:GS280-2G,　B:GS280-GT-クリントン,　C:GS330-2G,　D:GS330-2GCL-Y2-チクスイ・GS330-2GML-O

図番	コード No.	部品名称	数量 A	数量 B	数量 C	数量 D	互換性	備考
250	02114—50080	ナット	—	2	—	—		

4. マフラ関係

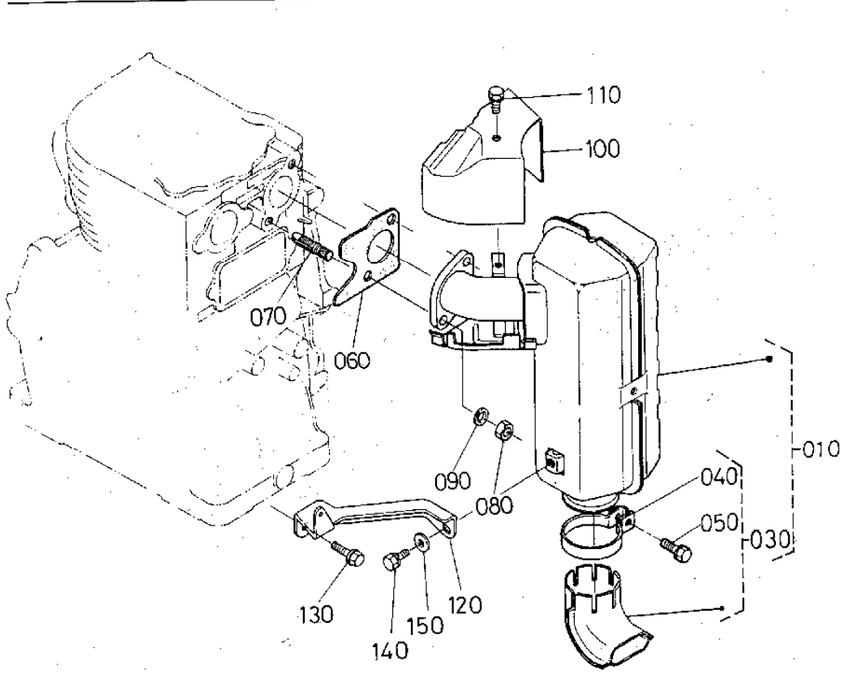

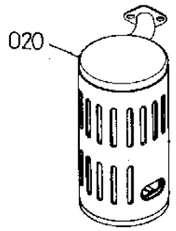

GS280-GML-オイルバス
GS280GML-O-Y2

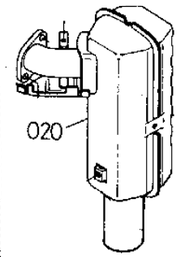

GS330-GJ-S-KOB
GS330-2G-S-M2

GS280-GML-(オイルバス・O-Y2)
A:GS280-2G, B:GS280-GCL-(Y-TL・S-TL・SK-カワシマ), C:GS330-2G, D:GS330-2G-S-(M2・TOW)

GS330-GJ-S-KOB

図番	コードNo.	部品名称	数量 A	数量 B	数量 C	数量 D	互換性	備考
010	12401−1201−0	マフラ アツシ	1	1	−	−		GS280-GCL-Y-TL GS280-GCL-S TL
010	13969−1201−0	マフラ アツシ	−	1	−	−		GS280−GCL−SK−カワシマ
010	12451−1201−0	マフラ アツシ	−	−	1	−		
010	12465−1201−0	マフラ アツシ タイネツクロ	−	−	−	1		GS330-2G-S-TOW
020	13381−1212−0	マフラ コンプ	−	1	−	−		GS280−GML−オイルバス GS280−GML−O−Y2
020	12451−1212−2	マフラ コンプ	−	−	−	1		GS330−2G−S−M2
020	12464−1212−0	マフラ コンプ	−	−	−	1		GS330−GJ−S−KOB
030	12401−1263−0	ハイキカンカバー アツシ	1	1	1	1		GS280−GCL−Y−TL GS280−GCL−Y−TL GS330−2G−S −TOW
030	13969−1263−0	ハイキカンカバー アツシ	−	1	−	−		GS280−GCL−SK−カワシマ
040	12401−1213−0	マフラ バンド	1	1	1	1		GS280-GCL-Y-TL GS280-GCL-S-TL
050	01020−50625	ボルト	1	1	1	1		GS280-GCL-SK-カワシマ GS330-2G-S-TOW
060	13961−1223−0	マフラ パツキン	1	1	1	1		
070	13961−9151−0	スタツド	2	2	2	2		
080	02114−50080	ナツト	2	2	2	2		
090	04512−50080	バネ ザガネ	2	2	2	2		
100	12451−1272−0	マフラフランジカバー	1	1	1	1		
110	12121−9115−0	フランジ ボルト	1	1	1	1		
120	13961−1251−0	マフラ ステー	1	1	1	1		
130	13185−9113−0	ボルト	1	1	1	1		GS280-GCL-Y-TL GS280-GCL-S-TL GS280-GCL-SK-カワシマ
140	01123−50814	ボルト	1	1	1	1		
150	04012−50080	ヒラ ザガネ	1	1	1	1		

5. カム軸関係

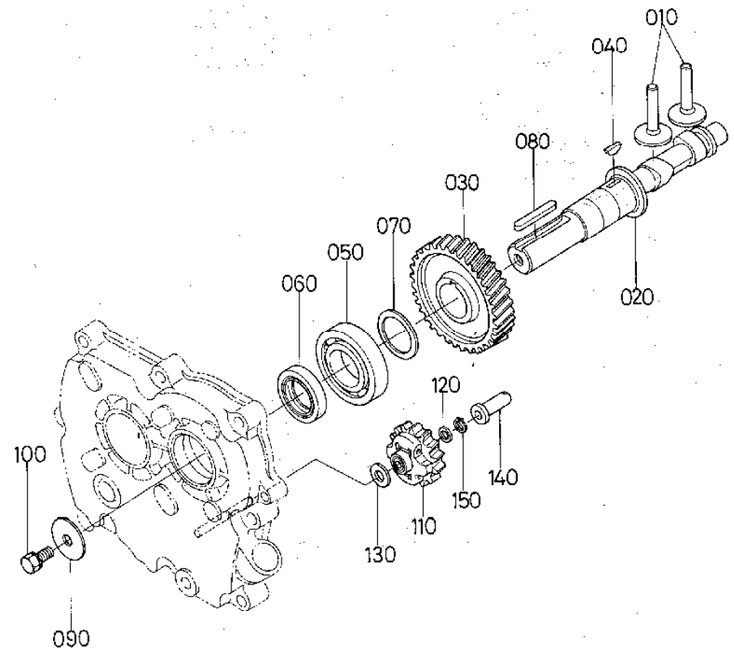

GS280-GML-(オイルバス・O-Y2)
A:GS280-2G, B:GS280-GCL-(Y-TL・S-TL・SK-カワシマ), C:GS330-2G, D:GS330-2G-S-(M2・TOW)

GS330-GJ-S-KOB

図番	コードNo.	部品名称	数量 A	数量 B	数量 C	数量 D	互換性	備考
010	13961−1555−0	タペツト	2	2	2	2		
020	13961−1615−2	カム ジク	1	1	1	1		
030	13961−1651−0	カム ギヤー	1	1	1	1		
040	05811−00416	ハンゲツ キー	1	1	1	1		
050	08103−06206	ボール ベアリング	1	1	1	1		
060	13961−1664−0	オイル シール	1	1	1	1		
070	13641−2368−0	シム 20	1	1	1	1		
070	13641−1655−0	シム 25	1	1	1	1		
070	13641−2362−0	シム 30	1	1	1	1		
070	13641−1656−0	シム 35	1	1	1	1		
070	13641−2363−0	シム 40	1	1	1	1		
080	05712−00735	フエザ キー	1	1	1	1		
090	13961−8421−0	プーリオサエ ザガネ	1	1	1	1		
090	13621−8421−0	プーリーオサエザガネ	−	1	−	−		GS280−GML−オイルバス
100	01123−50820	ボルト	1	1	1	1		
110	13961−5529−0	ガバナギヤー コンプ	1	1	1	1		
120	13641−5533−3	ザガネ 1	1	1	1	1		
130	13641−5534−2	ザガネ 2	1	1	1	1		
140	13961−5545−0	ガバナ スリーブ	1	1	1	1		
150	13641−5536−3	ストツパ	1	1	1	1		

GS
280
330

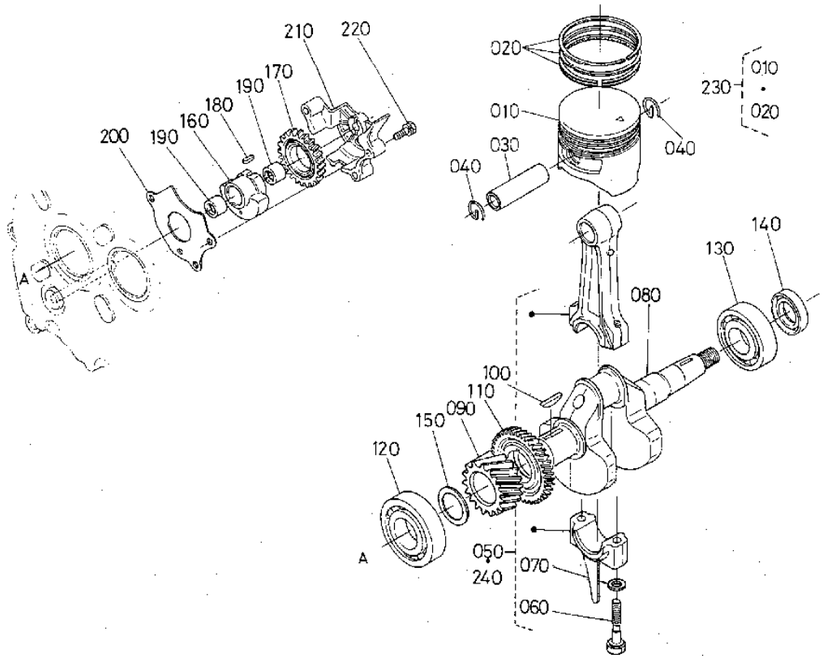

GS280-GML-(オイルバス・O-Y2)　　GS330-GJ-S-KOB
A:GS280-2G, B:GS280-GCL-(Y-TL・S-TL・SK-カワシマ), C:GS330-2G, D:GS330-2G-S-(M2・TOW)

図番	コードNo.	部品名称	数量 A	数量 B	数量 C	数量 D	互換性	備考
010	13961−2111−0	ピストン	1	1	−	−		STD
010	12451−2111−0	ピストン	−	−	1	1		STD
010	13961−2192−0	ピストン (0.25)	1	1	−	−		+0.25MM
010	13961−2191−0	ピストン	1	1	−	−		+0.5MM
010	12451−2191−0	ピストン	−	−	1	1		+0.5MM
020	13961−2105−0	ピストンリング アツシ	1	1	−	−		STD
020	12451−2105−0	ピストンリング アツシ	−	−	1	1		STD
020	13961−2110−0	ピストンリングアツシ (0.25)	1	1	−	−		+0.25MM
020	13961−2109−0	ピストンリング アツシ	1	1	−	−		+0.5MM
020	12451−2109−0	ピストンリング アツシ	−	−	1	1		+0.5MM
030	13961−2131−0	ピストンピン	1	1	1	1		
040	13961−2133−0	ピストンピントメワ	2	2	2	2		
050	13961−2201−0	コンロツド アツシ	1	1	1	1		
060	13961−2214−0	コンロツド ボルト	2	2	2	2		
070	12181−2217−0	ロツドボルト ザガネ	2	2	2	2		
080	13961−2311−0	クランク ジク	1	−	−	−		
080	13968−2311−0	クランク ジク	−	1	1	1		
090	13961−2411−0	クランク ギヤー	1	1	1	1		
100	05811−00416	ハンゲツ キー	1	−	−	−		
100	13968−9523−0	ハンゲツ キー	−	1	1	1		
110	13968−2644−0	バランサ ギヤー 1	−	1	1	1		
120	08103−06206	ボール ベアリング	1	1	1	1		
130	08103−06305	ボール ベアリング	1	1	1	1		
140	13961−2364−0	オイル シール	1	1	1	1		

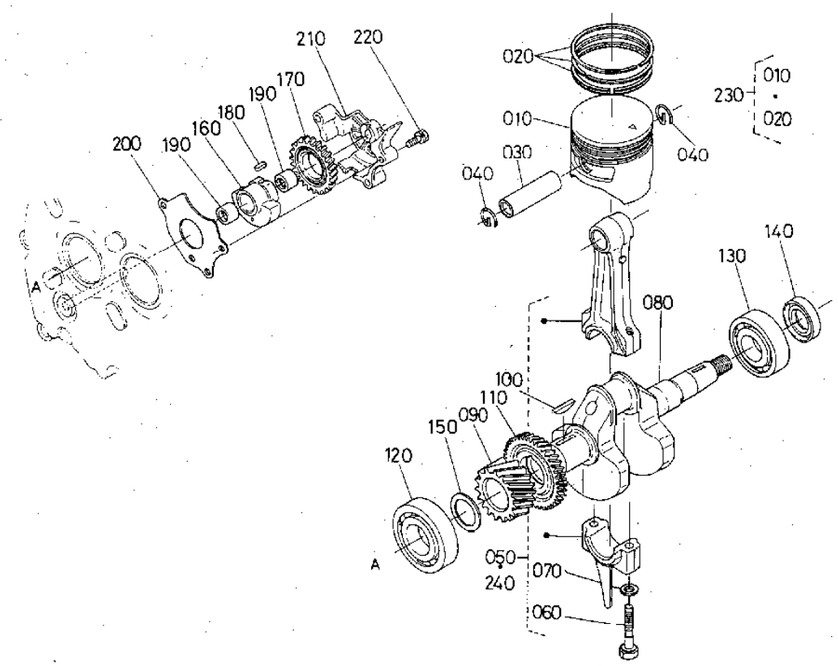

GS280-GML-(オイルバス・O-Y2)　　GS330-GJ-S-KOB
A:GS280-2G, B:GS280-GCL-(Y-TL・S-TL・SK-カワシマ), C:GS330-2G, D:GS330-2G-S-(M2・TOW)

図番	コードNo.	部品名称	数量 A	数量 B	数量 C	数量 D	互換性	備考
150	13641−2368−0	シム 20	1	1	1	1		
150	13641−1655−0	シム 25	1	1	1	1		
150	13641−2362−0	シム 30	1	1	1	1		
150	13641−1656−0	シム 35	1	1	1	1		
150	13641−2363−0	シム 40	1	1	1	1		
160	13968−2625−0	バランサ	−	1	1	1		
170	13968−2645−0	バランサ ギヤー 2	−	1	1	1		
180	13662−9503−0	フエザー キー	−	1	1	1		
190	13968−2628−0	ニードル ベアリング	−	2	2	2		
200	13968−2636−0	バランサ シキリイタ	−	1	1	1		
210	13968−2621−0	バランサ ケース	−	1	1	1		
220	01120−50842	ボルト	−	3	3	3		
230	13961−2186−0	オーバサイズピストンセット(25)	1	1	−	−		+0.25MM
230	13961−2185−0	オーバサイズ ピストンセット	1	1	−	−		+0.5MM
230	12451−2185−0	オーバサイズ ピストン セット	−	−	1	1		+0.5MM
240	13961−2200−0	0.25コンロツドサービスセット	1	1	1	1		−0.25MM
240	13961−2202−0	0.5コンロツドサービスセット	1	1	1	1		−0.5MM

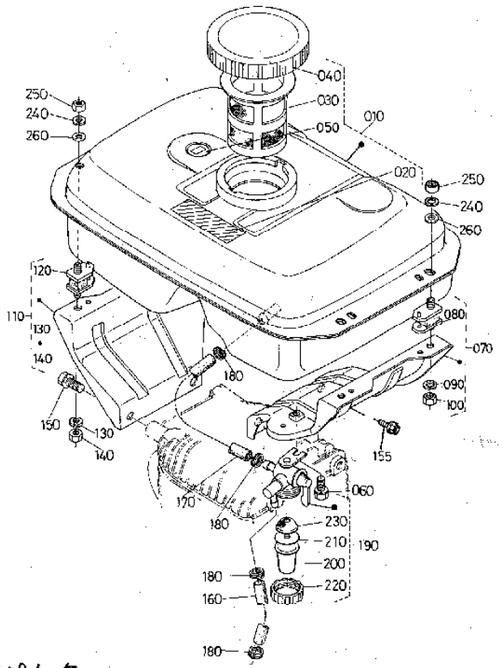

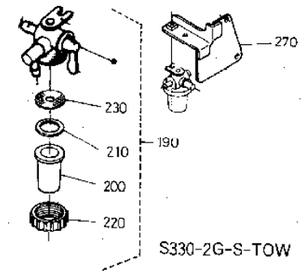

S330-2G-S-TOW

GS280-GCL-SK-カワシマ

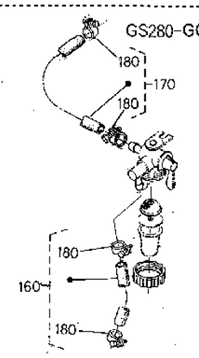

新コード
12402-4101-5

GS280-GML-(オイルバス・O-Y2) GS330-GJ-S-KOB
A:GS280-2G, B:GS280-GCL-(Y-TL・S-TL・SK-カワシマ), C:GS330-2G, D:GS330-2G-S-(M2・TOW)

図番	コードNo.	部品名称	数量 A	数量 B	数量 C	数量 D	互換性	備考
010	12402−4101−0	フユーエルタンク アツシ	1	1	1	1		
020	13387−8721−0	チユウイラベル	1	1	1	1		
030	13662−4135−0	フイルタ	1	1	1	1		
040	12521−4103−0	フユーエルタンクキャツプ アツシ	1	1	1	1		
050	12511−4170−0	フユーエルレベルゲージ アツシ	1	1	1	1		
060	01202−50614	ボルト	1	1	1	1		
070	13961−4158−4	フユーエルタンク ステー 1 アツシ	1	1	1	1		
080	13961−4141−2	ボウシン ゴム	2	2	2	2		
090	04512−50060	バネ ザガネ	2	2	2	2		
100	02014−50060	ナツト	2	2	2	2		
110	13961−4159−4	フユーエルタンク ステー 2 アツシ	1	1	1	1		GS330-2G-S-TOWを除く
120	13961−4141−2	ボウシン ゴム	2	2	2	2		
130	04512−50060	バネ ザガネ	2	2	2	2		
140	02014−50060	ナツト	2	2	2	2		
150	13921−9113−0	ボルト	4	4	4	4		GS330−2G−S−TOW GS330−GJ−S−KOBを除く
155	13921−9113−0	ボルト	—	—	—	2		GS330−GJ−S−KOB
155	13902−9106−0	ボルト	—	—	—	2		GS330−2G−S−TOW
160	13961−4217−0	フユーエル パイプ 1	1	1	1	1		
160	13969−4201−0	フユーエルパイプ 1 アツシ	—	1	—	—		GS280−GCL−SK−カワシマ
160	12435−4217−0	フユーエルパイプ(415)	—	—	—	1		GS330−2G−S−TOW
170	13961−4218−0	フユーエル パイプ 2	1	1	1	1		
170	12493−4218−0	フユーエルパイプ	—	—	—	1		GS330−2G−S−TOW
170	13969−4202−0	フユーエルパイプ 2 アツシ	—	1	—	—		GS280−GCL−SK−カワシマ
180	13621−4236−0	フユーエルパイプトメワ	4	4	4	4		

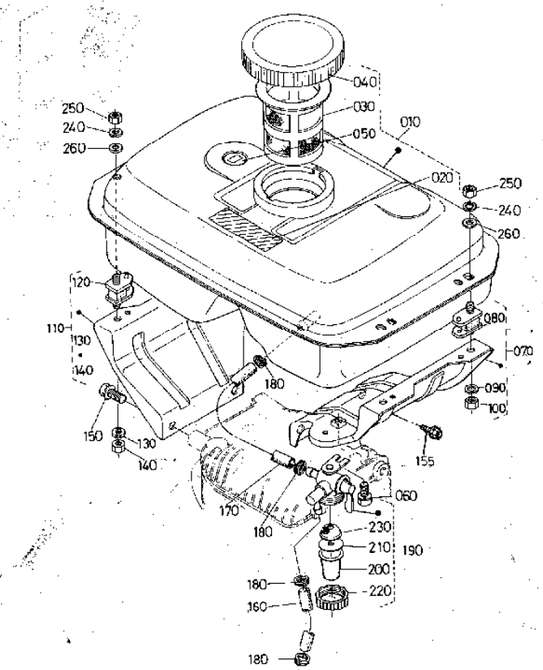

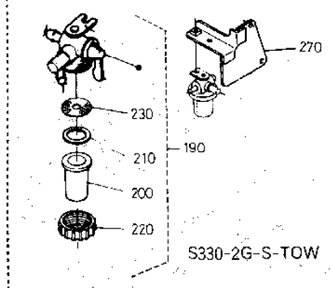

S330-2G-S-TOW

GS280-GCL-SK-カワシマ

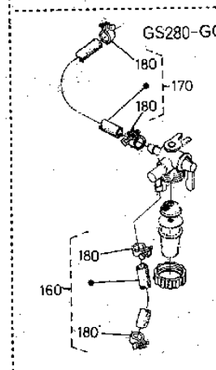

GS280-GML-(オイルバス・O-Y2) GS330-GJ-S-KOB
A:GS280-2G, B:GS280-GCL-(Y-TL・S-TL・SK-カワシマ), C:GS330-2G, D:GS330-2G-S-(M2・TOW)

図番	コードNo.	部品名称	数量 A	数量 B	数量 C	数量 D	互換性	備考
180	09318−88105	ホース バンド	—	4	—	—		GS280−GCL−SK−カワシマ
180	09318−88105	ホース バンド	—	—	—	2		GS330−2G−S−TOW
180	13621−4236−0	フユーエルパイプトメワ	—	—	—	2		GS330−2G−S−TOW
190	13901−4301−0	フユーエル フイルタ アツシ	1	1	1	1		
190	12491−4301−0	フユーエルフイルタ アツシ	—	—	—	1		GS330−2G−S−TOW
200	13901−4313−0	フイルタ ポツト	1	1	1	1		
200	13313−4313−0	フイルタ ポツト	—	—	—	1		GS330−2G−S−TOW
210	13901−4314−0	パツキン	1	1	1	1		
210	12491−4314−0	パツキン	—	—	—	1		GS330−2G−S−TOW
220	13641−4315−0	リテーナ リング	1	1	1	1		
220	12491−4315−0	リテーナ リング	—	—	—	1		GS330−2G−S−TOW
230	13641−4316−0	フイルタ エレメント	1	1	1	1		
230	12454−4316−0	フイルタ エレメント	—	—	—	1		GS330−2G−S−TOW
240	04512−50060	バネ ザガネ	4	4	4	4		
250	02014−50060	ナツト	4	4	4	4		
260	04013−50060	ヒラ ザガネ	4	4	4	4		
270	13426−4343−0	フユーエル フイルタ ホルダ	—	—	—	1		GS330−2G−S−TOW

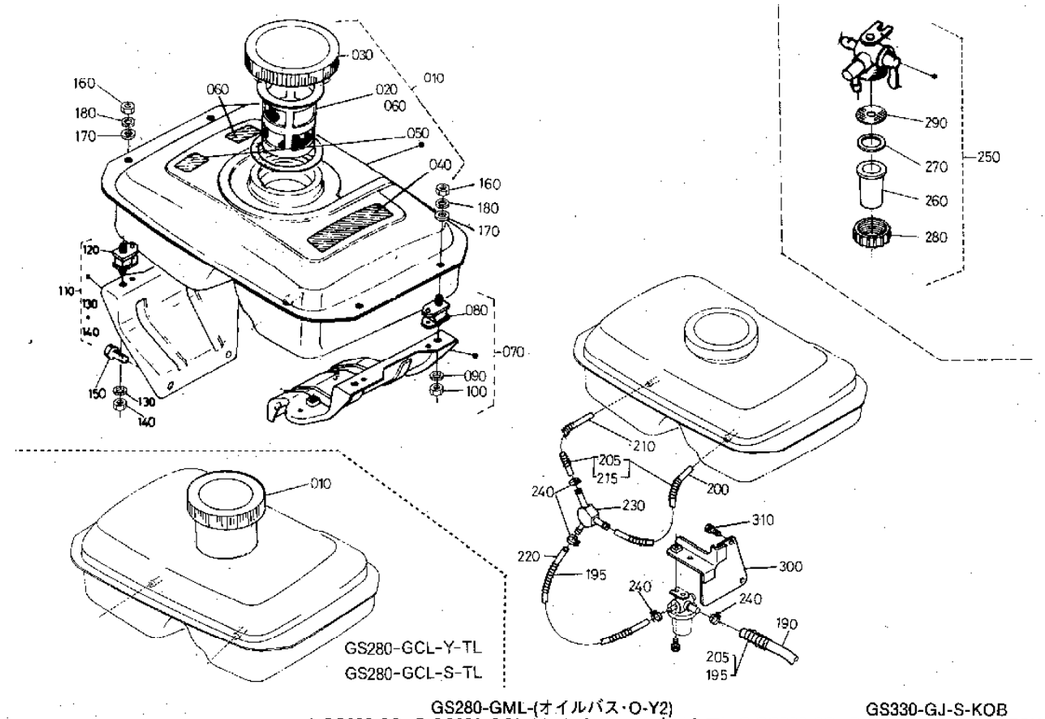

GS280-GML-(オイルバス・O-Y2)　GS330-GJ-S-KOB
A:GS280-2G, B:GS280-GCL-(Y-TL・S-TL・SK-カワシマ), C:GS330-2G, D:GS330-2G-S-(M2・TOW)

図番	コードNo.	部品名称	数量 A	数量 B	数量 C	数量 D	互換性	備考
010	13969−4101−0	フユーエルタンク　アツシ	−	1	−	−		GS280−GCL−Y−TL GS280−GCL−S−TL
010	13426−4101−0	フユーエルタンク　アツシ	−	1	−	−		GS280−GML−O−Y2
020	13662−4135−0	フイルタ	−	1	−	−		
030	12521−4103−0	フユーエルタンクキャツプ　アツシ	−	1	−	−		
040	13742−8721−0	チユウイラベル　(ハイガス)	−	1	−	−		
050	13901−8722−0	チユウイ　ラベル	−	1	−	−		
060	13595−8732−0	ムエンガソリン　ラベル	−	1	−	−		
070	13961−4158−4	フユーエルタンク　ステー　1　アツシ	−	1	−	−		
080	13961−4141−2	ボウシン　ゴム	−	2	−	−		
090	04512−50060	バネ　ザガネ	−	2	−	−		
100	02014−50060	ナツト	−	2	−	−		
110	13961−4159−4	フユーエルタンク　ステー　2　アツシ	−	1	−	−		
120	13961−4141−2	ボウシン　ゴム	−	2	−	−		
130	04512−50060	バネ　ザガネ	−	2	−	−		
140	02014−50060	ナツト	−	2	−	−		
150	13921−9113−0	ボルト	−	4	−	−		
160	02014−50060	ナツト	−	4	−	−		
170	04013−50060	ヒラ　ザガネ	−	4	−	−		
180	04512−50060	バネ　ザガネ	−	4	−	−		
190	13426−4217−0	フユーエル　パイプ　1	−	1	−	−		
195	13193−4221−0	パイプ　プロテクタ	−	2	−	−		GS280−GCL−Y−TL GS280−GCL−S−TL
200	13111−4217−0	フユーエル　パイプ	−	1	−	−		GS280−GCL−Y−TL GS280−GCL−S−TL
200	07935−05661	フユーエル　パイプ	−	1	−	−		GS280−GML−O−Y2
205	13193−4221−0	パイプ　プロテクタ	−	3	−	−		GS280−GML−O−Y2

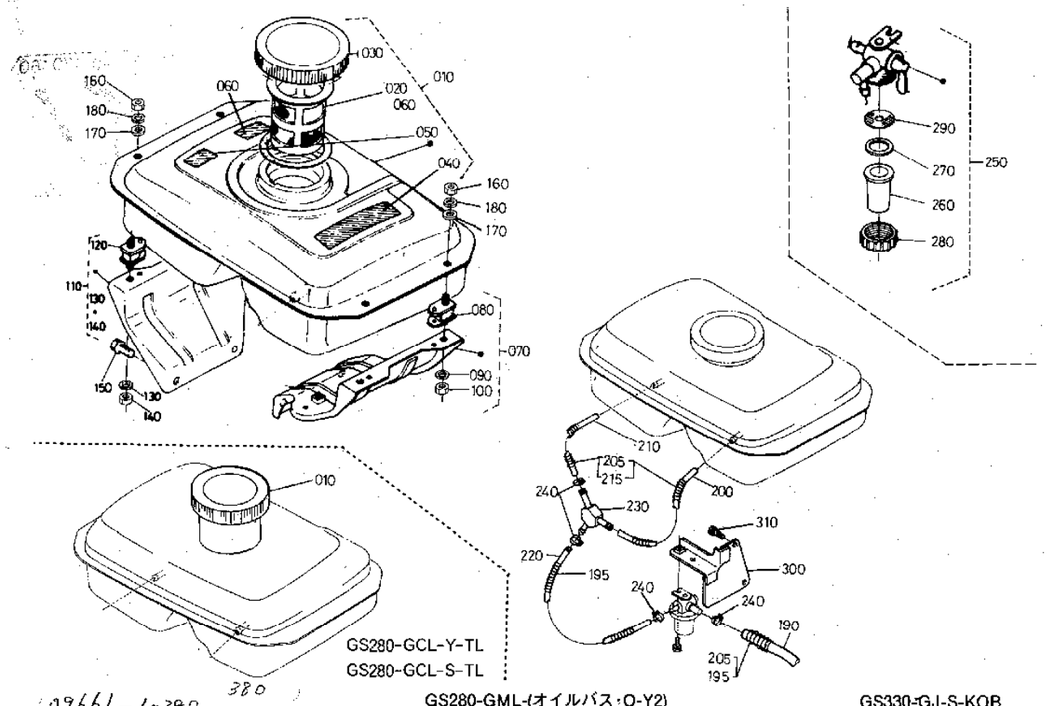

07961−6038−0

GS280-GML-(オイルバス・O-Y2)　GS330-GJ-S-KOB
A:GS280-2G, B:GS280-GCL-(Y-TL・S-TL・SK-カワシマ), C:GS330-2G, D:GS330-2G-S-(M2・TOW)

図番	コードNo.	部品名称	数量 A	数量 B	数量 C	数量 D	互換性	備考
210	13426−4218−0	フユーエル　パイプ	−	1	−	−		GS280−GCL−Y−TL GS280−GCL−S−TL
210	13837−4217−0	パイプ	−	1	−	−		GS280−GML−O−Y2
215	13426−4221−0	パイププロテクタ	−	2	−	−		GS280−GCL−Y−TL GS280−GCL−S−TL
220	13837−4217−0	パイプ	−	1	−	−		GS280−GCL−Y−TL GS280−GCL−S−TL
220	13621−4217−0	フユーエル　パイプ	−	1	−	−		GS280−GML−O−Y2
230	13426−4235−0	Yガタ　ツギテ	−	1	−	−		GS280−GCL−Y−TL GS280−GCL−S−TL
230	12483−4236−0	Tガタ　ツギテ	−	1	−	−		GS280−GML−O−Y2
240	09318−88105	ホース　バンド	−	7	−	−		GS280−GCL−Y−TL GS280−GCL−S−TL
240	13621−4236−0	フユーエルパイプトメワ	−	8	−	−		GS280−GML−O−Y2
250	12491−4301−0	フユーエルフイルタ　アツシ	−	1	−	−		
260	13313−4313−0	フイルタ　ポツト	−	1	−	−		
270	12491−4314−0	パツキン	−	1	−	−		
280	12491−4315−0	リテーナ　リング	−	1	−	−		
290	12454−4316−0	フイルタ　エレメント	−	1	−	−		
300	13426−4343−0	フユーエル　フイルタ　ホルダ	−	1	−	−		
310	13901−9102−0	ボルト	−	2	−	−		

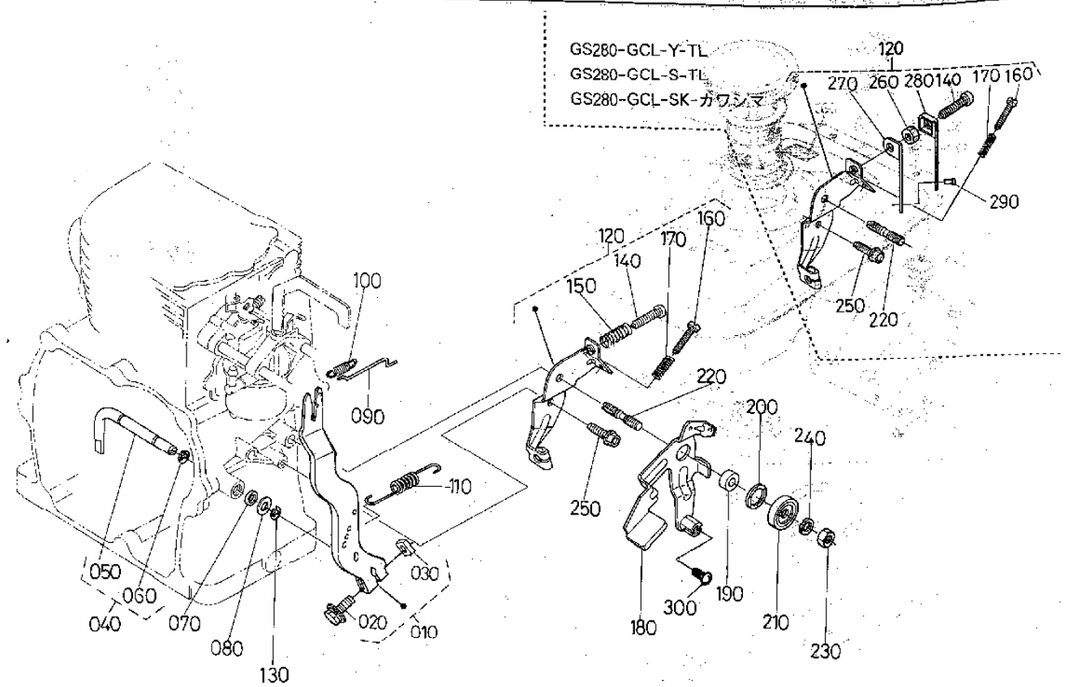

GS280-GML-(オイルバス・O-Y2)　　GS330-GJ-S-KOB
A:GS280-2G, B:GS280-GCL-(Y-TL・S-TL・SK-カワシマ), C:GS330-2G, D:GS330-2G-S-(M2・TOW)

図番	コードNo.	部品名称	数量 A	数量 B	数量 C	数量 D	互換性	備考
010	13961−5602−0	ガバナレバー　アツシ	1	1	1	1		
020	01125−50830	ボルト	1	1	1	1		
030	13961−9202−0	ナット	1	1	1	1		
040	13961−5610−0	ガバナレバージク　アツシ	1	1	1	1		
050	13961−5614−0	ガバナレバー　ジク	1	1	1	1		
060	04613−00070	ジク　サークリツプ	1	1	1	1		
070	13641−5624−0	パツキン	1	1	1	1		
080	04012−50080	ヒラ　ザガネ	1	1	1	1		
090	13961−5635−0	ガバナレンケツ　ロツド	1	1	1	1		
100	13961−5639−0	スプリング	1	1	1	1		
110	12401−5641−0	ガバナ　スプリング	1	1	1	1		
120	12401−5701−0	ソクドチヨウセイバン　アツシ	1	1	1	1		
120	13965−5701−0	ソクドチヨウセイバン　アツシ	−	1	−	−		GS280−GCL−Y−TL GS280−GCL−S−TL GS280−GCL−SK−カワシマ
120	13332−5701−0	ソクドチヨウセイバン　アツシ	−	−	−	1		GS330−GJ−S−KOB
130	04613−00070	ジク　サークリツプ	1	1	1	1		
140	03014−50635	ナベコネジ	1	1	1	1		
150	13921−5687−0	スプリング	1	1	1	1		GS280−GML−オイルバス GS280−GML−O−Y2
160	13621−9341−0	コネジ	1	1	1	1		
170	13641−5686−0	スプリング	1	1	1	1		
180	12401−5704−0	ソクドチヨウセイレバー　コンプ	1	−	1	1		GS330−2G−S−M2
180	13965−5704−0	ソクドチヨウセイレバー　コンプ	−	1	−	1		GS330−2G−S−TOW GS330−GJ−S−KOB
190	13961−5724−0	カラー	1	1	1	1		
200	13961−5738−0	スプリング　ワツシヤ	1	−	1	−		
210	13961−5765−0	プレツシヤ　プレート	1	1	1	1		

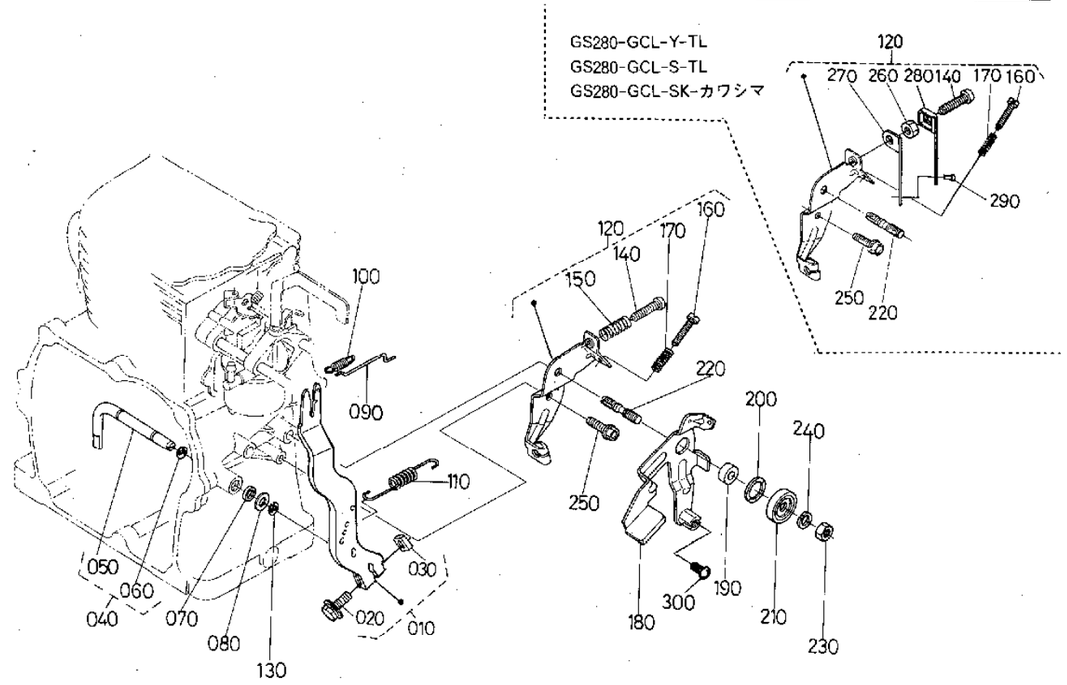

GS280-GML-(オイルバス・O-Y2)　　GS330-GJ-S-KOB
A:GS280-2G, B:GS280-GCL-(Y-TL・S-TL・SK-カワシマ), C:GS330-2G, D:GS330-2G-S-(M2・TOW)

図番	コードNo.	部品名称	数量 A	数量 B	数量 C	数量 D	互換性	備考
220	13961−9155−0	スタツド	1	1	1	1		
230	02114−50080	ナツト	1	1	1	1		
240	04512−50080	バネ　ザガネ	1	1	1	1		
250	13901−9102−0	ボルト	1	1	1	1		
260	02014−50060	ナツト	−	1	−	−		GS280−GCL−Y−TL GS280−GCL−S−TL GS280−GCL−SKカワシマ
270	13965−5697−0	ロツクプレート　1	−	1	−	−		
280	13965−5696−0	ロツクプレート　2	−	1	−	−		
290	13336−5697−0	リベツト	−	1	−	−		
300	03014−50612	ナベ　コネジ	−	1	−	1		GS330−2G−S−TOW GS330−GJ−S−KOB

9-1. リコイルスタータ関係 〔GS280-2G・GS280-GCL-Y-TL GS280-GCL-S-TL・GS280-GCL-SK-カワシマ〕

GS 280 330

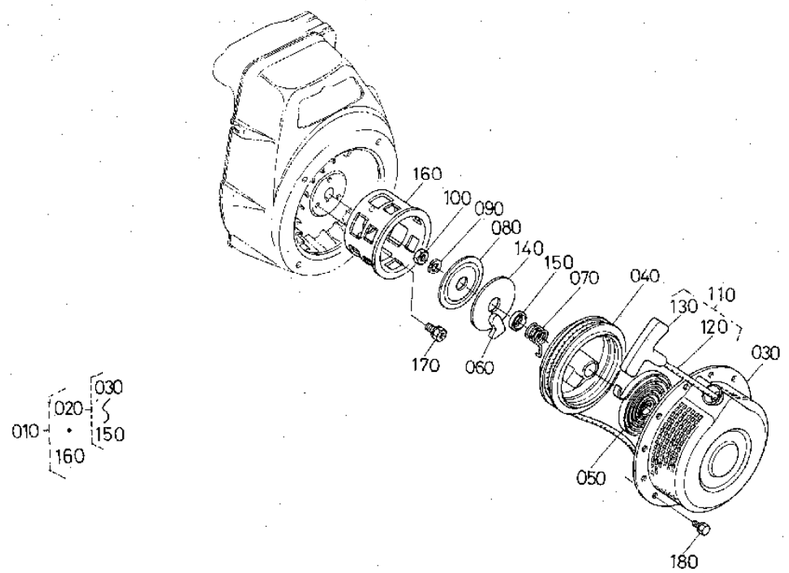

GS280-GML-(オイルバス・O-Y2) GS330-GJ-S-KOB
A:GS280-2G, B:GS280-GCL-(Y-TL・S-TL・SK-カワシマ), C:GS330-2G, D:GS330-2G-S-(M2・TOW)

図番	コードNo.	部品名称	数量 A	数量 B	数量 C	数量 D	互換性	備考
010	13961−6101−0	リコイルスタータ アッシ	1	1	−	−		
020	13961−6108−0	リコイルスタータ サブ アッシ	1	1	−	−		
030	13961−6151−0	リコイルスタータ ケース	1	1	−	−		
040	13961−6152−0	リール プレート	1	1	−	−		
050	13961−6154−0	スパイラル スプリング	1	1	−	−		
060	13961−6153−0	ラチエット コンプリート	1	1	−	−		
070	13961−6163−0	フリクション スプリング	1	1	−	−		
080	13961−6162−0	フリクション プレート	1	1	−	−		
090	04512−50080	バネ ザガネ	1	1	−	−		
100	02112−50080	ナット	1	1	−	−		
110	13961−6109−0	ロープ アッシ	1	1	−	−		
120	13961−6165−0	スタータ ロープ	1	1	−	−		
130	13961−6167−0	スタータ ノブ	1	1	−	−		
140	13961−6168−0	スライド プレート	1	1	−	−		
150	13961−6169−0	スプリング カバー	1	1	−	−		
160	13961−6174−0	スタート プーリ	1	1	−	−		
170	01123−50814	ボルト	3	3	−	−		
180	01202−50610	ボルト	4	4	−	−		

9-2. リコイルスタータ関係 〔GS330-2G・GS330-2G-S-M2 GS330-2G-S-TOW〕

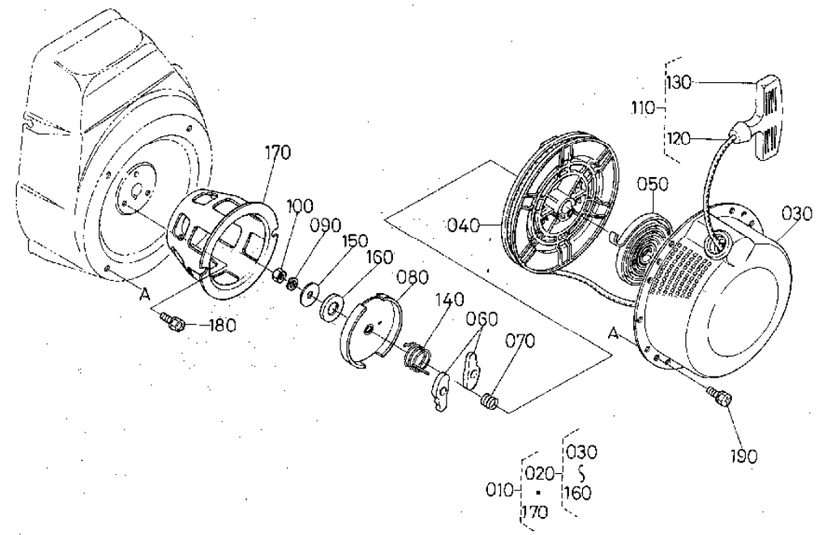

GS280-GML-(オイルバス・O-Y2) GS330-GJ-S-KOB
A:GS280-2G, B:GS280-GCL-(Y-TL・S-TL・SK-カワシマ), C:GS330-2G, D:GS330-2G-S-(M2・TOW)

図番	コードNo.	部品名称	数量 A	数量 B	数量 C	数量 D	互換性	備考
010	12451−6101−0	リコイルスタータ アッシ	−	−	1	1		
020	12451−6108−0	リコイルスタータ サブ アッシ	−	−	1	1		
030	12451−6151−0	リコイルスタータ ケース	−	−	1	1		
040	12451−6152−0	リール プレート	−	−	1	1		
050	12451−6154−0	スパイラル スプリング	−	−	1	1		
060	12451−6153−0	ラチエット	−	−	2	2		
070	12451−6163−0	フリクション スプリング	−	−	1	1		
080	12451−6162−0	フリクション プレート	−	−	1	1		
090	04512−50060	バネ ザガネ	−	−	1	1		
100	02014−50060	ナット	−	−	1	1		
110	12451−6109−0	ロープ アッシ	−	−	1	1		
120	12451−6165−0	スタータ ロープ	−	−	1	1		
130	13641−6109−0	ハンドル	−	−	1	1		
140	12451−6185−0	リタン スプリング	−	−	1	1		
150	12451−6164−0	スラスト ザガネ	−	−	1	1		
160	12451−6158−0	スラスト ザガネ B	−	−	1	1		
170	12451−6174−0	スタート プーリ	−	−	1	1		
180	01123−50814	ボルト	−	−	3	3		
190	01202−50610	ボルト	−	−	4	4		

9-3. リコイルスタータ関係　〔GS280-GML-オイルバス・GS280-GML-O-Y2〕

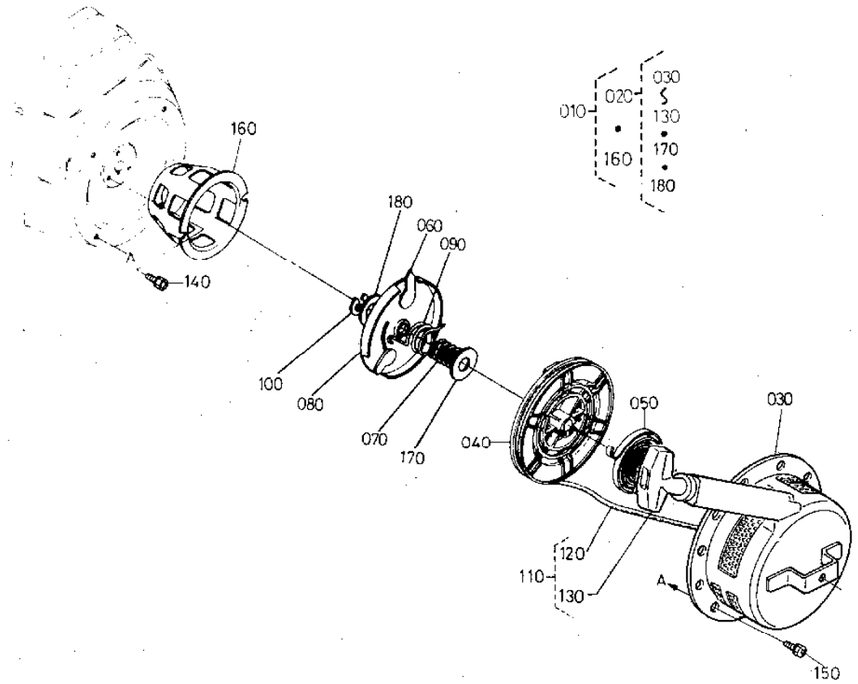

GS280-GML-(オイルバス・O-Y2)　GS330-GJ-S-KOB
A:GS280-2G, B:GS280-GCL-(Y-TL・S-TL・SK-カワシマ), C:GS330-2G, D:GS330-2G-S-(M2・TOW)

図番	コードNo.	部品名称	数量 A	数量 B	数量 C	数量 D	互換性	備考
010	13966—6101—0	リコイルスタータ　アツシ	—	1	—	—		
020	13966—6108—0	リコイルスタータ　サブ　アツシ	—	1	—	—		
030	13966—6151—0	リコイルスタータ　ケース	—	1	—	—		
040	13641—6152—0	リール	—	1	—	—		
050	13641—6154—0	スパイラル　スプリング	—	1	—	—		
060	13641—6153—0	クロー	—	3	—	—		
070	13641—6163—0	スプリング	—	1	—	—		
080	13641—6162—0	プレツシヤ　プレート	—	1	—	—		
090	13257—6185—0	リターン　スプリング	—	1	—	—		
100	13641—6156—0	イーガタ　トメワ	—	1	—	—		
110	13966—6109—0	ロープ　アツシ	—	1	—	—		
120	13966—6165—0	ロープ	—	1	—	—		
130	13641—6109—0	ハンドル	—	1	—	—		
140	01123—50818	ボルト	—	3	—	—		
150	01202—50612	ボルド	—	4	—	—		
160	13966—6174—0	スタート　プーリ	—	1	—	—		
170	13641—6164—0	スラスト　ザガネ	—	1	—	—		
180	13641—6157—0	スラスト　ザガネ	—	1	—	—		

10-1. マグネト関係(セルモータなし)　〔GS280-2G・GS280-GML-(オイルバス・O-Y2) GS280-GCL-Y-TL・GS330-2G〕

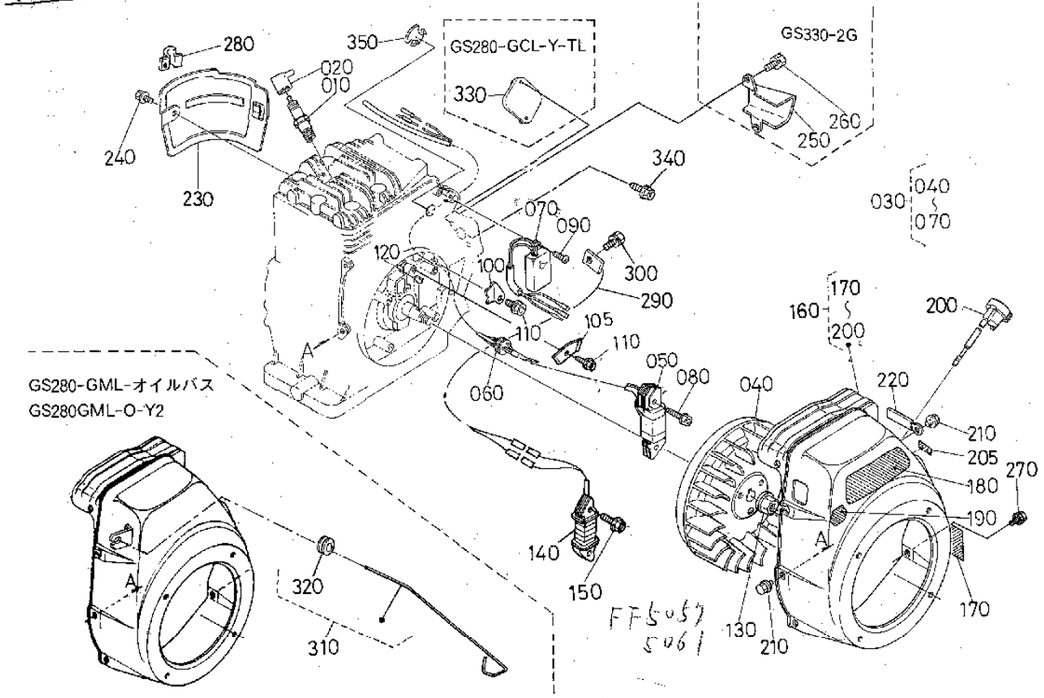

GS280-GML-(オイルバス・O-Y2)　GS330-GJ-S-KOB
A:GS280-2G, B:GS280-GCL-(Y-TL・S-TL・SK-カワシマ), C:GS330-2G, D:GS330-2G-S-(M2・TOW)

図番	コードNo.	部品名称	数量 A	数量 B	数量 C	数量 D	互換性	備考
010	13742—6771—0	スパーク　プラグ	1	1	1	—		
020	13921—6772—0	スパークプラグキャップ	1	1	1	—		
030	12401—6701—0	マグネト　アツシ	1	—	1	—		
030	13964—6701—0	マグネト　アツシ	—	1	—	—		
040	12401—6703—0	ロータ　コンプ	1	1	1	—		
050	13961—6706—0	イグニツシヨン　コイルコンプ	1	1	1	—		FF0000
[illegible]	13981—6768—0	グロメツト	1	1	1	—		
070	12401—6778—0	ユニツト　コンプ	1	—	1	—		
070	13961—6778—0	ユニツト　コンプ　BM1106	—	1	—	—		BM0000
080	13901—9101—0	ボルト	2	2	2	—		確認 4/9
090	12271—9302—0	コネジ	2	2	2	—		
100	13961—6759—0	コードクランプ	1	1	1	—		
105	13963—6757—0	コード　クランプ	—	1	—	—		
110	13901—9102—0	ボルト	1	2	1	—		
120	12331—9523—0	ハンゲツキー	1	1	1	—		
130	12331—6735—0	フライホイール　ナツト	1	1	1	—		
140	13961—6707—0	ランプ　コイル	—	1	—	—		
150	13963—9114—0	ボルト	—	2	—	—		
160	12401—7404—0	スパイラルケース　アツシ	1	—	—	—		
160	13434—7404—0	スパイラルケース　アツシ	—	1	—	—		GS280-GML-オイルバス GS280-GML-O-Y2
160	13964—7404—0	スパイラルケース　アツシ	—	1	—	—		GS280-GCL-Y-TL
160	12451—7401—0	スパイラルケース　アツシ	—	—	1	—		
170	12401—8711—0	キカンメイバン	1	—	—	—		
170	13434—8711—0	キカン　メイバン	—	1	—	—		

10-1. マグネト関係(セルモータなし)

〔GS280-2G・GS280-GML-(オイルバス・O-Y2)
GS280-GCL-Y-TL・GS330-2G〕

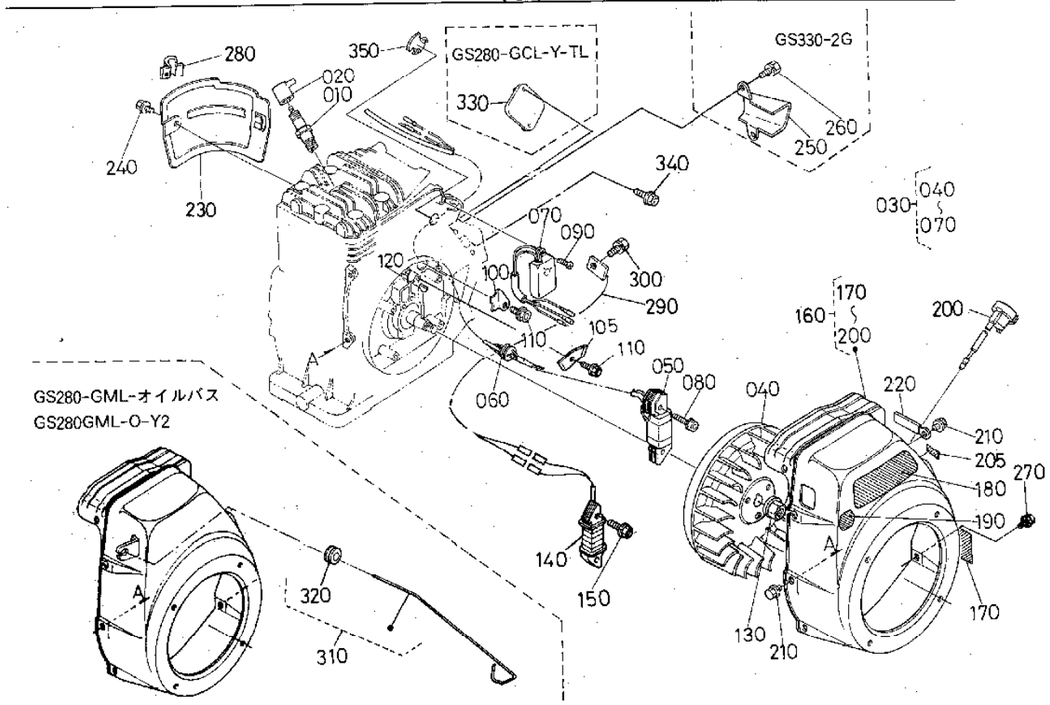

GS280-GML-(オイルバス・O-Y2)　GS330-GJ-S-KOB
A:GS280-2G, B:GS280-GCL-(Y-TL・S-TL・SK-カワシマ), C:GS330-2G, D:GS330-2G-S-(M2・TOW)

図番	コードNo.	部品名称	数量 A	数量 B	数量 C	数量 D	互換性	備考
170	13964−8711−0	キカンメイバン	−	1	−	−		GS280−GCL−Y−TL
170	12451−8711−0	キカン　メイバン	−	−	1	−		
180	13901−8716−0	クボタデンシエンジン　メイバン	1	1	1	−		
190	13629−8734−0	オイルカクニンラベル	1	1	1	−		
200	12121−6708−0	ストップスイッチ　アツシ	1	−	1	−		
200	13901−6708−2	ストップスイッチ　アツシ	−	1	−	−		
205	13921−8715−0	ストップ　マーク	−	1	−	−		
210	13641−7452−0	ボルト	5	5	5	−		
220	15272−6759−0	コード　クランプ	1	1	1	−		
230	12401−7449−0	シリンダ　カウリング	1	1	1	−		
240	13901−9102−0	ボルト	1	1	1	−		
250	12451−7446−0	ドウフウ　カバー	−	−	1	−		
260	13901−9102−0	ボルト	−	−	2	−		
270	13941−9385−0	ハツキ　クミコミ　ボルト(ウチソト)	1	1	1	−		
280	13426−6975−0	コード　クランプ	−	1	−	−		GS280−GCL−Y−TL
290	13684−6739−0	ランプ　アース　コード	−	1	−	−		
300	01150−50814	ボルト	−	1	−	−		
310	13381−5780−0	チヨークロツド　アツシ	−	1	−	−		GS280−GML−オイルバス GS280-GML-O-Y2
320	13661−5782−0	チヨークロツド　クツシヨン	−	1	−	−		
330	13964−0133−0	メクラブタ　コンプ	−	1	−	−		GS280−GCL−Y−TL
340	01123−50835	ボルト	−	2	−	−		GS280−GCL−Y−TL
350	12401−6716−0	ブラインド　プラグ	1 552864〜	1 551120〜	1 551198〜	−		GS280−GML−オイルバス採用
350	12401−6716−0	ブラインド　プラグ	−	1	−	−		

10-2. マグネト関係(セルモータ付)

〔GS280-GCL-(S-TL・SK-カワシマ)
GS330-2G-S-(M2・TOW)・GS330-GJ-S-KOB〕

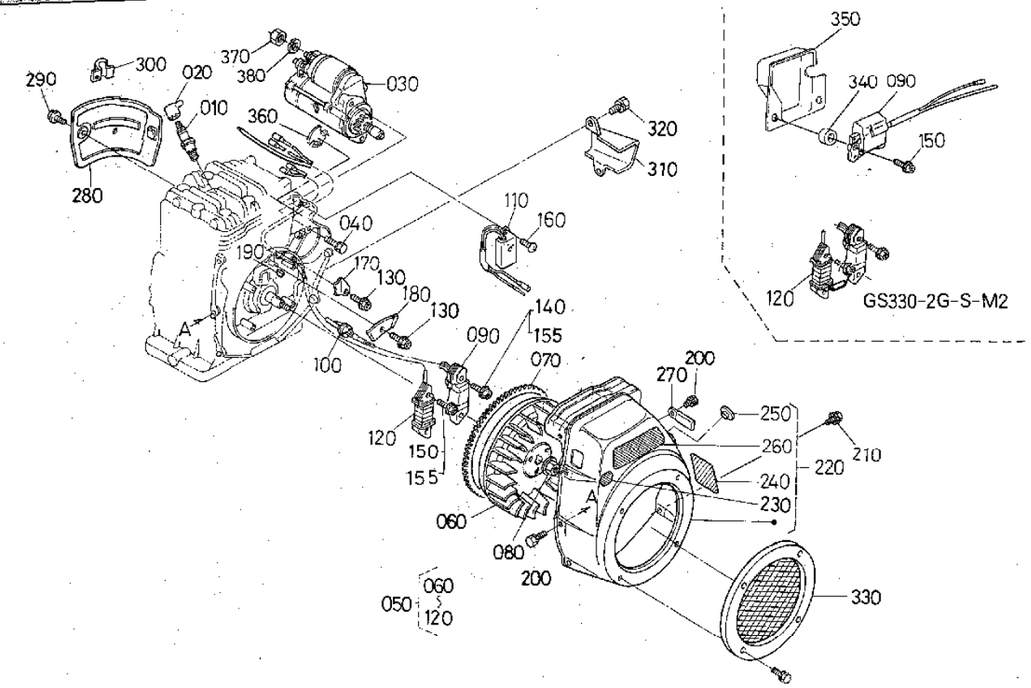

GS280-GML-(オイルバス・O-Y2)　GS330-GJ-S-KOB
A:GS280-2G, B:GS280-GCL-(Y-TL・S-TL・SK-カワシマ), C:GS330-2G, D:GS330-2G-S-(M2・TOW)

図番	コードNo.	部品名称	数量 A	数量 B	数量 C	数量 D	互換性	備考
010	13742−6771−0	スパーク　プラグ	−	1	−	1		BP4HS10
010	13375−6774−0	スパーク　プラグ	−	1	−	1		GS280-GCL-SK-カワシマ GS330-2G-S-M2
020	13921−6772−0	スパークプラグキャツプ	−	1	−	1		
020	12807−6772−0	スパークプラグキャツプ	−	−	−	1		GS330−2G−S−M2
030	13963−6301−0	セルスタータ　アツシ	−	1	−	1		
040	01123−50835	ボルト	−	2	−	2		
050	13965−6701−0	マグネト　アツシ	−	1	−	1		
050	12461−6701−0	マグネト　アツシ	−	−	−	1		GS330−2G−S−M2
060	13965−6703−0	ロータ　コンプ	−	1	−	1		
060	12461−6702−0	ロータコンプ	−	−	−	1		GS330−2G−S−M2
070	13963−6382−0	リング　ギヤー	−	1	−	1		
070	12461−6382−0	リング　ギヤー	−	−	−	1		GS330−2G−S−M2
080	12331−6735−0	フライホイール　ナツト	−	1	−	1		
090	13965−6706−0	イグニツシヨンコイルコンプ	−	1	−	1		
090	12528−6706−0	イグニツシヨンコイルコンプ	−	−	−	1		GS330−2G−S−M2
100	13961−6768−0	グロメット	−	1	−	1		GS330-2G-S-TOW GS330-GJ-S-KOB
110	13965−6778−0	ユニツトコンプ	−	1	−	1		GS330−2G−S−M2を除く
120	13963−6707−0	チヤージコイル	−	1	−	1		
120	12461−6710−0	チヤージコイル　コンプ	−	−	−	1		GS330−2G−S−M2
130	13901−9102−0	ボルト	−	2	−	2		GS330−2G−S−M2を除く
140	13901−9101−0	ボルト	−	2	−	2		GS330−2G−S−TOW GS330−GJ−S−KOB
150	13963−9114−0	ボルト	−	2	−	2		
155	13901−9101−0	ボルト	−	−	−	4		GS330−2G−S−M2
160	12271−9302−0	コネジ	−	2	−	2		GS330−2G−S−M2を除く

10-2. マグネト関係(セルモータ付)

〔GS280-GCL-(S-TL・SK-カワシマ)
GS330-2G-S-(M2・TOW)・GS330-GJ-S-KOB〕

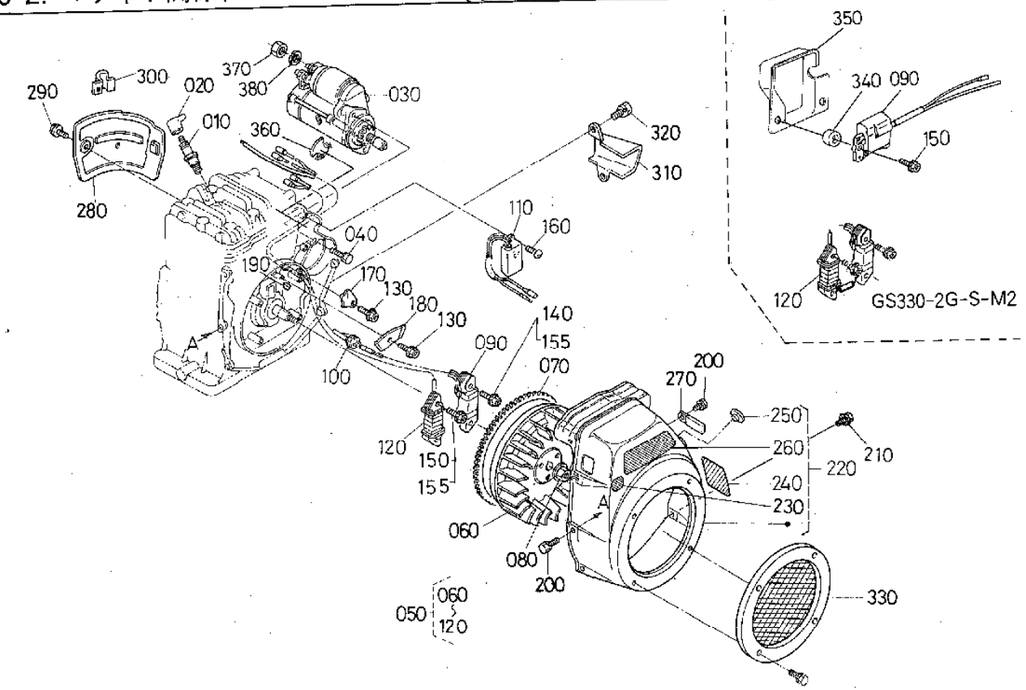

GS280-GML-(オイルバス・O-Y2)
A:GS280-2G, B:GS280-GCL-(Y-TL・S-TL・SK-カワシマ), C:GS330-2G, D:GS330-2G-S-(M2・TOW)
GS330-GJ-S-KOB

図番	コードNo.	部品名称	数量 A	数量 B	数量 C	数量 D	互換性	備考
170	13961−6759−0	コードクランプ	−	1	−	1		GS330-2G-S-M2を除く
180	13963−6757−0	コード クランプ	−	1	−	1		
190	12331−9523−0	ハンゲツキー	−	1	−	1		
200	13641−7452−0	ボルト	−	5		5		
210	13941−9385−0	ハツキ クミコミ ボルト(ウチソト)	−	1	−	1		
220	13969−7404−0	スパイラルケース アツシ	−	1	−	−		GS280−GCL−S−TL
220	13973−7404−0	スパイラルケース アツシ	−	1	−	−		GS280-GCL-SK-カワシマ
220	12461−7401−0	スパイラルケース アツシ	−	−	−	1		GS330−2G−S−M2
220	12461−7404−0	スパイラルケース アツシ アカ1	−	−	−	1		GS330−2G−S−TOW
220	12464−7401−0	スパイラルケース アツシ	−	−	−	1		GS330-GJ-S-KOB
230	13629−8734−0	オイルカクニンラベル	−	1	−	1		
240	13969−8711−0	キカン メイバン	−	1	−	−		GS280−GCL−S−TL
240	13973−8711−0	キカン メイバン	−	1	−	−		GS280-GCL-SK-カワシマ
240	12461−8711−0	キカン メイバン	−	−	−	1		GS330-GML-オイルバス GS330-2G-S-TOW
240	12464−8711−0	キカン メイバン	−	−	−	1		GS330−GJ−S−KOB
250	13635−6716−0	メクラ セン	−	1	−	1		
250	36330−8389−0	メクラセン	−	−	−	1		GS330-2G-S-TOW
260	13901−8716−0	クボタデンシエンジン メイバン	−	1	−	1		
270	15272−6759−0	コード クランプ	−	1	−	1		
280	12401−7449−0	シリンダ カウリング	−	1	−	1		
290	13901−9102−0	ボルト	−	1	−	1		
300	13426−6975−0	コード クランプ	−	1	−	−		
310	12451−7446−0	ドウフウ カバー	−	−	−	1		
320	13901−9102−0	ボルト	−	−	−	2		

10-2. マグネト関係(セルモータ付)

〔GS280-GCL-(S-TL・SK-カワシマ)
GS330-2G-S-(M2・TOW)・GS330-GJ-S-KOB〕

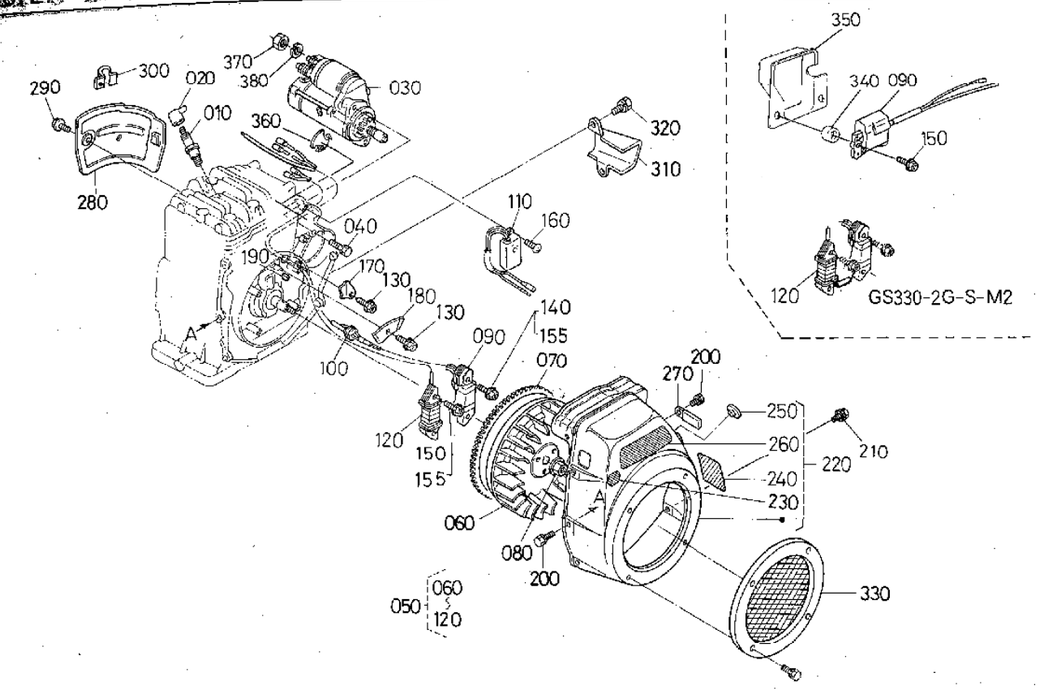

GS280-GML-(オイルバス・O-Y2)
A:GS280-2G, B:GS280-GCL-(Y-TL・S-TL・SK-カワシマ), C:GS330-2G, D:GS330-2G-S-(M2・TOW)
GS330-GJ-S-KOB

図番	コードNo.	部品名称	数量 A	数量 B	数量 C	数量 D	互換性	備考
330	13385−7537−0	ダスト カバー	−	−	−	1		GS330−GJ−S−KOB
340	12528−6786−0	イグニツシヨンコイル カラー	−	−	−	2		GS330−2G−S−M2
350	12528−6783−0	ボウネツカバー	−	−	−	1		GS330−2G−S−M2
360	12401−6716−0	ブラインド プラグ	−	1	−	1		GS330-2G-S-TOW GS330-GJ-S-KOB
370	02012−50060	ナツト	−	−	−	1		GS330-2G-S-M2 GS330−2G−S−TOW
380	04512−50060	バネ ザガネ	−	−	−	1		

11. ダストカバー関係　〔GS280-GML-オイルバス・GS280-GML-O-Y2〕

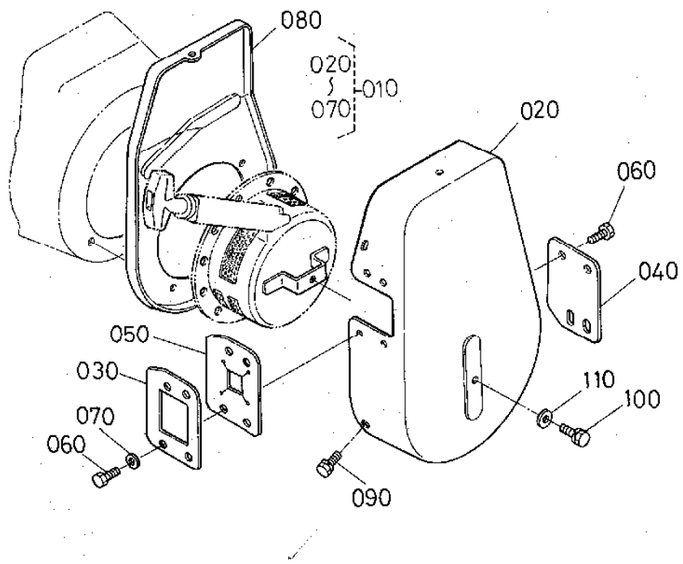

GS280-GML-(オイルバス・O-Y2)　GS330-GJ-S-KOB
A:GS280-2G, B:GS280-GCL-(Y-TL・S-TL・SK-カワシマ), C:GS330-2G, D:GS330-2G-S-(M2・TOW)

図番	コードNo.	部品名称	数量 A	数量 B	数量 C	数量 D	互換性	備考
010	13966−7503−0	ダストカバー　アツシ	−	1	−	−		
020	13966−7537−0	ダスト　カバー　1	−	1	−	−		
030	13966−7538−0	ダスト　カバー　2	−	1	−	−		
040	13966−7539−0	ダスト　カバー　3	−	1	−	−		
050	13966−9667−0	パツキン	−	1	−	−		
060	03024−50512	ザガネツキ　コネジ	−	8	−	−		
070	04013−50050	ヒラ　ザガネ	−	4	−	−		
080	13966−7549−0	ダスト　カバー　ステー	−	1	−	−		
090	13641−7452−0	ボルト	−	6	−	−		
100	01123−50816	ボルト	−	1	−	−		
110	04013−50080	ヒラ　ザガネ	−	1	−	−		

12. メインスイッチ関係　〔GS330-2G-S-TOW・GS330-GJ-S-KOB GS330-2G-S-M2(出荷部品)〕

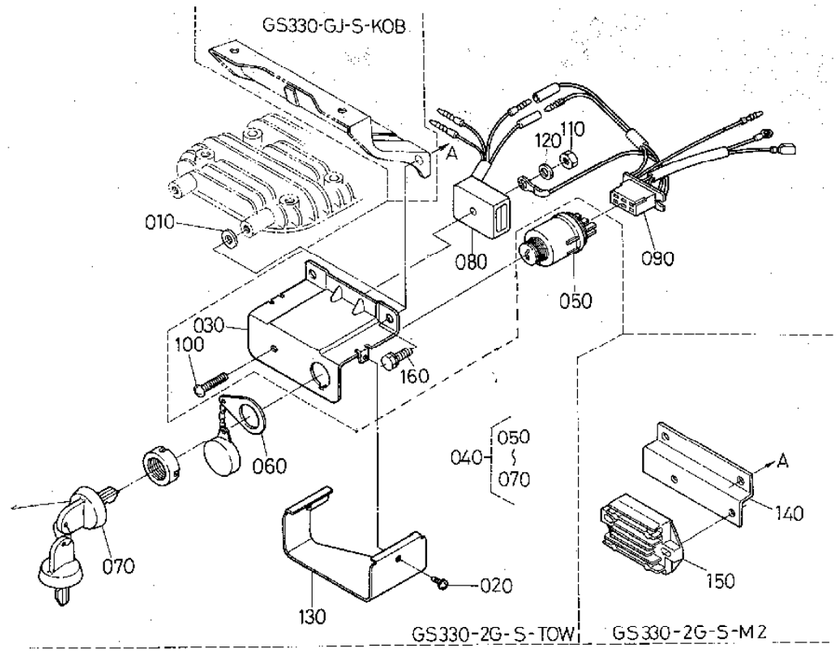

GS280-GML-(オイルバス・O-Y2)　GS330-GJ-S-KOB
A:GS280-2G, B:GS280-GCL-(Y-TL・S-TL・SK-カワシマ), C:GS330-2G, D:GS330-2G-S-(M2・TOW)

図番	コードNo.	部品名称	数量 A	数量 B	数量 C	数量 D	互換性	備考
010	04015−50080	ヒラ　ザガネ	−	−	−	2		GS330−2G−S−TOW
020	03024−50408	ザガネツキ　コネジ	−	−	−	2		GS330−2G−S−TOW
030	12461−8688−0	パネル	−	−	−	1		GS330−2G−S−TOW GS330−GJ−S−KOB
040	12461−6361−0	メーン　スイツチ　アツシ	−	−	−	1		GS330−2G−S−TOW
050	54821−4121−0	メーン　スイツチ	−	−	−	1		GS330−2G−S−TOW
060	44512−6815−0	スイツチ　キヤツプ	−	−	−	1		GS330−2G−S−TOW
070	54821−4122−0	メーン　スイツチ　キー	−	−	−	2		GS330−2G−S−TOW
080	54821−4132−0	レクチフアイヤ	−	−	−	1		GS330−2G−S−TOW GS330−GJ−S−KOB
090	12461−6790−0	ワイヤハーネスアツシ	−	−	−	1		GS330−2G−S−TOW GS330−GJ−S−KOB
100	03014−50630	ナベ　コネジ	−	−	−	1		GS330−2G−S−TOW GS330−GJ−S−KOB
110	02014−50060	ナツト	−	−	−	1		GS330−2G−S−TOW GS330−GJ−S−KOB
120	04013−50060	ヒラ　ザガネ	−	−	−	1		GS330−2G−S−TOW GS330−GJ−S−KOB
130	12461−8689−0	パネル　カバー	−	−	−	1		GS330−2G−S−TOW
140	12461−6484−0	レギユレタ　ホルダ	−	−	−	1		GS330−2G−S−M2
150	18875−6460−0	レギユレータ	−	−	−	1		GS330−2G−S−M2
160	13921−9113−0	ボルト	−	−	−	2		GS330−2G−S−TOW GS330−GJ−S−KOB

GS 280 330

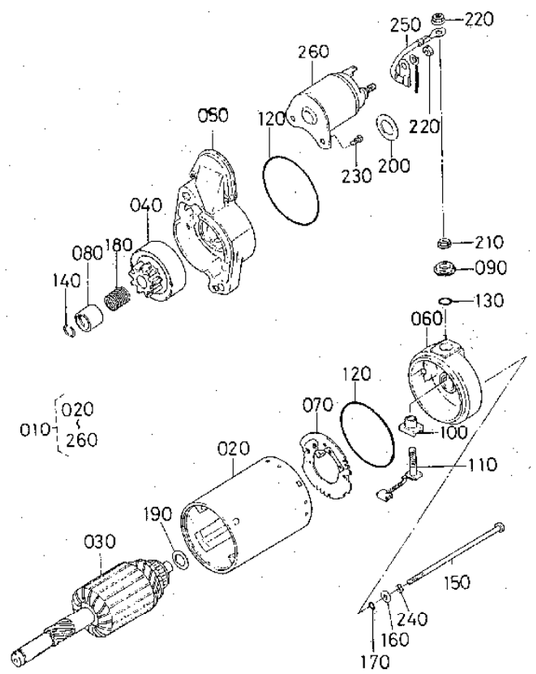

GS280-GML-(オイルバス・O-Y2)
A:GS280-2G, B:GS280-GCL-(Y-TL・S-TL・SK-カワシマ), C:GS330-2G, D:GS330-2G-S-(M2・TOW)
GS330-GJ-S-KOB

図番	コードNo.	部品名称	数量 A	数量 B	数量 C	数量 D	互換性	備考
010	13963—6301—0	セルスタータ アツシ	—	1	—	1		
020	12234—6320—2	ヨーク アツシ	—	1	—	1		
030	13968—6307—0	アマチヤ アツシ	—	1	—	1		
040	13968—6304—0	クラツチ サブ アツシ	—	1	—	1		
050	13968—6303—0	ハウジング アツシ	—	1	—	1		
060	12234—6345—2	フレーム アツシ	—	1	—	1		
070	13968—6338—0	ホルダ アツシ	—	1	—	1		
080	12234—6346—0	ピニオン ストツプ ナツト	—	1	—	1		
090	12234—6324—2	ブツシユ	—	1	—	1		
100	12234—6325—2	ブツシユ	—	1	—	1		
110	13968—6336—0	ブラシ サブアツシ	—	1	—	1		
120	12234—6378—0	オーリング	—	2	—	2		
130	12234—6379—2	オーリング	—	1	—	1		
140	12234—6322—0	スナツプリング	—	1	—	1		
150	12234—6332—0	スルーボルト	—	2	—	2		
160	12234—6341—0	ワツシヤ	—	2	—	2		
170	12234—6380—0	オーリング	—	2	—	2		
180	13968—6349—0	スプリング	—	1	—	1		
190	13351—6342—0	ワツシヤ	—	2	—	2		
200	12234—6343—0	ワツシヤ	—	1	—	1		
210	14182—9203—0	ナツト	—	1	—	1		
220	12234—9202—0	ナツト	—	2	—	2		
230	12234—6314—0	スクリユ	—	2	—	2		
240	12234—9411—0	バネザガネ	—	2	—	2		

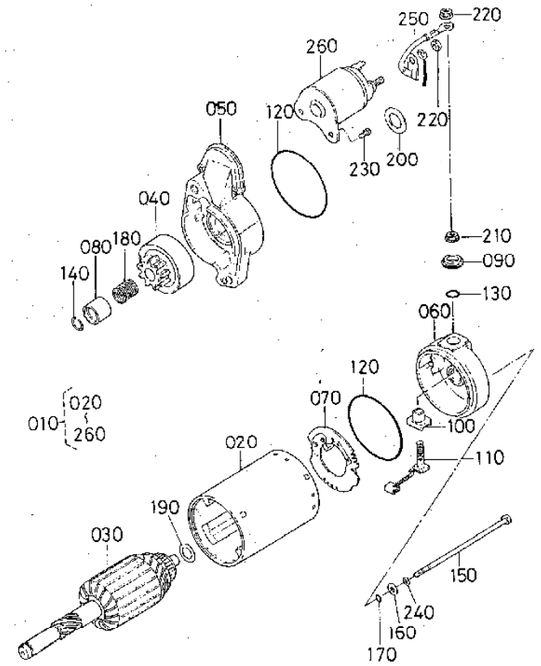

GS280-GML-(オイルバス・O-Y2)
A:GS280-2G, B:GS280-GCL-(Y-TL・S-TL・SK-カワシマ), C:GS330-2G, D:GS330-2G-S-(M2・TOW)
GS330-GJ-S-KOB

図番	コードNo.	部品名称	数量 A	数量 B	数量 C	数量 D	互換性	備考
250	13968—6375—0	スタータ ワイヤ	—	1	—	1		
260	12264—6308—0	コンタクタ アツシ	—	1	—	1		

GS 280 330

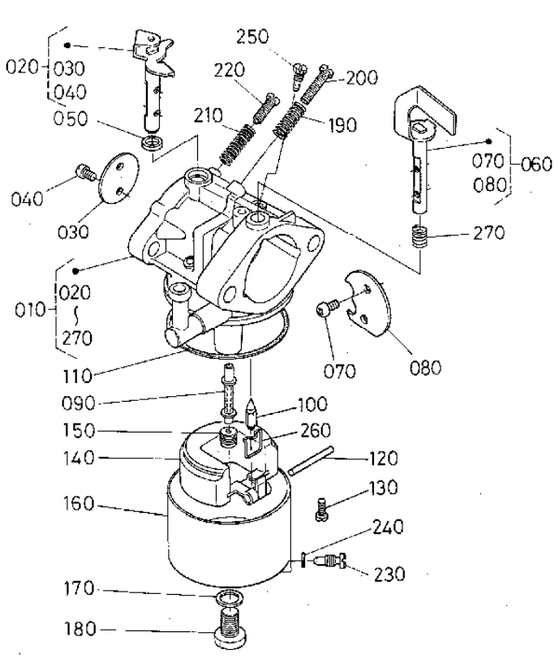

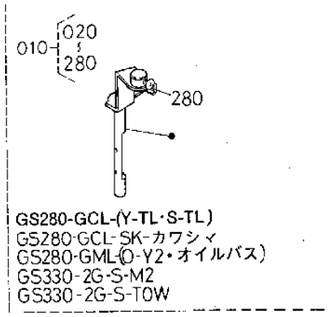

GS280-GML-(オイルバス・O-Y2)　GS330-GJ-S-KOB
A:GS280-2G, B:GS280-GCL-(Y-TL・S-TL・SK-カワシマ), C:GS330-2G, D:GS330-2G-S-(M2・TOW)

図番	コードNo.	部品名称	数量 A	数量 B	数量 C	数量 D	互換性	備考
010	12402−4401−0	キャブレタ　アッシ	1	−	−	−		
010	12413−4401−0	キャブレタ　アッシ	−	1	−	−		GS280−GML−オイルバス
010	13426−4401−4	キャブレタ　アッシ	−	1	−	−		GS280-GCL-Y-TL GS280-GCL-S-TL
010	13964−4401−5	キャブレタ　アッシ	−	1	−	−		GS280−GCL−SK−カワシマ
010	13434−4401−0	キャブレタ　アッシ	−	1	−	−		GS280−GML−O−Y2
010	12451−4401−3	キャブレタ　アッシ	−	−	1	−		
010	12474−4401−0	キャブレタ　アッシ	−	−	−	1		GS330-2G-S-M2 GS330-GJ-S-KOB
010	12461−4401−0	キャブレタ　アッシ	−	−	−	1		GS330−2G−S−TOW
020	12451−4433−0	スロットルシャフト　アッシ	1	−	1	1		
020	12454−4433−0	スロットルシャフト　アッシ	−	1	−	−		
030	12451−4432−0	スロットル　バルブ	1	1	1	1		
040	12451−4434−0	クロススクリュ	2	2	2	2		
050	12451−4457−0	フエルト　パツキン	1	1	1	1		
060	12451−4454−0	チヨークシャフト　アッシ	1	−	1	−		
060	13381−4454−0	チヨークシャフト　アッシ	−	1	−	1		GS280-GML-オイルバス GS280-GML-O-Y2 GS330-2G-S-TOW
060	13964−4454−0	チコ　クシャフト　アッシ	−	1	−	1		
070	12451−4455−0	クロススクリュ	2	2	2	2		
080	12451−4453−0	チヨーク　バルブ	1	1	1	1		
090	12402−4412−0	メイン　ノズル	1	−	−	−		
090	12427−4412−0	メイン　ノズル	−	1	−	−		GS280−GML−オイルバス
090	13971−4412−0	メイン　ノズル	−	1	−	−		
090	13382−4412−0	メイン　ノズル	−	1	−	−		GS280−GML−O−Y2
090	12452−4412−0	メイン　ノズル	−	−	1	1		GS330−2G−S−TOW
090	12451−4412−0	メイン　ノズル	−	−	−	1		GS330-2G-S-M2 GS330-GJ-S-KOB

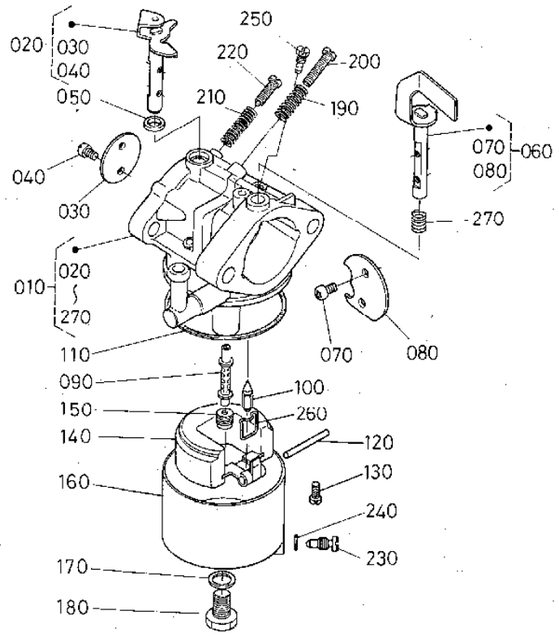

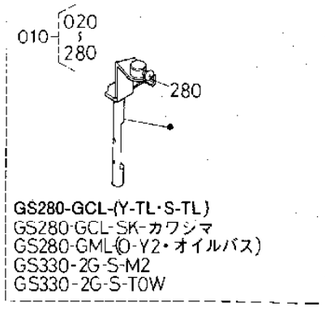

GS280-GML-(オイルバス・O-Y2)　GS330-GJ-S-KOB
A:GS280-2G, B:GS280-GCL-(Y-TL・S-TL・SK-カワシマ), C:GS330-2G, D:GS330-2G-S-(M2・TOW)

図番	コードNo.	部品名称	数量 A	数量 B	数量 C	数量 D	互換性	備考
100	13961−4484−0	フロートバルブ　アッシ	1	1	1	1		
110	13901−4474−0	パツキン	1	1	1	1		
120	13901−4478−0	アーム　ピン	1	1	1	1		
130	13961−4427−2	セツト　スクリユウ	1	1	1	1		
140	13901−4471−0	フロート	1	1	1	1		
150	12424−4411−0	メイン　ジエツト	1	−	−	−		
150	12427−4411−0	メイン　ジエツト	−	1	−	−		GS280−GML−オイルバス
150	13382−4411−2	メイン　ジエツト	−	1	1	1		
150	12451−4411−0	メイン　ジエツト	−	−	−	1		GS330−2G−S−M2 GS330−GJ−S−KOB
160	13901−4473−0	フロート　チヤンバ	1	1	1	1		GS330−2G−S−TOW
160	13963−4473−0	フロート　チヤンバ	−	−	−	1		
170	13626−4428−0	パツキン	1	1	1	1		
180	13901−4426−0	ボルト	1	1	1	1		
190	13626−4421−0	スプリング	1	1	1	1		
200	13301−4423−0	ヒラ　コネジ	1	1	1	1		
210	13301−4424−0	スプリング	1	1	1	1		
220	13626−4422−0	アジヤスト　スクリユ	1	1	1	1		
230	13901−4483−0	ドレーン　スクリユ	1	1	1	1		
240	13901−4595−0	Oリング	1	1	1	1		
250	13963−4420−0	ジエツト	1	1	−	−		
250	13626−4420−0	ジエツト	−	−	1	1		
260	13961−4486−0	トクシユ　クリツプ	1	1	1	1		
270	12752−4456−0	リターンスプリング	−	1	−	1		GS280-GML-オイルバス GS280-GML-O-Y2　を除く GS330-2G-S-TOW
280	03054−50408	ナベ　コネジ	−	1	−	1		

15. 付属品関係

GS280-GML-(オイルパス・O-Y2)　GS330-GJ-S-KOB
A:GS280-2G, B:GS280-GCL-(Y-TL・S-TL・SK-カワシマ), C:GS330-2G, D:GS330-2G-S-(M2・TOW)

図番	コードNo.	部品名称	数量 A	数量 B	数量 C	数量 D	互換性	備考
010	12451−8601−0	ブンカイコウグ　アツシ	1	1	1	1		020〜060
020	13961−8602−2	コウグブクロ　アツシ	1	1	1	1		040・050
040	12301−8615−0	コウグブクロ	1	1	1	1		
050	12401−9121−0	プラグ　ボツクス	1	1	1	1		
060	12451−8911−0	トリアツカイセツメイシヨ	1	1	1	1		
070	44512−6852−0	スタータスイツチ　ラベル	−	−	−	1		GS330−GJ−S−KOB
080	12421−6359−0	スタータ　スイツチ　アツシ	−	−	−	1		090・100 GS330−GJ−S−KOB
090	12421−6362−0	キヤツプ	−	−	−	1		GS330−GJ−S−KOB
100	12421−6372−0	スタート　キー	−	−	−	2		GS330−GJ−S−KOB
110	15272−6759−0	コード　クランプ	−	−	−	1		GS330−2G−S−TOW
120	54821−4120−0	メーン　スイツチ　アツシ	−	1	−	−		GS280−GCL−S−TL
130	54821−4123−0	メーンスイツチ　ボウスイ　キヤツプ	−	1	−	−		GS280−GCL−S−TL

16. 特別付属品関係

GS280-GML-(オイルパス・O-Y2)　GS330-GJ-S-KOB
A:GS280-2G, B:GS280-GCL-(Y-TL・S-TL・SK カワシマ), C:GS330-2G, D:GS330-2G-S-(M2・TOW)

図番	コードNo.	部品名称	数量 A	数量 B	数量 C	数量 D	互換性	備考
010	13961−9906−0	ランプ　フルアツシ	1	1	1	1		020〜140
020	13961−6902−0	ランプ　アツシ	1	1	1	1		030〜130
030	13961−6903−0	ランプ　サブ　アツシ	1	1	1	1		040〜110
040	13961−6951−0	ランプボデー	1	1	1	1		
050	50530−1132−0	レンズ	1	1	1	1		
060	13961−6941−0	ランプ　リム	1	1	1	1		
070	50530−1133−0	ガスケツト	1	1	1	1		
080	41162−8543−0	バルブ	1	1	1	1		
090	50530−1135−0	サポータ　バネ	1	1	1	1		
100	50530−1141−0	マルサラ　コネジ	1	1	1	1		
110	50530−1139−0	グロメツト	1	1	1	1		
120	13961−6914−0	ランプ　ホルダ	1	1	1	1		
130	01020−50612	ボルト	2	2	2	2		
140	01123−50835	ボルト	2	2	2	2		
150	13961−6704−0	ライテイング　キツト　アツシ	1	1	1	1		160〜190
160	13961−6707−0	ランプ　コイル	1	1	1	1		
170	13963−9114−0	ボルト	2	2	2	2		
180	13963−6757−0	コード　クランプ	1	1	1	1		
190	13901−9102−0	ボルト	1	1	1	1		
200	13961−9908−0	エンジンベツド　フル　アツシ	1	1	1	1		210〜250
210	13621−9169−0	カクネ　ボルト	2	2	2	2		
220	02014−50100	ナツト	4	4	4	4		
230	04013−50100	ヒラ　ザガネ	4	4	4	4		
240	04512−50100	バネ　ザガネ	4	4	4	4		
250	01050−51040	ボルト	2	2	2	2		
260	13961−9909−0	プーリフランジ　アツシ	1	1	1	1		270〜290
270	13641−8415−0	プーリーフランジ	1	1	1	1		
280	01123−50825	ボルト	1	1	1	1		
290	01123−50818	ボルト	3	3	3	3		
300	13221−8521−0	70マル　ヒラプーリ	1	1	1	1		
310	13221−8523−0	77マル　ヒラプーリ	1	1	1	1		
320	13221−8525−0	83マル　ヒラプーリ	1	1	1	1		
330	13221−8527−0	90マル　ヒラプーリ	1	1	1	1		
340	13221−8532−0	101マル　ヒラプーリ	1	1	1	1		
350	13221−8536−0	114マル　ヒラプーリ	1	1	1	1		
360	13221−8541−0	127マルヒラプーリー	1	1	1	1		
370	13221−8544−0	140マル　ヒラプーリー	1	1	1	1		
380	13221−8628−0	エイガタ　85マル　ブイプーリ	1	1	1	1		
390	13211−8629−0	エイガタ　91マル　ブイプーリ	1	1	1	1		
400	13221−8631−0	エイガタ　99マル　ブイプーリ	1	1	1	1		
410	13221−8638−0	エイガタ　109マル　ブイプーリ	1	1	1	1		
420	13221−8642−0	エイガタ　123マル　ブイプーリ	1	1	1	1		
430	13221−8611−0	ビイガタ　101マル　ブイプーリ	1	1	1	1		
440	13221−8639−0	ビイガタ　114マル　ブイプーリ	1	1	1	1		